Km 98+778	Sezione 1	Quota Binario	794.495
Scala 1:100	Portale Nord Galleria Carriero		

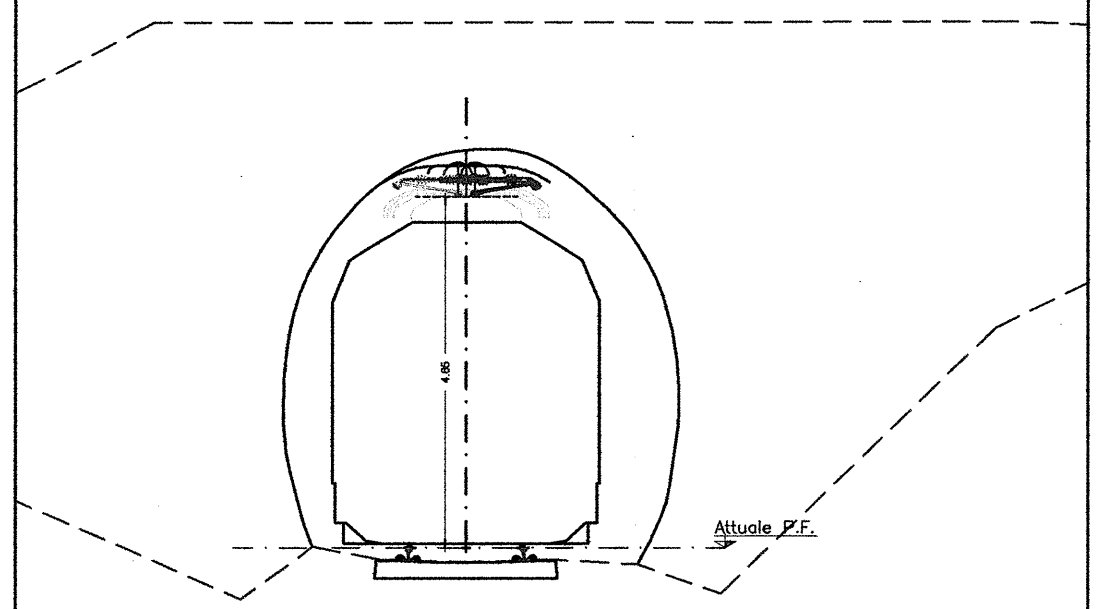

Km 98+837	Sezione 2	Quota Binario	794.563
Scala 1:100	Galleria Carriero		

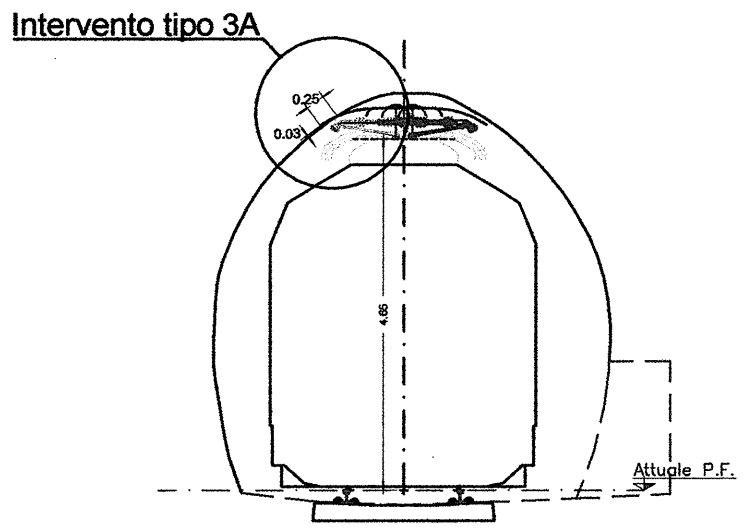

Km 98+907	Sezione 3	Quota Binario	794.491
Scala 1:100	Galleria Carriero		

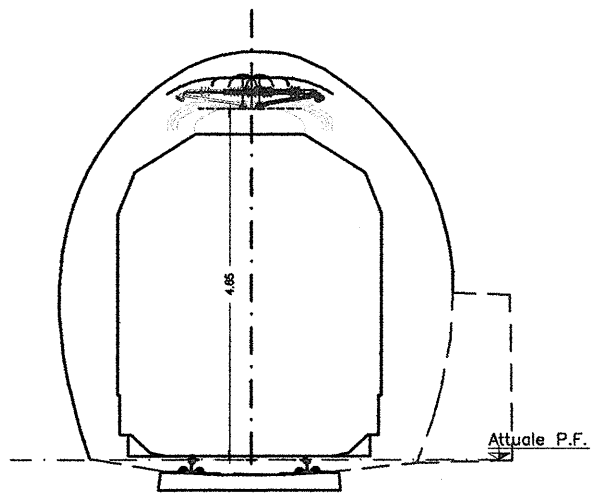

Km 98+967	Sezione 4	Quota Binario	794.471
Scala 1:100	Portale Sud Galleria Carriero		

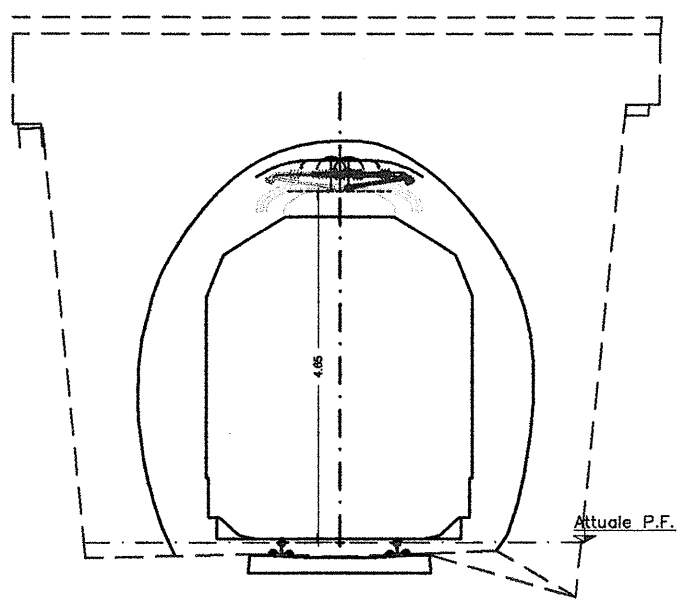

Legenda

Posto di RA [- -]

Interventi tipo

Tipo 1 demolizione e ricostruzione per campi dell'arco rovescio

Tipo 2 rimozione dell'armamento e sostituzione della canaletta centrale

Tipo 3A snicchiatura per interferenze trasversali fino a 5 cm di spessore massimo

Tipo 3B snicchiatura con eventuale pre-consolidamento della muratura per interferenze trasversali tra 5 e 10 cm di spessore massimo

Tipo 3L snicchiatura per interferenze longitudinali fino a 5 cm di spessore massimo

Tipo 4 snicchiatura con pre-consolidamento della muratura per interferenze trasversali tra 10 e 20 cm di spessore massimo

Tipo 5 demolizione della calotta con pre-consolidamento al contorno e realizzazione di un contro-anello in s.b. per interferenze trasversali oltre 20 cm di spessore massimo

Gli interventi definiti per risolvere interferenze trasversali (Tipo 3A, 3B, 4 e 5) sono da intendersi applicati per 60 cm in direzione longitudinale all'asse della galleria, che diventano 80 cm nel caso di ormeggi/tensorex nei posti di RA. L'estensione longitudinale degli interventi Tipo 3L è invece indicata su ciascuna sezione

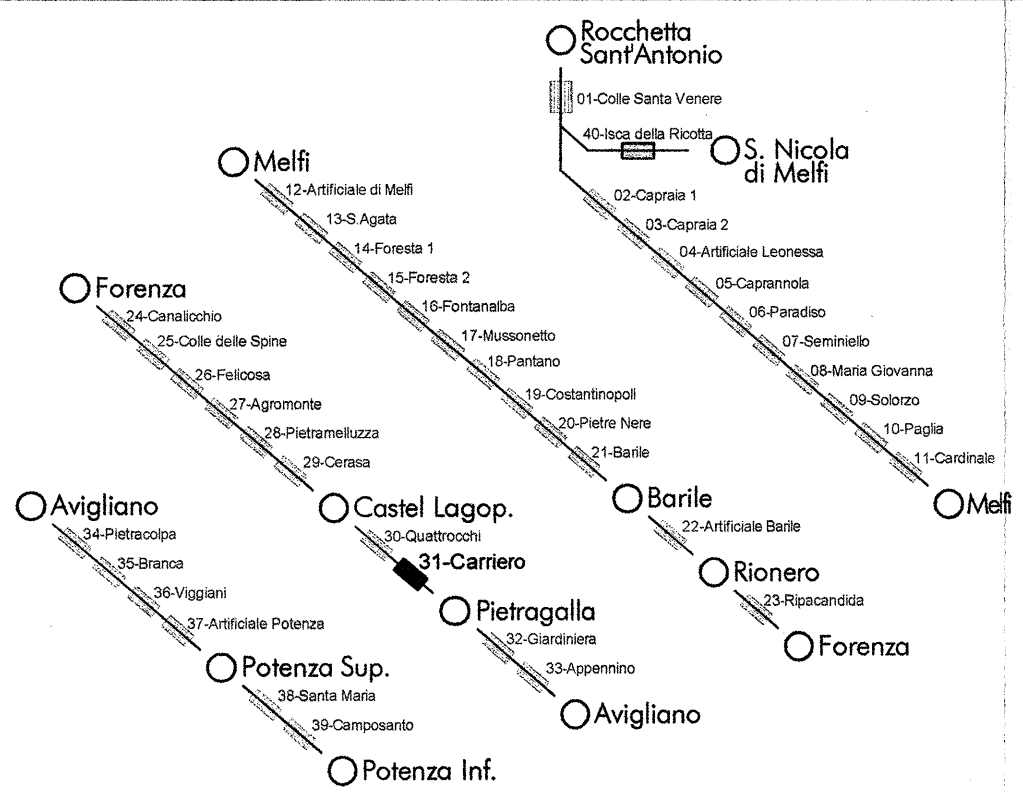

KEY PLAN

NOTA BENE

- Le progressive associate a ciascuna sezione rappresentata indicano la posizione delle sezioni rilevate e non l'effettiva ubicazione delle sospensioni per la TE, e fanno riferimento alla progressivazione storica della linea
- Le prime sospensioni per la TE rappresentate in corrispondenza degli imbocchi devono intendersi ubicate a circa 3m di distanza dai portali; pertanto gli eventuali interventi in galleria associati a tali sezioni non interessano i portali
- Le quote del binario associate a ciascuna sezione rappresentata si riferiscono all'attuale posizione
- Le quote di riferimento rappresentate su ciascuna sezione per la linea di contatto sono state definite al fine di individuare gli interventi tipo in galleria nei casi di interferenza; in base al piano di elettrificazione tali quote potrebbero risultare localmente diverse ma senza alterare la distribuzione degli interventi tipo previsti
- Per l'effettiva posizione ed ubicazione delle sospensioni per la TE si rimanda agli elaborati specialistici

COMMITTENTE:

RFI RETE FERROVIARIA ITALIANA
GRUPPO FERROVIE DELLO STATO ITALIANE
DIREZIONE INVESTIMENTI
DIREZIONE PROGRAMMA INVESTIMENTI DIRETTRICE SUD

PROGETTAZIONE:

ITALFERR
GRUPPO FERROVIE DELLO STATO ITALIANE

CONTRATTO ISTITUZIONALE DI SVILUPPO PER LA REALIZZAZIONE DELLA DIRETTRICE FERROVIARIA NAPOLI-BARI-LECCE-TARANTO

U.O. GALLERIE

PROGETTO DEFINITIVO

LINEA POTENZA-FOGGIA - AMMODERNAMENTO

SOTTOPROGETTO 2 - ELETTRIFICAZIONE, RETTIFICHE DI TRACCIATO, SOPPRESSIONE P.L. E CONSOLIDAMENTO SEDE

LOTTO 1 - ELETTRIFICAZIONE

GALLERIA CARRIERO
Studio interferenze e applicazione interventi tipo

SCALA: 1:100

COMMESSA	LOTTO	FASE	ENTE	TIPO DOC.	OPERA/DISCIPLINA	PROGR.	REV.
IA0X	01	D	07	WA	GN3100	001	A

Rev.	Descrizione	Redatto	Data	Verificato	Data	Approvato	Data	Autorizzato Data
A	Emissione definitiva	M. Angelo / G. Magri	Feb. 2015	M. Ricci	Feb. 2015	G. Lestingi	Feb. 2015	A. Pigorini Feb. 2015

ITALFERR S.p.A. U.O. GALLERIE Dott. Ing. Andrea PIGORINI Ordine Ingegneri di Roma n. 19300

File: 46 - IA0X01D07WAGN3100001A - GN31 - CARRIERO.DWG

n. Elab.: .

L1.103