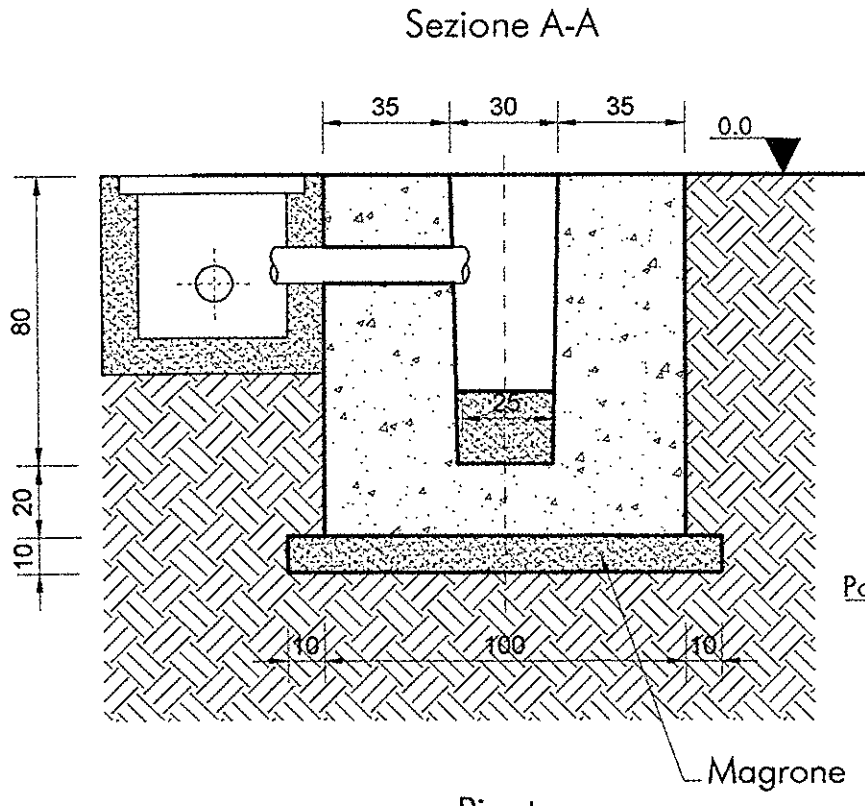

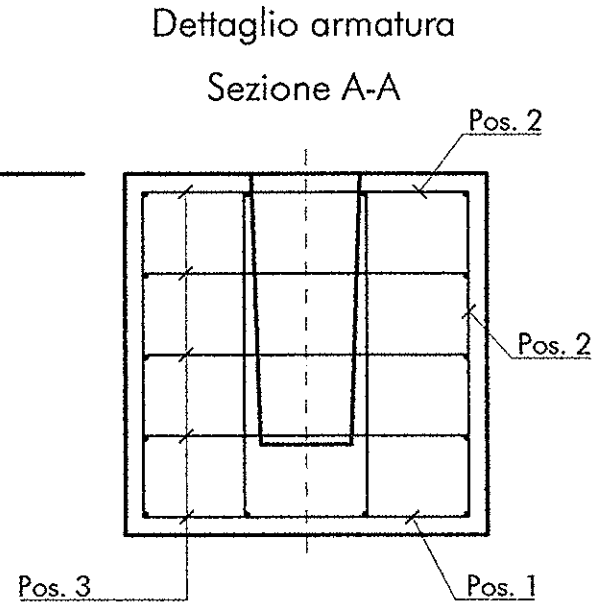

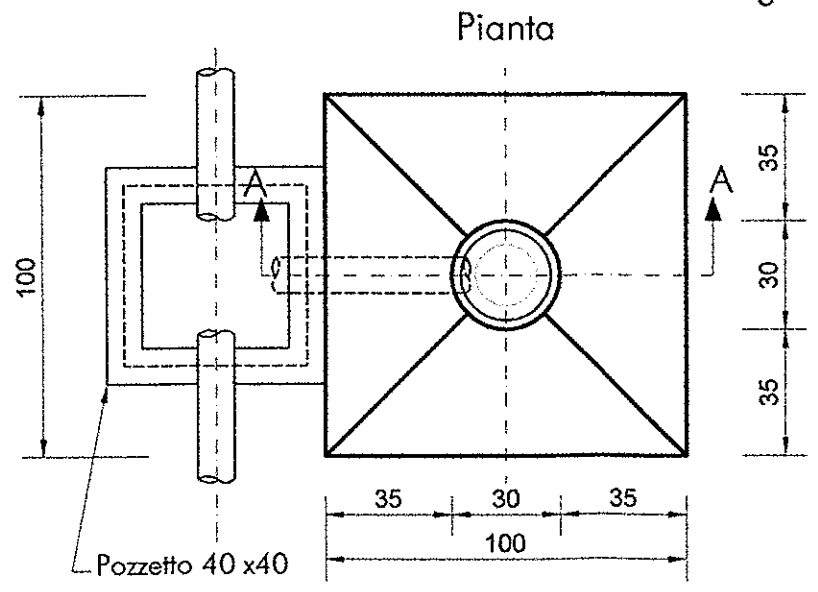

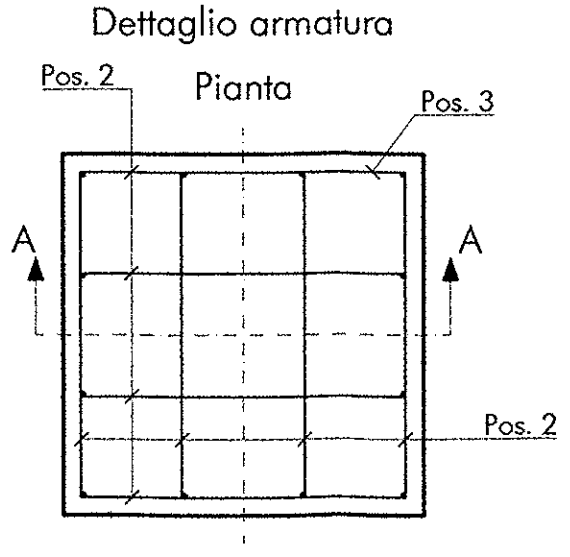

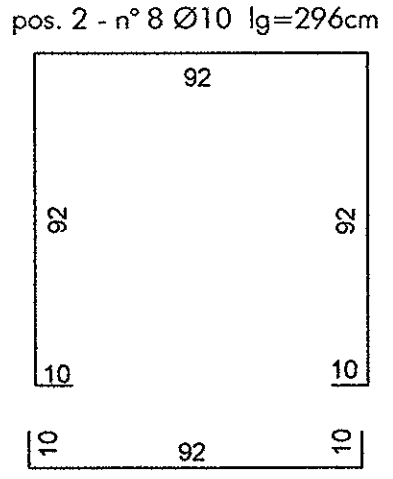

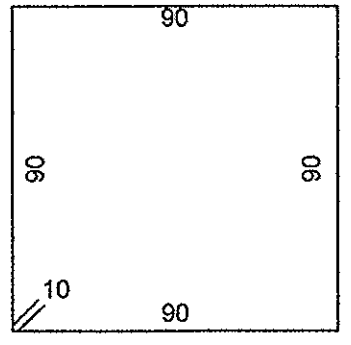

pos. 1 - n° 8 Ø10 lg=112cm

pos. 3 - n° 5 Ø10 lg=380cm

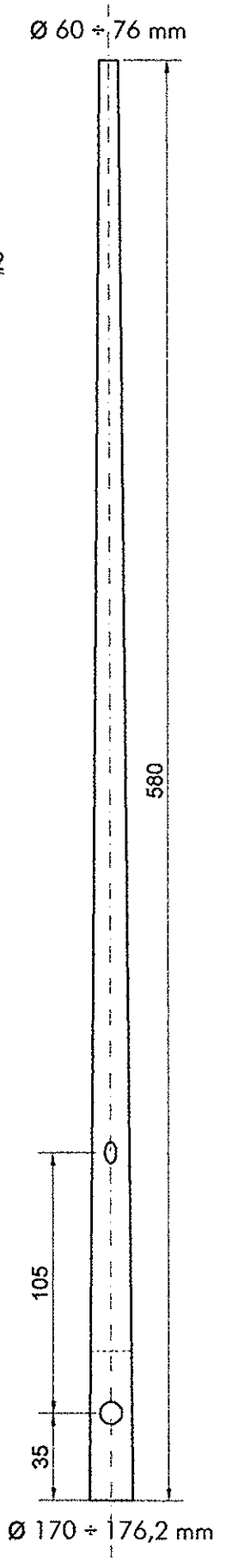

PALINA IN VETRORESINA
STF TE680 del 1995

CARATTERISTICHE MATERIALI

CALCESTRUZZO FONDAZIONE	CONFORME UNI-EN 206-1 CLASSE DI RESISTENZA MINIMA C28/35 CLASSE DI ESPOSIZIONE XC2 DIAMETRO MAX INERTI 25 mm CLASSE DI CONTENUTO DI CLORURI CONFORME A UNI-EN 206-1 CLASSE DI CONSISTENZA S4 TIPO CEMENTO CEM IV/A 42.5R CONFORME A UNI-EN 197/1 RAPPORTO A/C 0.55
CALCESTRUZZO MAGRO GETTO DI LIVELLAMENTO	CONFORME UNI-EN 206-1 CLASSE DI RESISTENZA MINIMA C12/15 CLASSE DI ESPOSIZIONE X0 DOSAGGIO CEM II/B-M 32.5R 150 kg/m³
ACCIAIO PER C.A.	B450C SOGLIA DI SNERVAMENTO fyk >= 450 N/mm²

COPRIFERRO NETTO ARMATURA ORDINARIA

- FONDAZIONE s = 4 cm

COMPUTO ARMATURE

POS.	N. PEZZI	Ø (mm)	Lg. (mm)	Massa lineica (kg)	Massa totale (kg)
1	8	10	1120	0,617	14,611
2	8	10	2960	0,617	5,528
3	5	10	380	0,617	11,723
				TOTALE kg	31,862

COMPUTO CALCESTRUZZO

Calcestruzzo magro	Volume di calcestruzzo	0,144 m³
Calcestruzzo di fondazione	Volume di calcestruzzo	1,000 m³

COMMITTENTE:

RFI RETE FERROVIARIA ITALIANA
GRUPPO FERROVIE DELLO STATO ITALIANE
DIREZIONE INVESTIMENTI
DIREZIONE PROGRAMMA INVESTIMENTI DIRETTRICE SUD

7

PROGETTAZIONE:

ITALFERR
GRUPPO FERROVIE DELLO STATO ITALIANE

CONTRATTO ISTITUZIONALE DI SVILUPPO PER LA REALIZZAZIONE DELLA DIRETTRICE FERROVIARIA NAPOLI-BARI-LECCE-TARANTO

U.O. ENERGIA E IMPIANTI DI TRAZIONE ELETTRICA

PROGETTO DEFINITIVO

LINEA POTENZA-FOGGIA - AMMODERNAMENTO

SOTTOPROGETTO 2 - ELETTRIFICAZIONE, RETTIFICHE DI TRACCIATO, SOPPRESSIONE P.L. E CONSOLIDAMENTO SEDE

LOTTO 1 - ELETTRIFICAZIONE

ELABORATI GENERALI
FONDAZIONE PER PALINA DI ILLUMINAZIONE

SCALA: 1:1000

COMMESSA	LOTTO	FASE	ENTE	TIPO DOC.	OPERA/DISCIPLINA	PROGR.	REV.
IA0X	01	D	18	BB	SE0000	001	A

Rev.	Descrizione	Redatto	Data	Verificato	Data	Approvato	Data	Autorizzato Data
A	EMISSIONE ESECUTIVA	P.A. Di Franco	01/2015	P. Ruggeri	02/2015	G. Lestingi	02/2015	G. Guja Buttarini 02/2015

File: IA0X 01 D 18 BB SE0000 001 A.dwg

n. Elab.: 1

L1.289