DETTAGLIO FONDAZIONI
SCALA 1:20

SEZIONE A-A

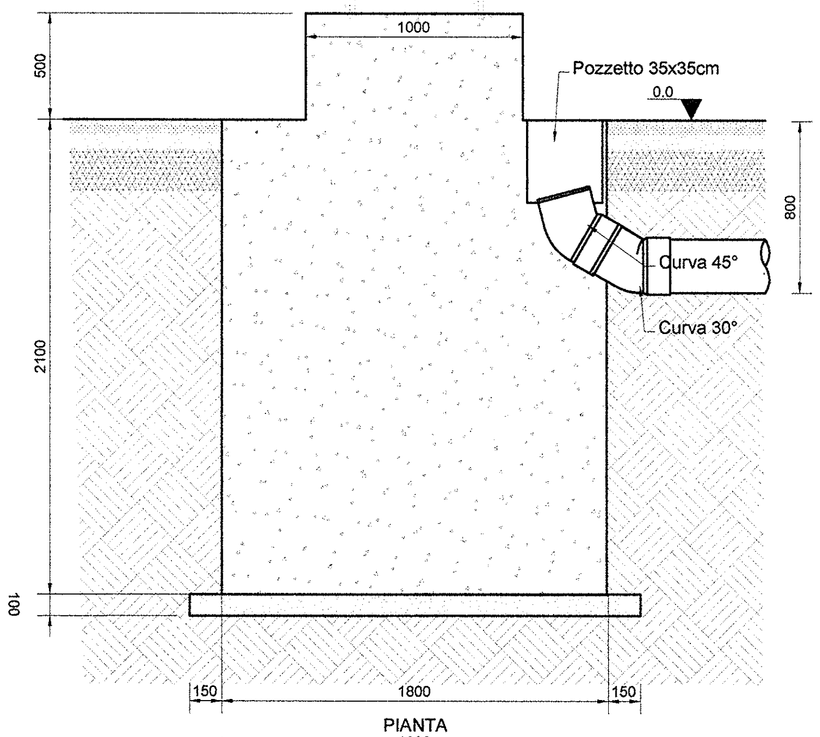

SEZIONE B-B

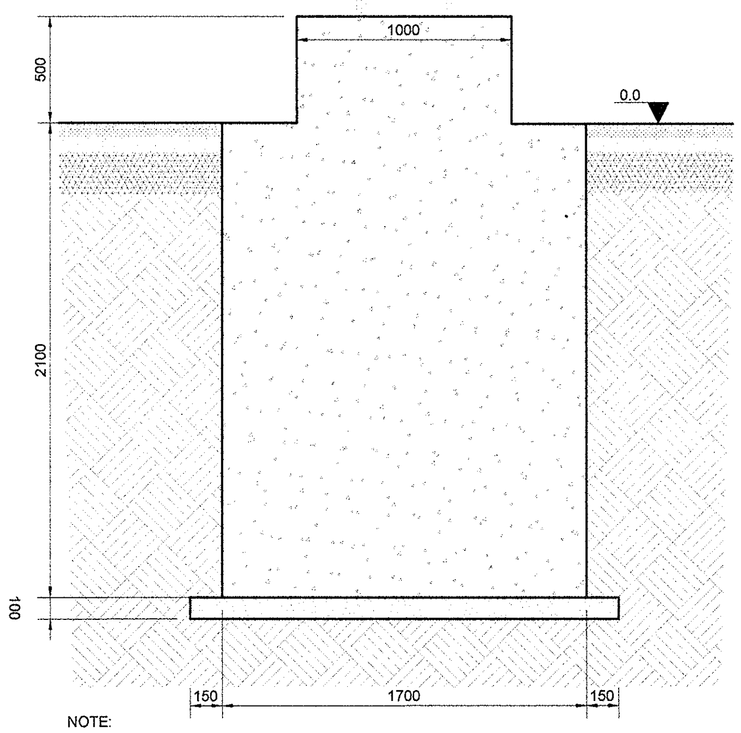

PIANTA

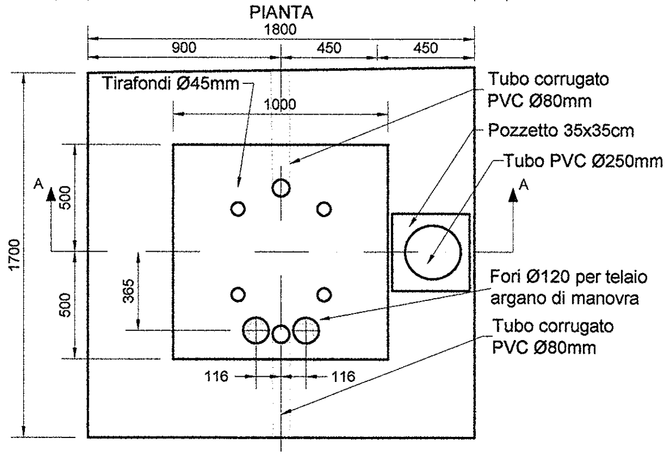

NOTE:

- Le dimensioni si riferiscono all'esterno del ferro di armatura
- Le dimensioni dei raggi di curvatura sono da intendersi all'asse del ferro di armatura
- Per dettagli consultare dis. RFI E 64779

- Calcestruzzo a "Prestazione Garantita" con classe di resistenza minima C25/30 (Rck=30N/mmq) requisiti seconda norma UNI 206-1.
- Le fondazioni dovranno essere conformi alla STC RFI DMAIM TE SP IFS 060A.

COPRIFERRO

- Sul fondo scavo : Min. 20 cm
- Controterra : Min. 5 cm
- Altre superfici : Min. 4,5 cm
- I ferri di armatura devono essere in acciaio Feb44k (ad aderenza migliorata) controllato in stabilimento. (Da realizzare con opportuni distanziatori)
- I ferri posizione ① e ② , in tutti gli schemi delle armature, vanno zincati a caldo secondo la CEI 7.6 vigente.

SEZ. 4-4

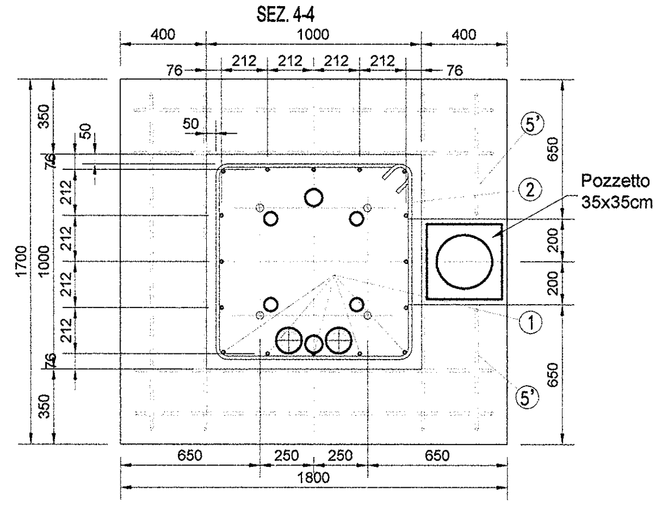

SEZ. 3-3

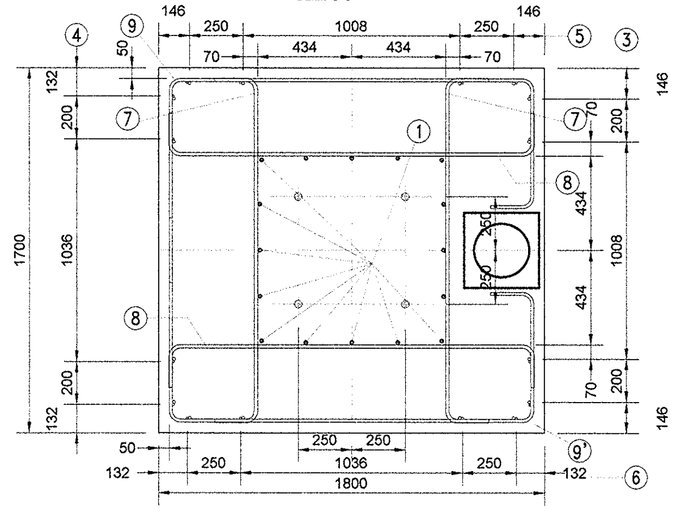

VISTA TRASVERSALE AL BINARIO
PALO LSF22G

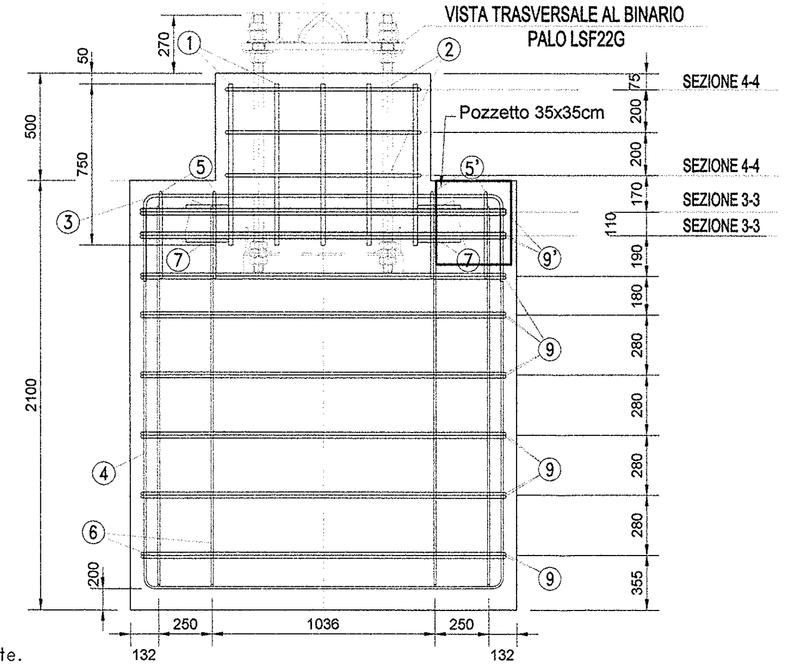

DETTAGLIO ARMATURE
SCALA 1:20

SVILUPPO ARMATURE
SCALA 1:20

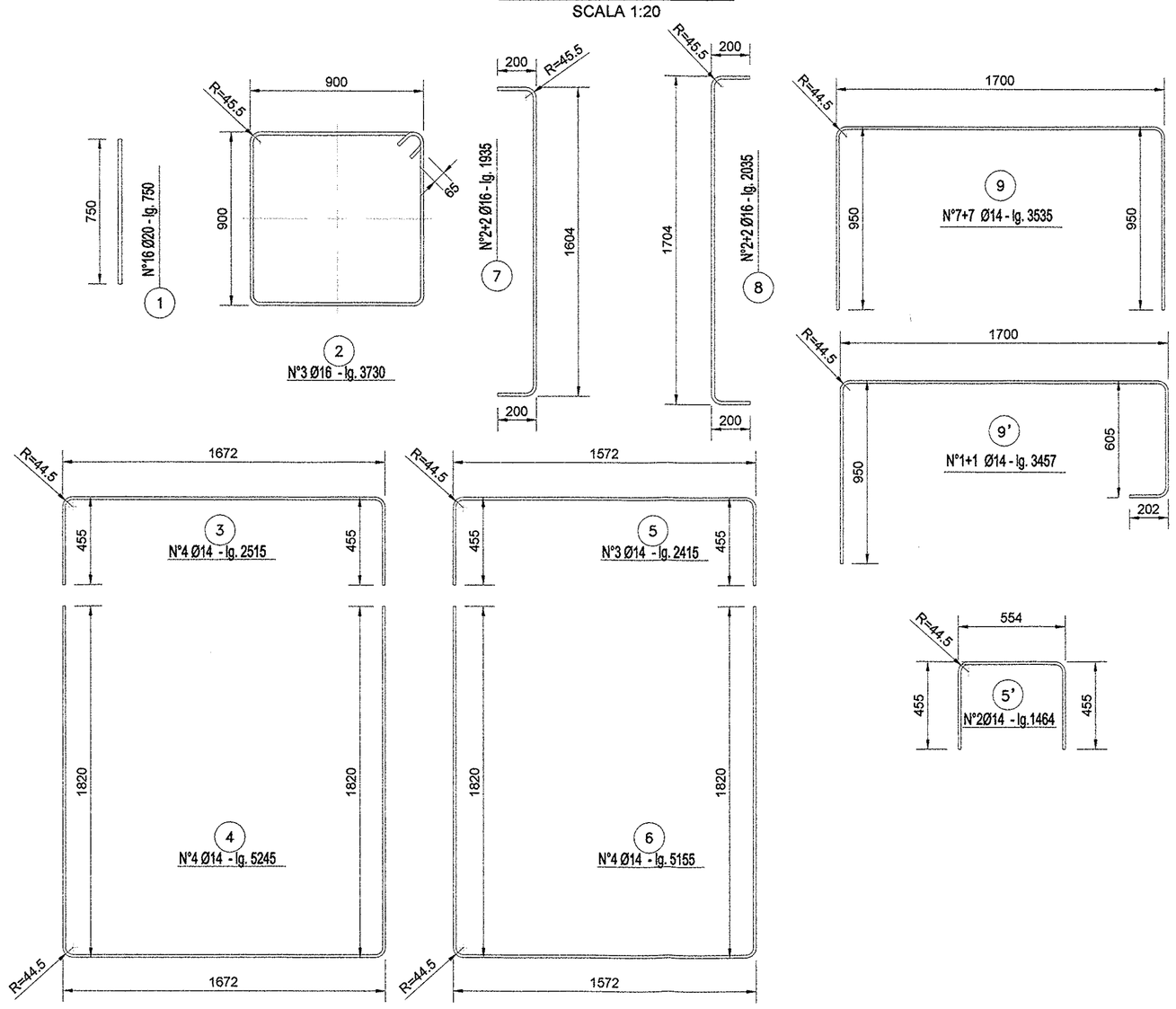

DISPOSIZIONE APPARECCHIATURE PALO DI 1ª FILA
Scala 1:50

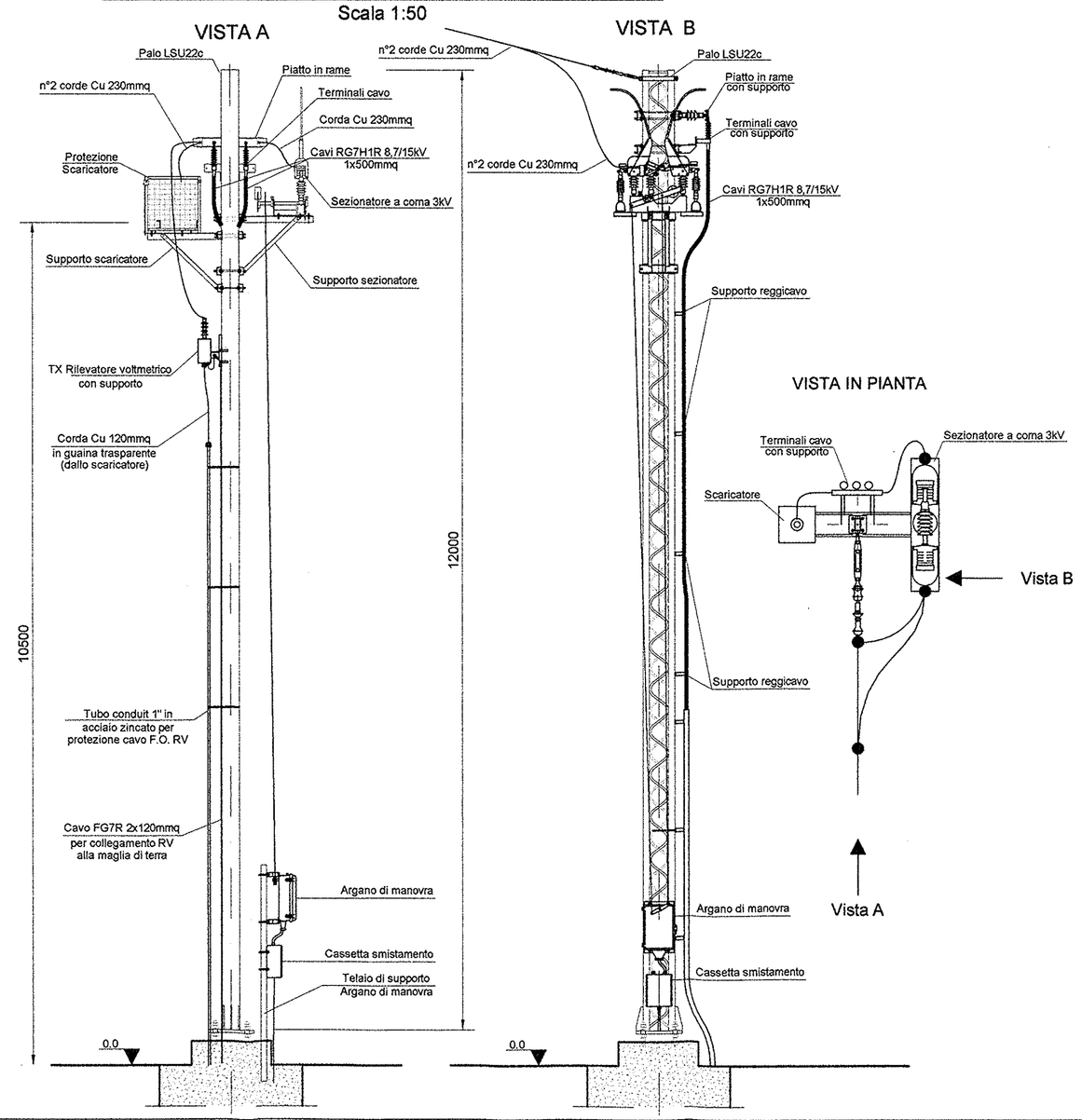

COMMITTENTE:

RFI RETE FERROVIARIA ITALIANA
GRUPPO FERROVIE DELLO STATO ITALIANE
DIREZIONE INVESTIMENTI
DIREZIONE PROGRAMMA INVESTIMENTI DIRETTRICE SUD

152

PROGETTAZIONE:

ITALFERR
GRUPPO FERROVIE DELLO STATO ITALIANE

CONTRATTO ISTITUZIONALE DI SVILUPPO PER LA REALIZZAZIONE DELLA DIRETTRICE FERROVIARIA NAPOLI-BARI-LECCE-TARANTO

U.O. ENERGIA E IMPIANTI DI TRAZIONE ELETTRICA

PROGETTO DEFINITIVO

LINEA POTENZA-FOGGIA - AMMODERNAMENTO

SOTTOPROGETTO 2 - ELETTRIFICAZIONE, RETTIFICHE DI TRACCIATO, SOPPRESSIONE P.L. E CONSOLIDAMENTO SEDE

LOTTO 1 - ELETTRIFICAZIONE

ELABORATI GENERALI

FONDAZIONE E ATTREZZAGGI PALI SEZIONATORI

SCALA: -:---

COMMESSA	LOTTO	FASE	ENTE	TIPO DOC.	OPERA/DISCIPLINA	PROGR.	REV.
IA0X	01	D	18	SC	SE0000	001	A

Rev.	Descrizione	Redatto	Data	Verificato	Data	Approvato	Data	Autorizzato Data
A	EMISSIONE ESECUTIVA	P.A. Di Franco	02/2015	P. Ruggeri	02/2015	G. Lestingi	02/2015	Guido Guidi 02/2015

File: IA0X01D18SCSE0000001A.DWG

n. Elab.: L1.290