SCHEMA FUNZIONALE IMPIANTO ANTI-INTRUSIONE

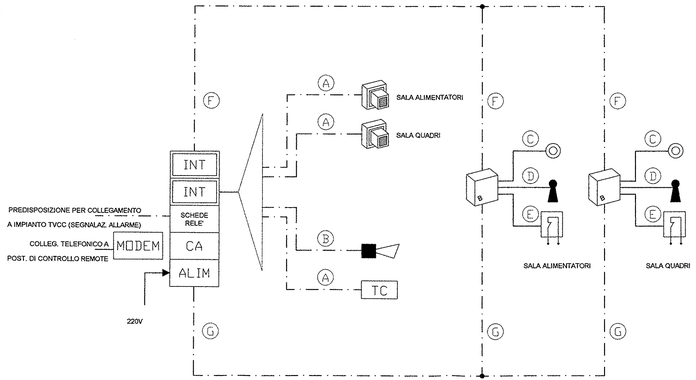

PLANIMETRIA IMPIANTO RILEVAZIONE INCENDI

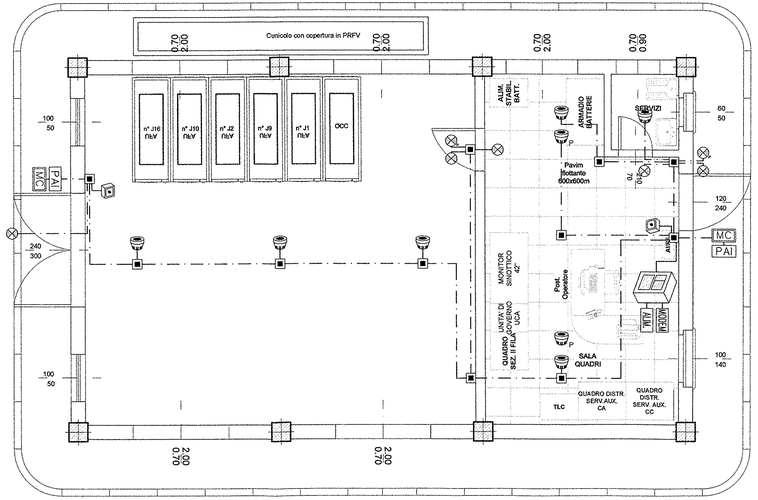

LEGENDA IMPIANTO ANTI-INTRUSIONE

- SENSORE VOLUMETRICO
- LETTORE DI PROSSIMITÀ
- CA — CENTRALE ANTINTRUSIONE E CONTROLLO ACCESSI
- INT — INTERFACCIA PERIFERICA
- ALIM — ALIMENTATORE
- CONTATTO MAGNETICO PORTA
- ELETTROSERRATURA
- SIRENA DA ESTERNO AUTOALIMENTATA
- PULSANTE PER APERTURA e/o INIBIZIONE CONTROLLO PORTA IN FASE DI USCITA.
- TC — TERMINALE DI CONTROLLO

- (A) -COLLEGAMENTO TRA L'INTERFACCIA PERIFERICA ED IL SENSORE VOLUMETRICO, REALIZZATO CON CAVO SEZIONE 2x2x0,22+2x0,75mmq
- (B) -COLLEGAMENTO TRA L'INTERFACCIA PERIFERICA E LA SIRENA AUTOALIMENTATA REALIZZATO IN CAVO TIPO FG70H2R SEZIONE 4x1,5mmq
- (C) -COLLEGAMENTO TRA IL LETTORE DI PROSSIMITA' ED IL PULSANTE APRIPORTA REALIZZATO IN CAVO TIPO FG70H2R SEZIONE 2x1,5mmq
- (D) -COLLEGAMENTO TRA IL LETTORE DI PROSSIMITA' E L'ELETTROSERRATURA REALIZZATO IN CAVO TIPO FG70H2R SEZIONE 2x1,5mmq
- (E) -COLLEGAMENTO TRA IL LETTORE DI PROSSIMITA' ED IL CONTATTO MAGNETICO SULL'INFISSO, REALIZZATO IN CAVO SEZIONE 2x2x0,22mmq
- (F) -COLLEGAMENTO LINEA BUS IN CAVO TWSTATO SEZIONE 2x1,3mmq
- (G) -COLLEGAMENTO LINEA DI ALIMENTAZIONE 12V REALIZZATO IN CAVO TIPO FG70H2R SEZIONE 2x1,5mmq

LEGENDA IMPIANTO RILEVAZIONE INCENDI

- RIVELATORE OTTICO DI FUMO
- RIVELATORE OTTICO DI FUMO POSATO NEL PAVIMENTO SOPRAELEV.
- PULSANTE ALLARME INCENDIO
- MC — MODULO DI COMANDO ATTUATORE
- MI — MODULO DI INGRESSO
- SA — SONDA DI ALLAGAMENTO
- PAI — PANNELLO DI ALLARME OTTICO/ACUSTICO
- ALIM — ALIMENTATORE 220/24V
- CENTRALINA DI RIVELAZIONE INCENDIO
- RIPETITORE OTTICO DI ALLARME
- RIPETITORE OTTICO DI ALLARME PER RIVELATORI POSATI NEL PAVIMENTO SOPRAELEVATO
- TUBAZIONI IN PVC RIGIDO PESANTE
- PUNTO DI CALATA DELLA DISTRIBUZIONE DAL SOFFITTO AL SOTTOPAVIMENTO
- SCATOLA DI DERIVAZIONE

COMMITTENTE:

RFI RETE FERROVIARIA ITALIANA
GRUPPO FERROVIE DELLO STATO ITALIANE
DIREZIONE INVESTIMENTI
DIREZIONE PROGRAMMA INVESTIMENTI DIRETTRICE SUD

141

PROGETTAZIONE:

ITALFERR
GRUPPO FERROVIE DELLO STATO ITALIANE

CONTRATTO ISTITUZIONALE DI SVILUPPO PER LA REALIZZAZIONE DELLA DIRETTRICE FERROVIARIA NAPOLI-BARI-LECCE-TARANTO

U.O. ENERGIA E IMPIANTI DI TRAZIONE ELETTRICA

PROGETTO DEFINITIVO

LINEA POTENZA-FOGGIA - AMMODERNAMENTO

SOTTOPROGETTO 2 - ELETTRIFICAZIONE, RETTIFICHE DI TRACCIATO, SOPPRESSIONE P.L. E CONSOLIDAMENTO SEDE

LOTTO 1 - ELETTRIFICAZIONE

ELABORATI GENERALI
FABBRICATO DI CABINA TE
IMPIANTI SPECIALI

SCALA: 1:50

COMMESSA	LOTTO	FASE	ENTE	TIPO DOC.	OPERA/DISCIPLINA	PROGR.	REV.
IA0X	01	D	18	PB	FA0012	004	A

Rev.	Descrizione	Redatto	Data	Verificato	Data	Approvato	Data	Autorizzato Data
A	EMISSIONE ESECUTIVA	P.A. Di Franco	03/2015	P. Ruggeri	03/2015	G. Lestingi	03/2015	Guido Quici 03/2015

File: IA0X01D18PBFA0012004A.DWG

n. Elab.: L1.315