TOMBINO CIRCOLARE
SEZIONE LONGITUDINALE
scala 1:50

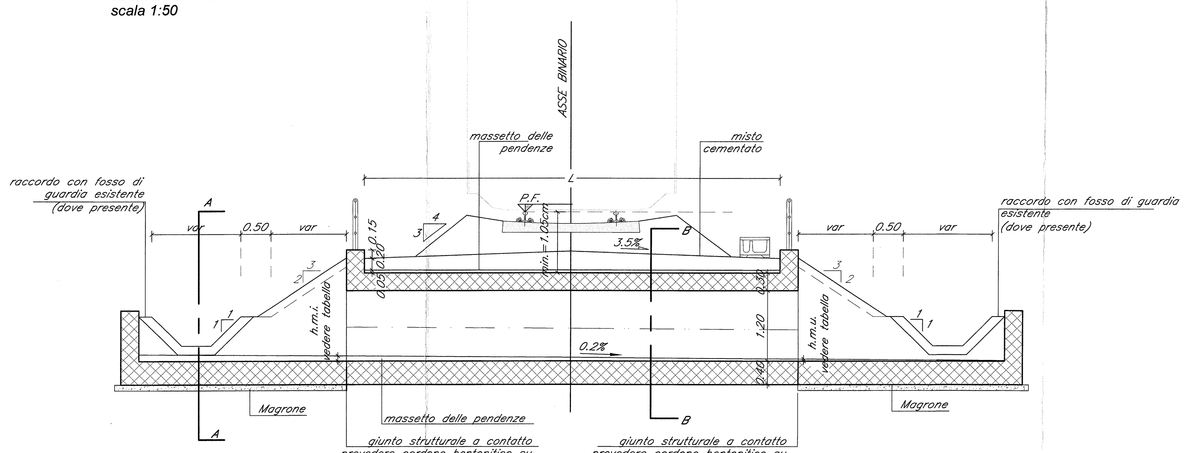

PARTICOLARE SEZIONE LONGITUDINALE
LATO VALLE CON CANALE RETTANGOLARE
scala 1:50

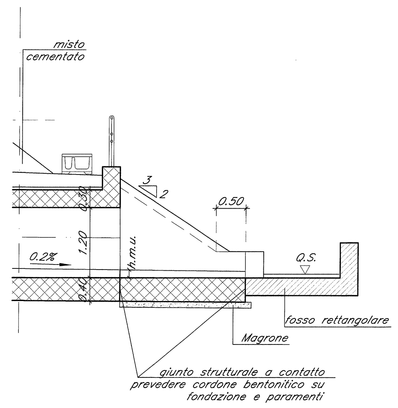

SEZIONE AA
scala 1:50

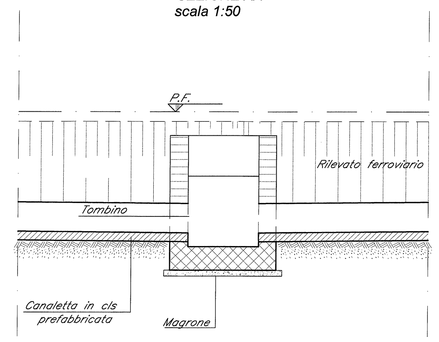

SEZIONE BB
TOMBINO Ø800
scala 1:50

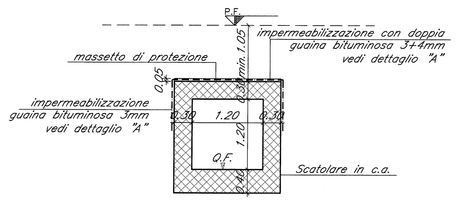

TOMBINI OGGETTO DI INTERVENTO

POSIZIONE		diametro	o.P.F.	L	h.m.i.	h.m.u.
	KM			(m)	(m)	(m)
CERVARO ROCCHETTA	Linea storica	12+595	1.20X1.20	85.36	7.00	0.40 0.395
CERVARO ROCCHETTA	Linea storica	12+745	1.20X1.20	85.56	7.00	0.40 0.395
CERVARO ROCCHETTA	Linea storica	12+895	1.20X1.20	85.83	7.00	0.11 0.095
CERVARO ROCCHETTA	Linea storica	13+045	1.20X1.20	86.02	7.00	0.11 0.095
CERVARO ROCCHETTA	Linea storica	43+117	1.20X1.20	241.57	7.00	0.11 0.095

SEZIONE FASE 1 DI SPINTA
scala 1:100

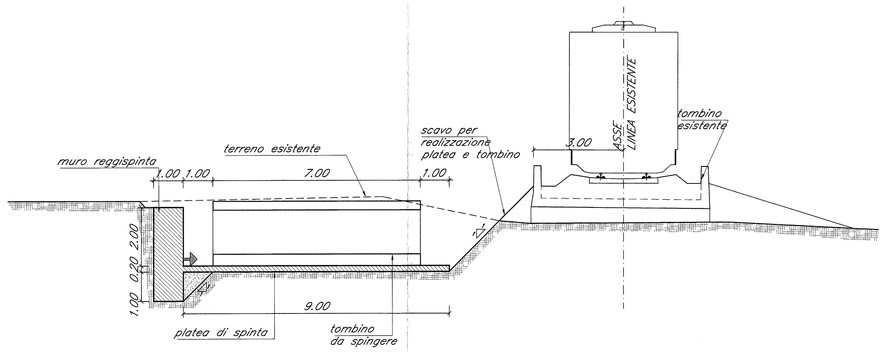

SEZIONE FASE 2 DI SPINTA
scala 1:100

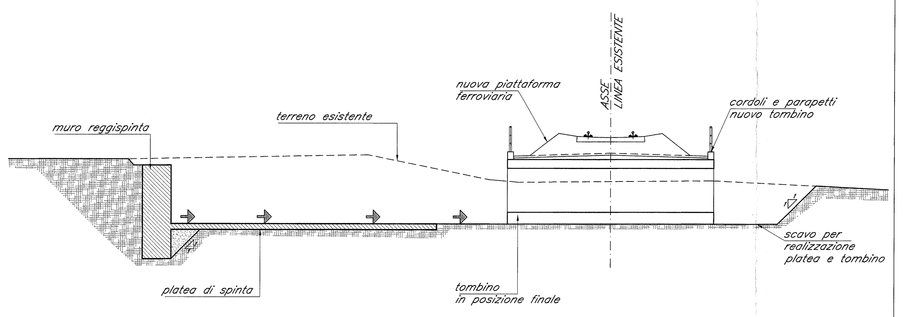

ZONE DI TRANSIZIONE - SEZIONE SCHEMATICA LONGITUDINALE
scala 1:50

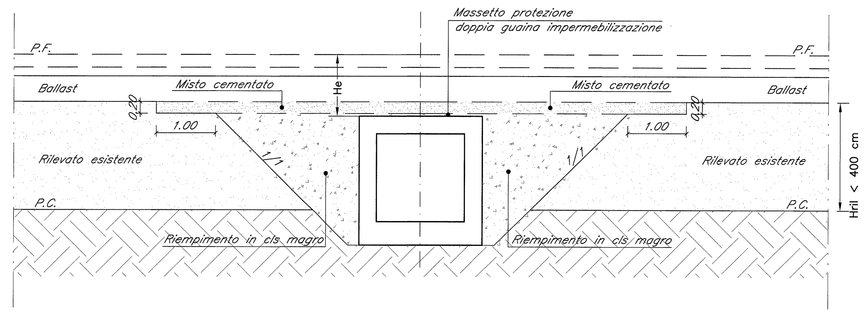

PIANTA FASE 1 DI SPINTA
scala 1:100

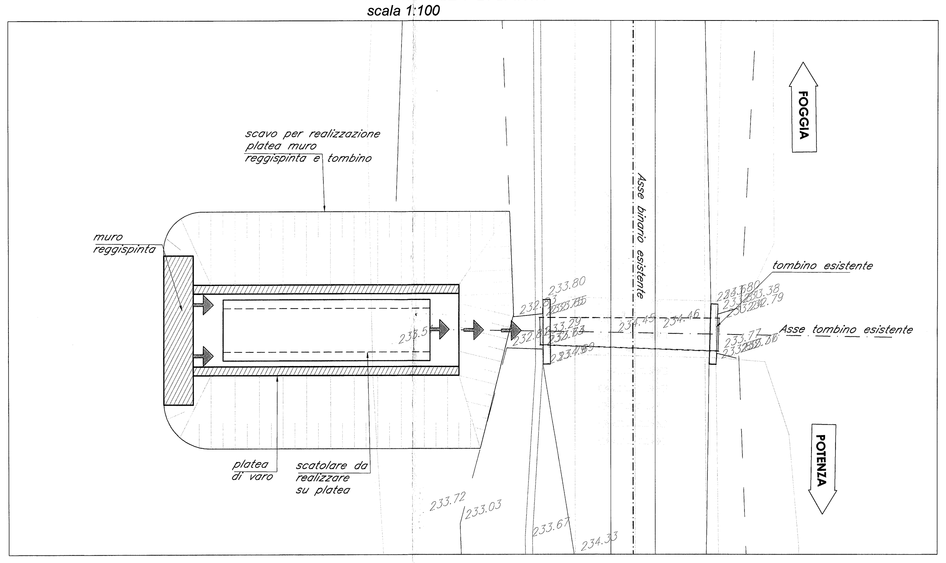

PIANTA FASE 2 DI SPINTA
scala 1:100

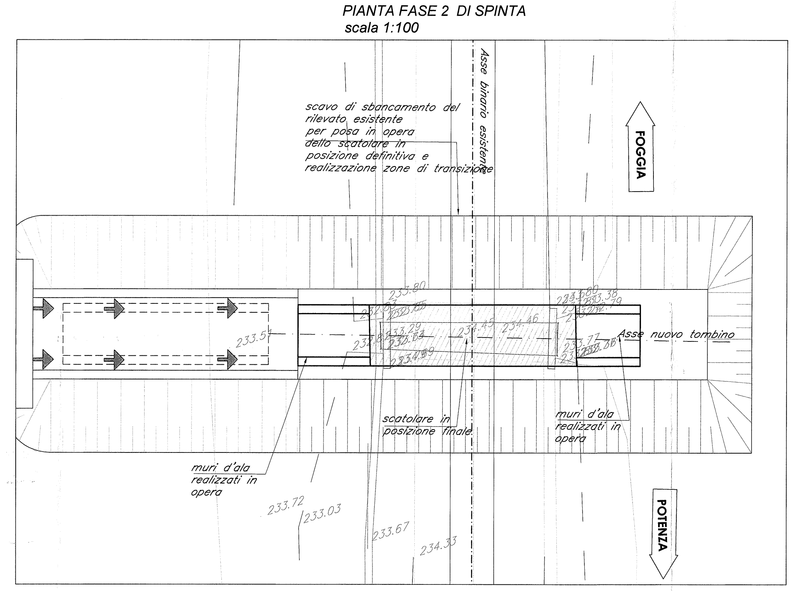

FASE 1
1) Realizzazione scavi per platea di varo e muro reggispinta
2) Realizzazione muro reggispinta e platea di varo
3) Realizzazione scatolare su platea di varo

FASE 2
1) Interruzione prolungata della linea ferroviaria
2) Realizzazione scavi di sbancamento del rilevato esistente per posizionamento scatolare in opera e zone di transizione
3) Spinta dello scatolare in posizione finale
4) Realizzazione zone di transizione e muri d'ala

PIANTA FASE 3 DI SPINTA
scala 1:100

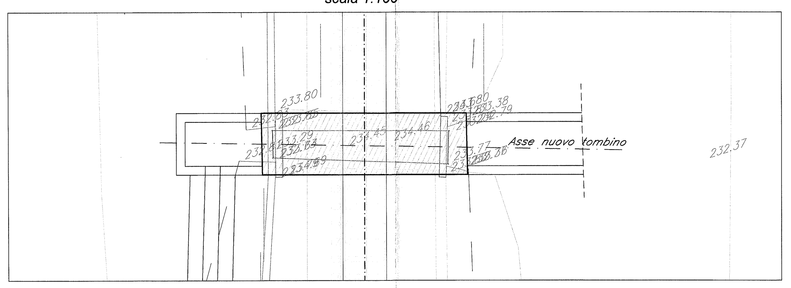

FASE 3
1) Completamento della sistemazione idraulica esterna (fossi di guardia, materassi reno, canali in cls)
2) Chiusura scavi, realizzazione cordoli laterali con parapetti e posa in opera del nuovo armamento

SEZIONE PLATEA DI SPINTA
scala 1:50

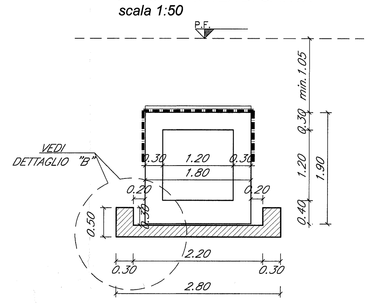

DETTAGLIO "B"
scala 1:20

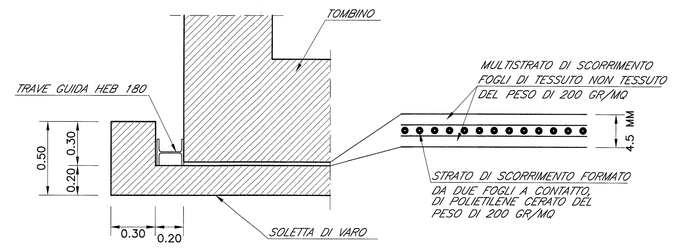

PIANTA PLATEA DI SPINTA
scala 1:50

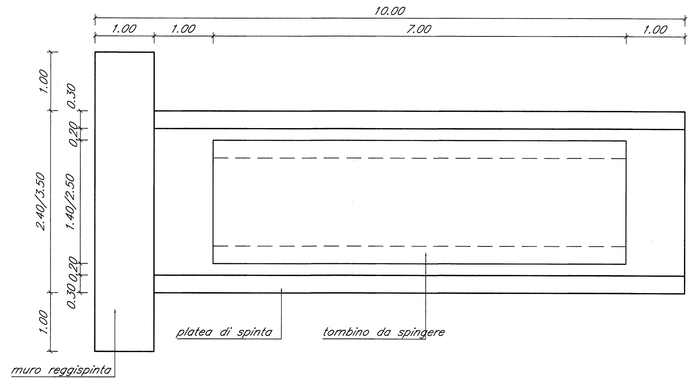

NOTE GENERALI

Per l'ubicazione delle opere di nuova realizzazione si rimanda al seguente elaborato:
- IAOX02D11P8IN0000001;
- IAOX02D11P8IN0000002;
- IAOX02D11P8IN0000003;
- IAOX02D11P8IN0000004;
- IAOX02D11P8IN0000005;
- IAOX02D11P8IN0000006;

GABBIONI E MATERASSI

–> MATERASSI METALLICI TIPO "RENO" CONFEZIONATI CON RETE METALLICA A DOPPIA TORSIONE A FORTE ZINCATURA AVENTI SPESSORE DI 30 cm.

–> GABBIONI METALLICI A SCATOLA CONFEZIONATI CON RETE METALLICA A DOPPIA TORSIONE A FORTE ZINCATURA AVENTI SPESSORE DI 50 E 100 cm.

Le prescrizioni e le caratteristiche dei materiali e dei copriferri e le incidenze sono riportate nell'elaborato Tabella Materiali

COMMITTENTE:

RFI RETE FERROVIARIA ITALIANA
GRUPPO FERROVIE DELLO STATO ITALIANE
DIREZIONE INVESTIMENTI
DIREZIONE PROGRAMMA INVESTIMENTI DIRETTRICE SUD

PROGETTAZIONE:

ITALFERR
GRUPPO FERROVIE DELLO STATO ITALIANE

CONTRATTO ISTITUZIONALE DI SVILUPPO PER LA REALIZZAZIONE DELLA DIRETTRICE FERROVIARIA NAPOLI-BARI-LECCE-TARANTO

U.O. CORPO STRADALE E GEOTECNICA

PROGETTO DEFINITIVO

LINEA POTENZA-FOGGIA - AMMODERNAMENTO

SOTTOPROGETTO 2 - ELETTRIFICAZIONE, RETTIFICHE DI TRACCIATO, SOPPRESSIONE P.L. E CONSOLIDAMENTO SEDE

LOTTO 2 - RETTIFICHE DI TRACCIATO, SOPPRESSIONE P.L. E CONSOLIDAMENTO SEDE

TOMBINI - nuova realizzazione - TRATTA CERVARO-ROCCHETTA-S.N.MELFI
Tombini idraulici 1.20x1.20 - Carpenteria e fasi

SCALA: VARIE

COMMESSA	LOTTO	FASE	ENTE	TIPO DOC.	OPERA/DISCIPLINA	PROGR.	REV.
IA0X	02	D	11	BZ	IN0000	012	A

Rev.	Descrizione	Redatto	Data	Verificato	Data	Approvato	Data	Autorizzato Data
A	Emissione Esecutiva	D.Grimaldi	marzo 2016	L.Urbani	marzo 2016	C.Lastrico	marzo 2016	F.Sacchi (marzo 2016)

File: IA0X02D11BZIN0000012A.dwg

n. Elab.: L2.74