## PIANTA FASE 1 DI SPINTA
scala 1:100

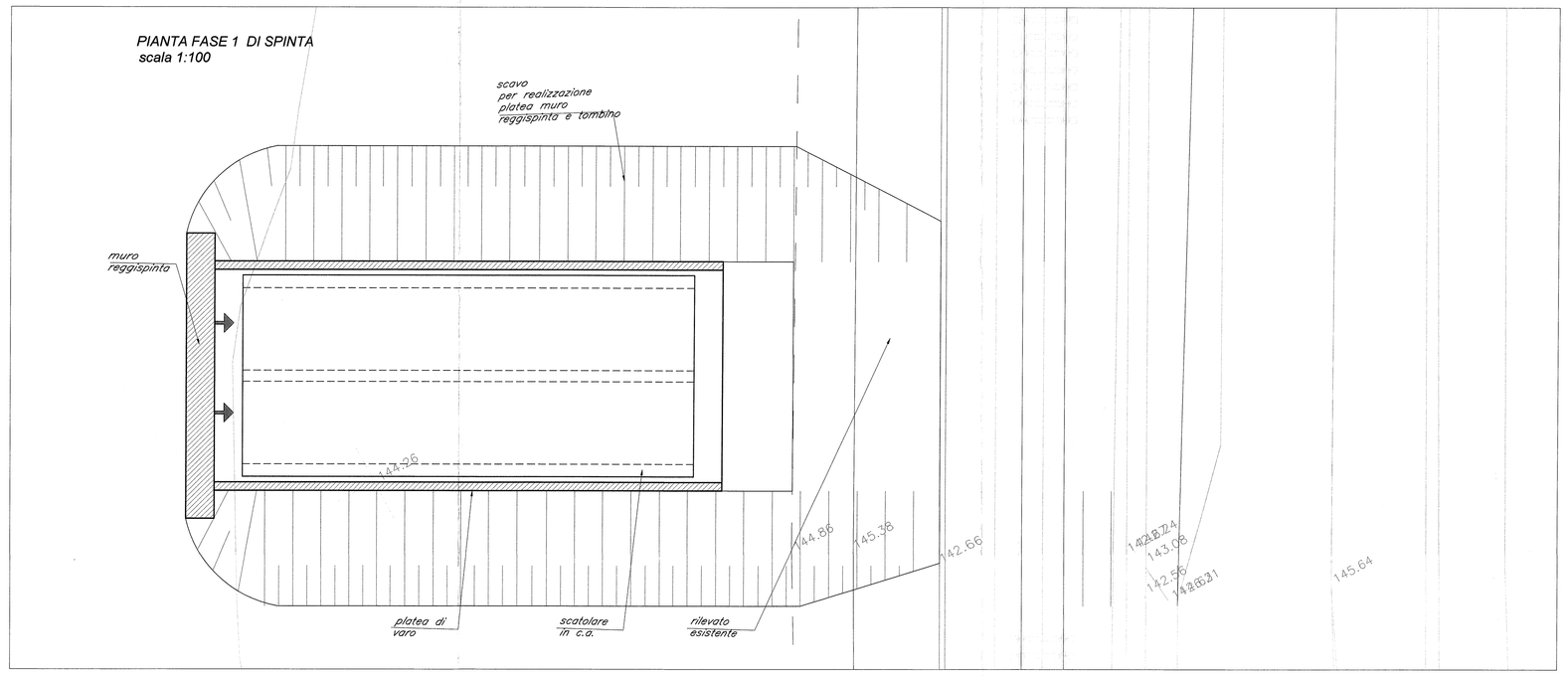


## SEZIONE FASE 1 DI SPINTA
scala 1:100

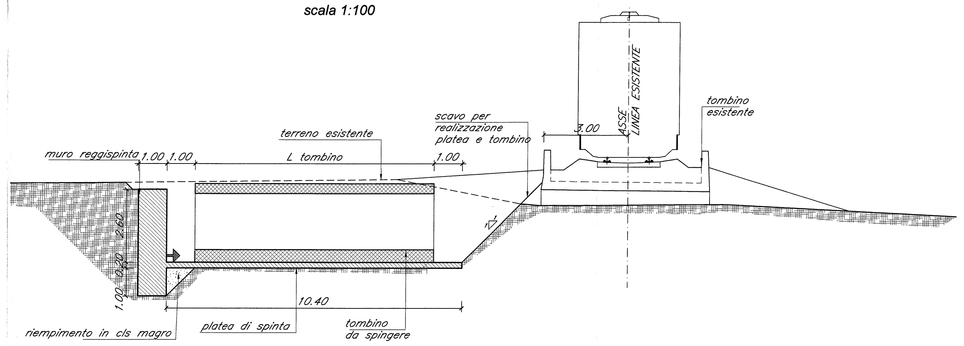


FASE 1
1) Realizzazione scavi per platea di varo e muro reggispinta
2) Realizzazione muro reggispinta e platea di varo
3) Realizzazione scatolare su platea di varo

## PIANTA FASE 2 DI SPINTA
scala 1:100

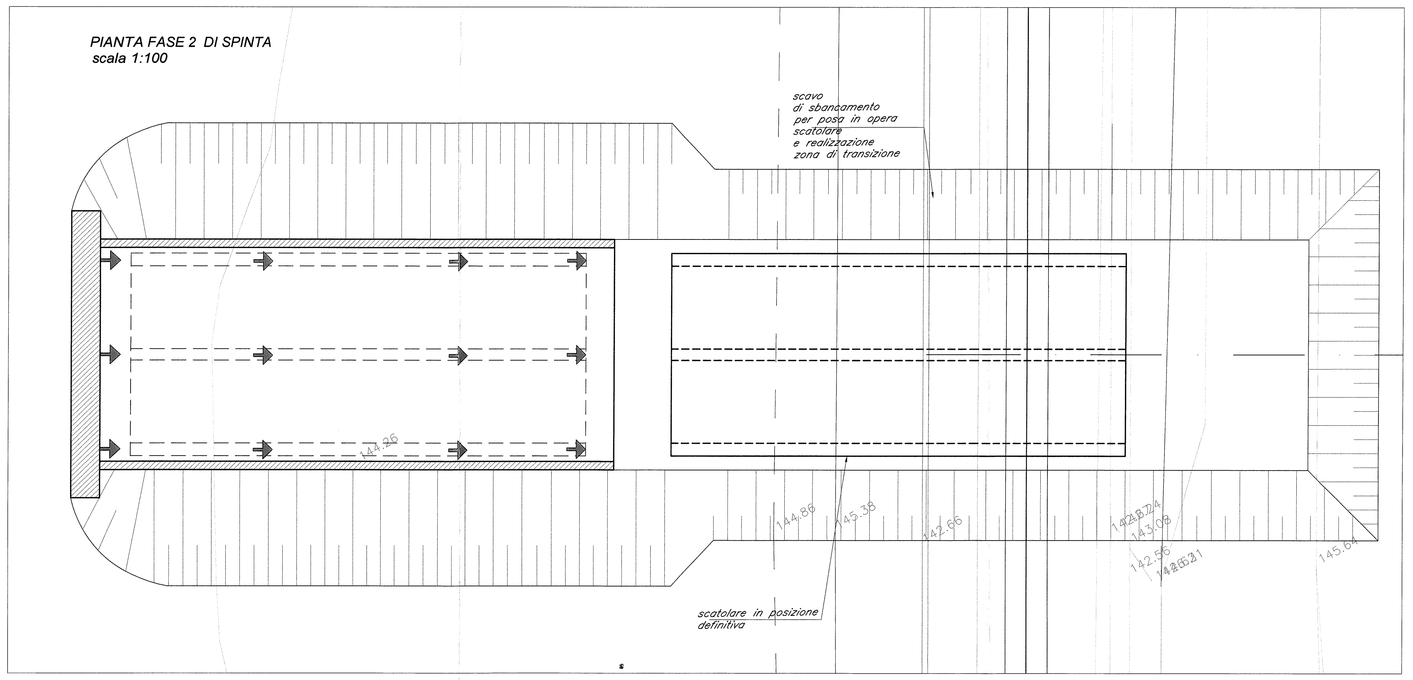


## SEZIONE FASE 2 DI SPINTA
scala 1:100

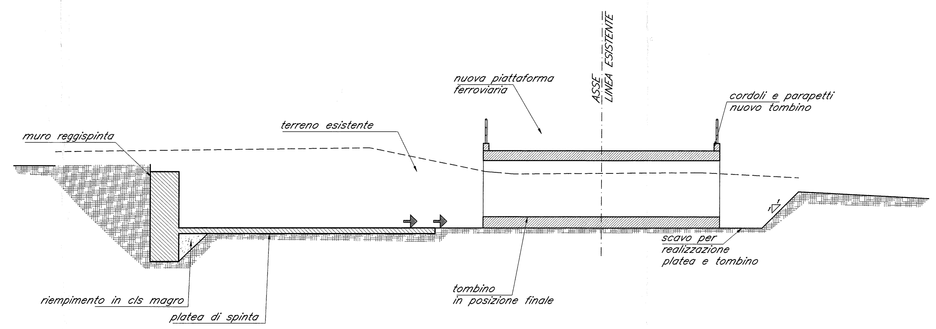


FASE 2
1) Interruzione della linea ferroviaria
2) Realizzazione scavi di sbancamento del rilevato esistente
per posizionamento scatolare in opera e zone di transizione
3) Spinta dello scatolare in posizione finale
4) Realizzazione zone di transizione e muri d'ala

## PIANTA FASE 3 DI SPINTA
scala 1:100

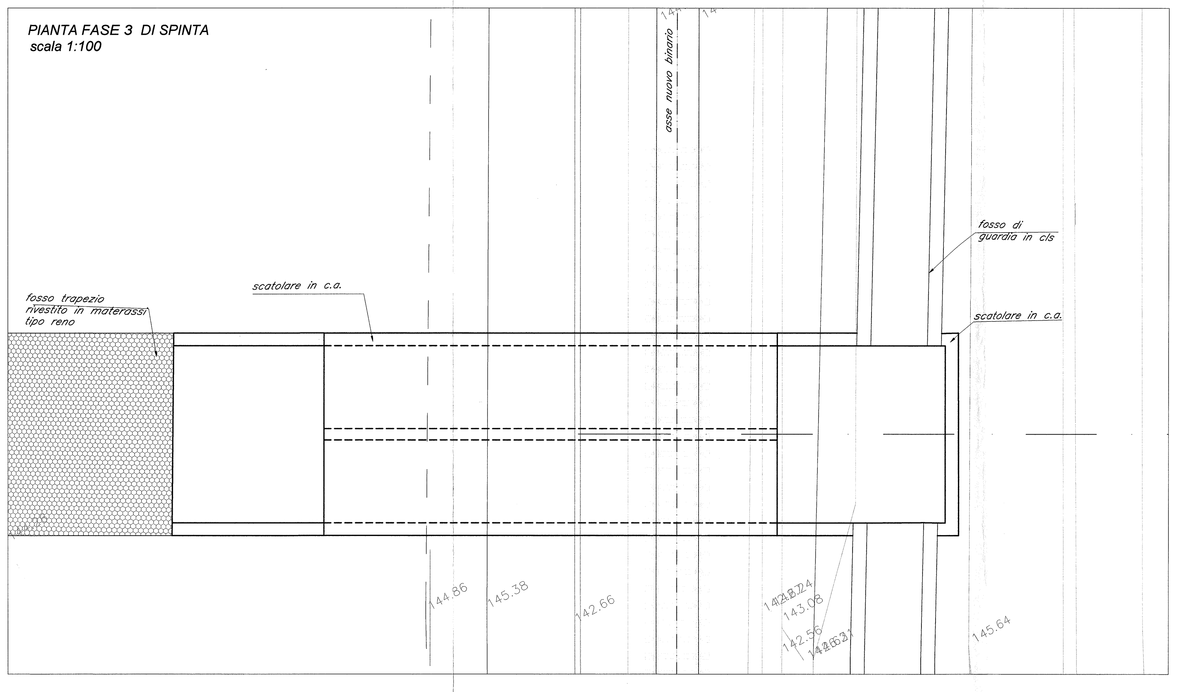


## SEZIONE FASE 3 DI SPINTA
scala 1:100

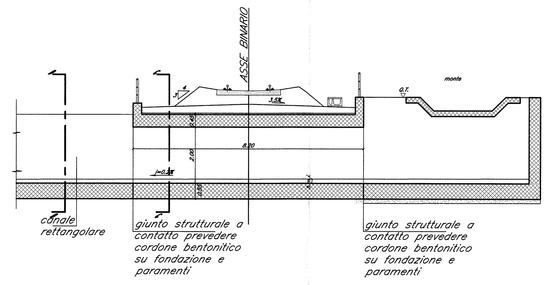


FASE 3
1) Completamento della sistemazione idraulica esterna (fossi di guardia, materassi reno, canali in cls)
2) Chiusura scavi, realizzazione cordoli laterali con parapetti e posa in opera del nuovo armamento

## TOMBINI OGGETTO DI INTERVENTO

| POSIZIONE | | | q.p.f. | L | h.m.i. | h.m.u. |
|---|---|---|---|---|---|---|
| | | KM | (m) | (m) | (m) | (m) |
| CERVARO ROCCHETTA | Linea storica | 23+842 | 144.39 | 8.20 | 0.014 | --- |

## NOTE GENERALI

Per l'ubicazione delle opere di nuova realizzazione si rimanda al seguente elaborato:
- IA0X02D11PZNV0500001;
- IA0X02D11PZNV0500002;
- IA0X02D11PZNV0500003;
- IA0X02D11PZNV0500004;
- IA0X02D11PZNV0500005;
- IA0X02D11PZNV0500006;

GABBIONI E MATERASSI

–> MATERASSI METALLICI TIPO "RENO" CONFEZIONATI CON RETE METALLICA A DOPPIA TORSIONE A FORTE ZINCATURA AVENTI SPESSORE DI 30 cm.

–> GABBIONI METALLICI A SCATOLA CONFEZIONATI CON RETE METALLICA A DOPPIA TORSIONE A FORTE ZINCATURA AVENTI SPESSORE DI 50 E 100 cm.

Le prescrizioni e le caratteristiche dei materiali e dei copriferri e le incidenze sono riportate nell'elaborato Tabella Materiali

COMMITTENTE:

RFI RETE FERROVIARIA ITALIANA
GRUPPO FERROVIE DELLO STATO ITALIANE
DIREZIONE INVESTIMENTI
DIREZIONE PROGRAMMA INVESTIMENTI DIRETTRICE SUD

PROGETTAZIONE:

ITALFERR
GRUPPO FERROVIE DELLO STATO ITALIANE

**CONTRATTO ISTITUZIONALE DI SVILUPPO PER LA REALIZZAZIONE DELLA DIRETTRICE FERROVIARIA NAPOLI-BARI-LECCE-TARANTO**

**U.O. CORPO STRADALE E GEOTECNICA**

**PROGETTO DEFINITIVO**

**LINEA POTENZA-FOGGIA - AMMODERNAMENTO**

**SOTTOPROGETTO 2 - ELETTRIFICAZIONE, RETTIFICHE DI TRACCIATO, SOPPRESSIONE P.L. E CONSOLIDAMENTO SEDE**

**LOTTO 2 - RETTIFICHE DI TRACCIATO, SOPPRESSIONE P.L. E CONSOLIDAMENTO SEDE**

**TOMBINI - nuova realizzazione - TRATTA CERVARO-ROCCHETTA-S.N.MELFI**
**Tombini idraulici 3.00x2.00 - Doppia canna - Fasi**

SCALA: VARIE

| COMMESSA | LOTTO | FASE | ENTE | TIPO DOC. | OPERA/DISCIPLINA | PROGR. | REV. |
|---|---|---|---|---|---|---|---|
| IA0X | 02 | D | 11 | BZ | IN0000 | 011 | A |

| Rev. | Descrizione | Redatto | Data | Verificato | Data | Approvato | Data | Autorizzato Data |
|---|---|---|---|---|---|---|---|---|
| A | Emissione Esecutiva | G.Grimaldi | marzo 2015 | L.Lizzi | marzo 2015 | G.Degirolamo | marzo 2015 | P.Stefanini marzo 2015 |

File: IA0X02D11BZIN0000011A.dwg

n. Elab.:

L.2.28