PIANTA FONDAZIONI RAMPA OVEST
Scala 1:100

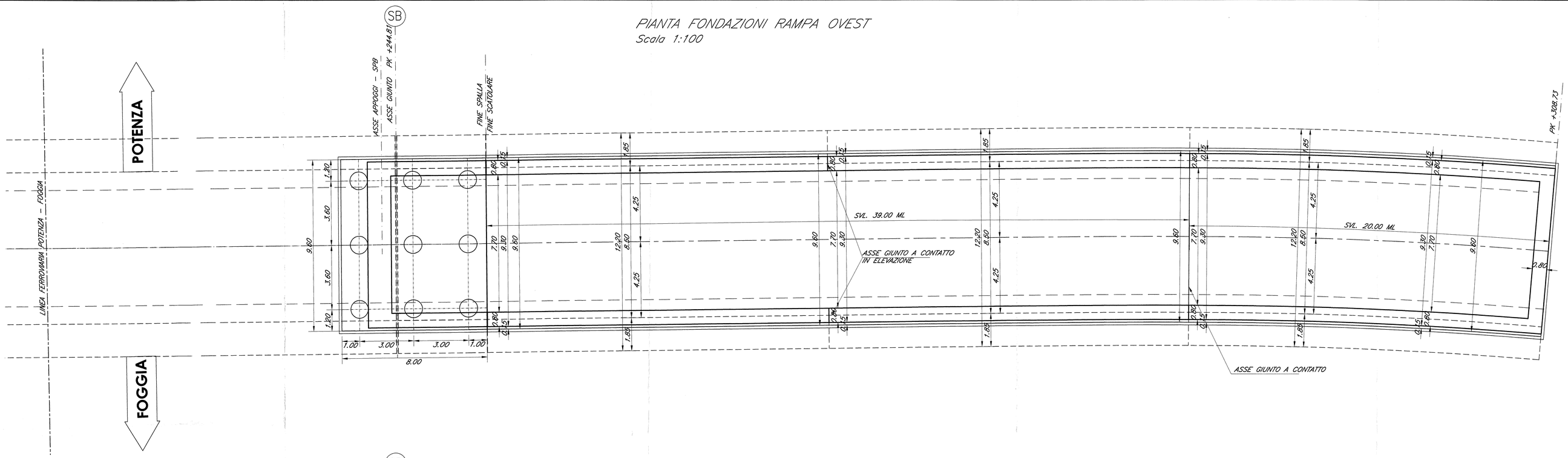

SEZIONE LONGITUDINALE RAMPA OVEST
Scala 1:100

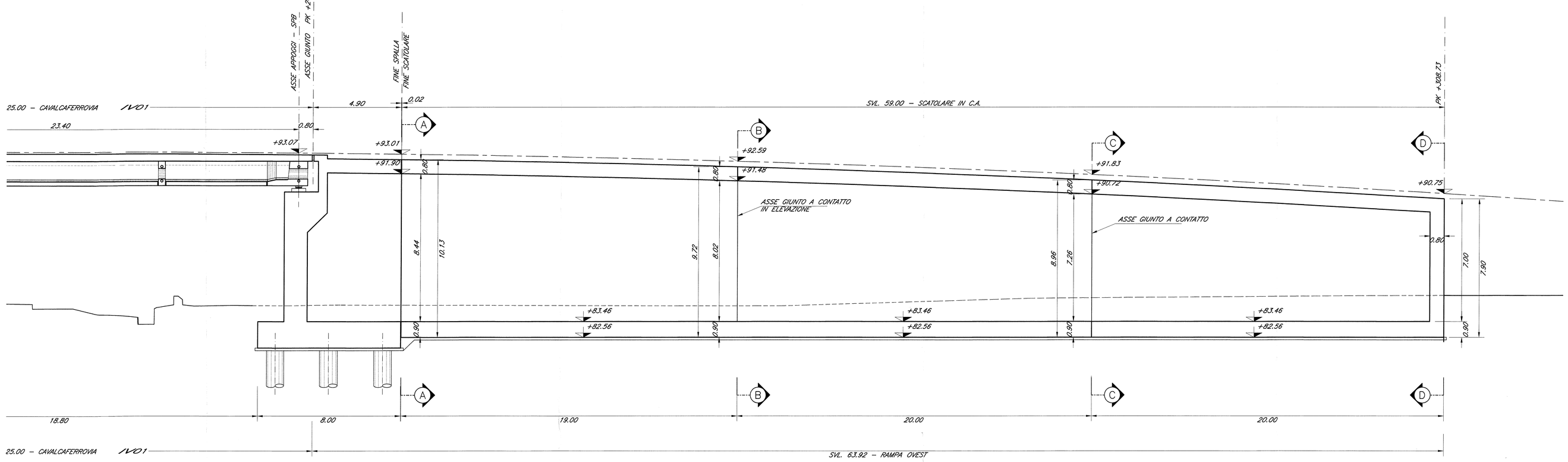

SEZIONE A-A
Scala 1:100

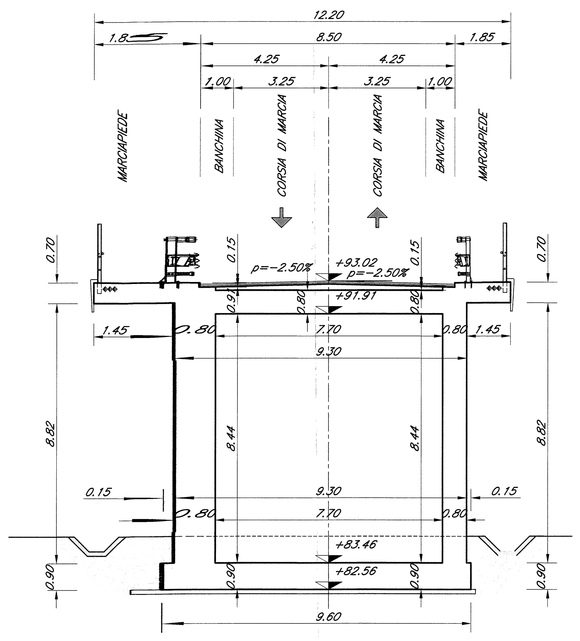

SEZIONE B-B
Scala 1:100

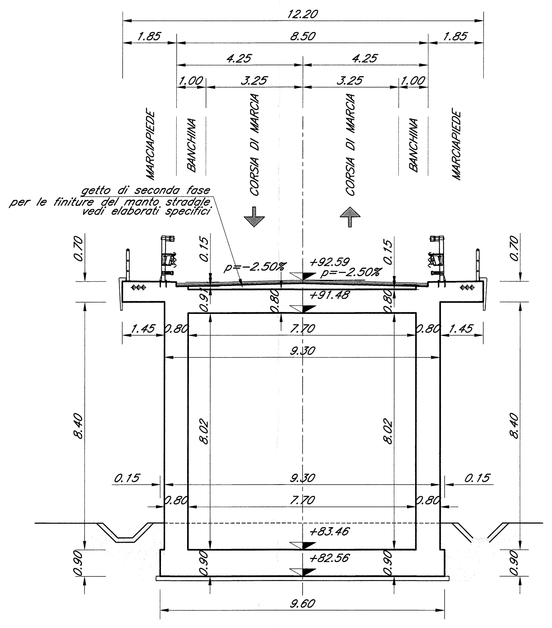

SEZIONE C-C
Scala 1:100

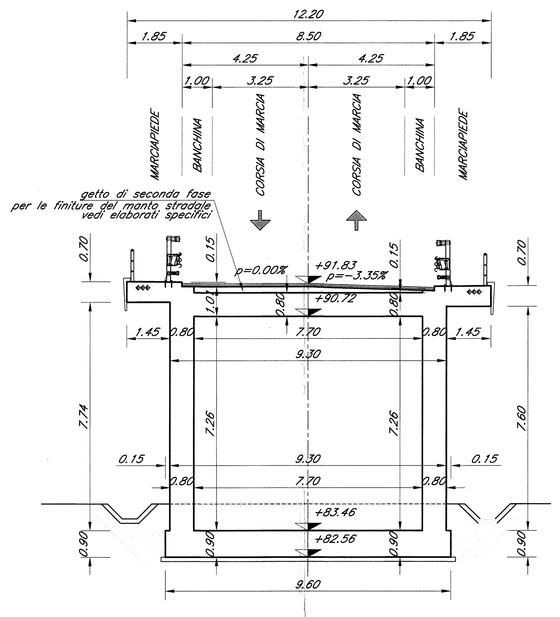

SEZIONE D-D
Scala 1:100

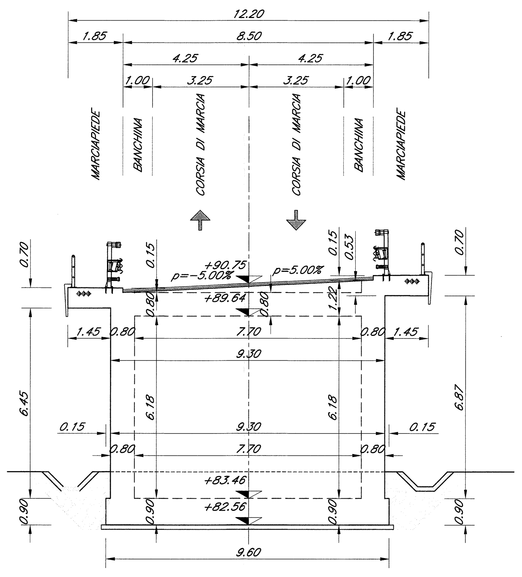

N.B.= Le progressive ferroviarie riportate sulle opere d'arte sono quelle storiche.

Le prescrizioni e le caratteristiche dei materiali e dei copriferri e le incidenze sono riportate nell'elaborato Tabella Materiali

COMMITTENTE:

RFI RETE FERROVIARIA ITALIANA
GRUPPO FERROVIE DELLO STATO ITALIANE
DIREZIONE INVESTIMENTI
DIREZIONE PROGRAMMA INVESTIMENTI DIRETTRICE SUD

PROGETTAZIONE:

ITALFERR
GRUPPO FERROVIE DELLO STATO ITALIANE

CONTRATTO ISTITUZIONALE DI SVILUPPO PER LA REALIZZAZIONE DELLA DIRETTRICE FERROVIARIA NAPOLI-BARI-LECCE-TARANTO

U.O. STRUTTURE

PROGETTO DEFINITIVO

LINEA POTENZA-FOGGIA - AMMODERNAMENTO
SOTTOPROGETTO 2 - ELETTRIFICAZIONE, RETTIFICHE DI TRACCIATO, SOPPRESSIONE P.L. E CONSOLIDAMENTO SEDE
LOTTO 2 - RETTIFICHE DI TRACCIATO, SOPPRESSIONE P.L. E CONSOLIDAMENTO SEDE

IV01- KM 11+764
CARPENTERIA SCATOLARE D'APPROCCIO OVEST

SCALA: 1:100

COMMESSA	LOTTO	FASE	ENTE	TIPO DOC.	OPERA/DISCIPLINA	PROGR.	REV.
IA0X	02	D	09	BA	IV0100	002	A

Rev.	Descrizione	Redatto	Data	Verificato	Data	Approvato	Data	Autorizzato Data
A	Emissione definitiva	G.Grimaldi	marzo 2015	P.Bellino	marzo 2015	L.Lestingi	marzo 2015	A. Vitucci marzo 2015

File: IA0X02D09BAIV0100002A.dwg

n. Elab.:

L2.175