SEZIONE E–E
Scala 1:50

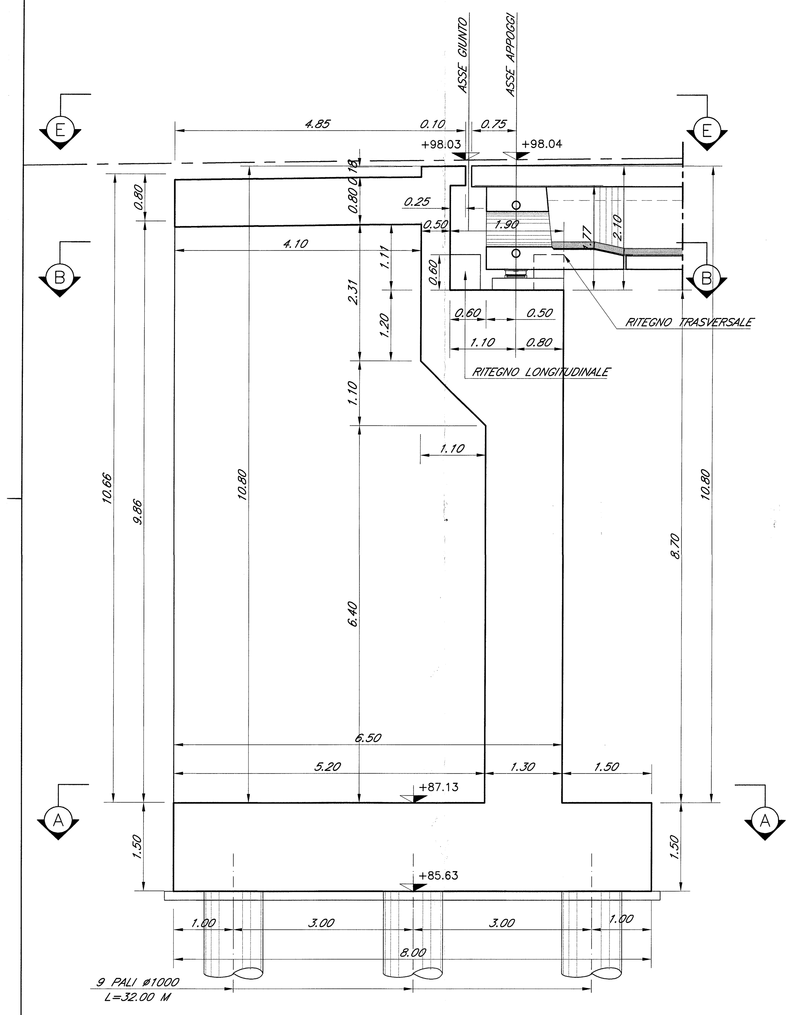

SEZIONE G–G
Scala 1:50

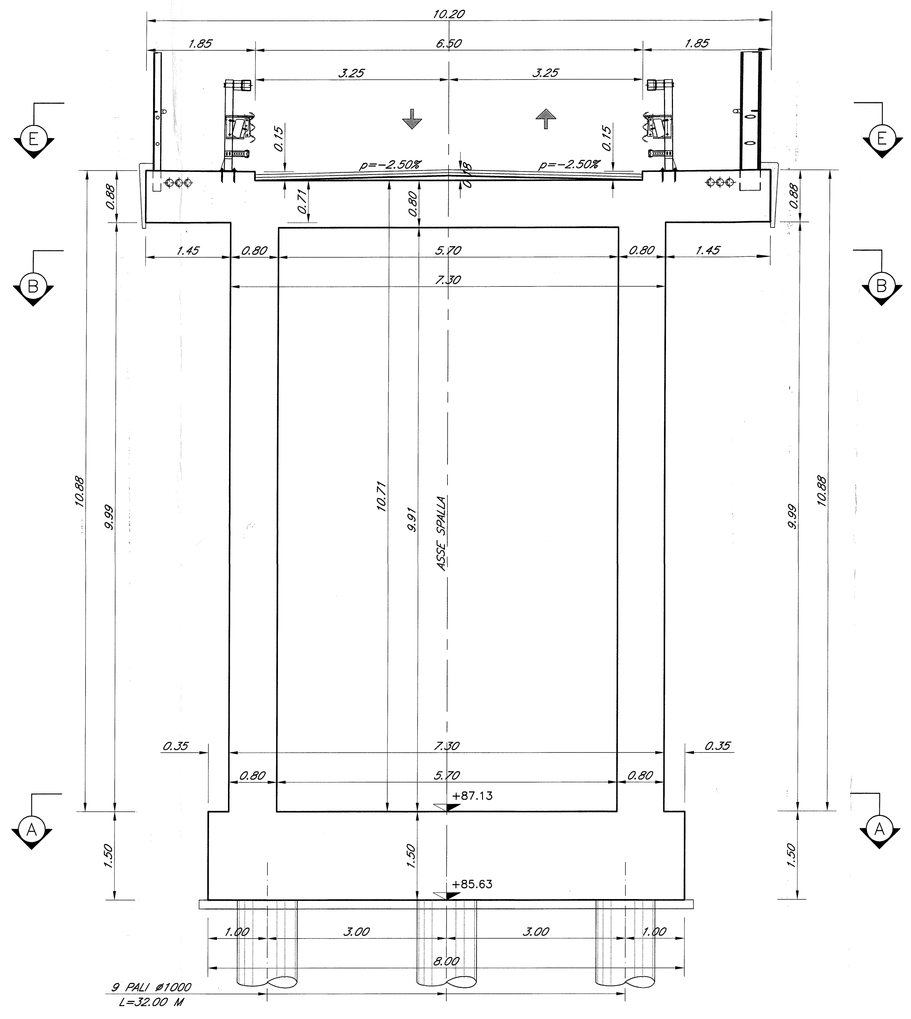

SEZIONE F–F
Scala 1:50

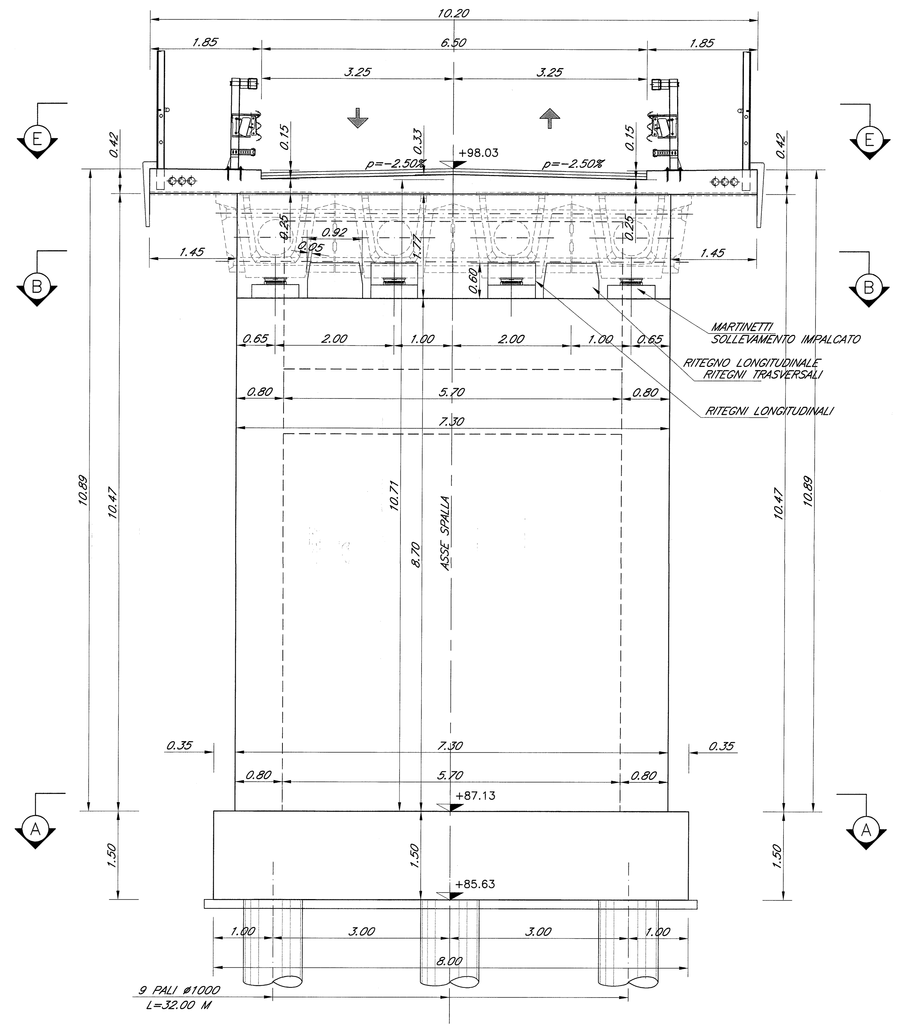

SEZIONE A–A
Scala 1:50

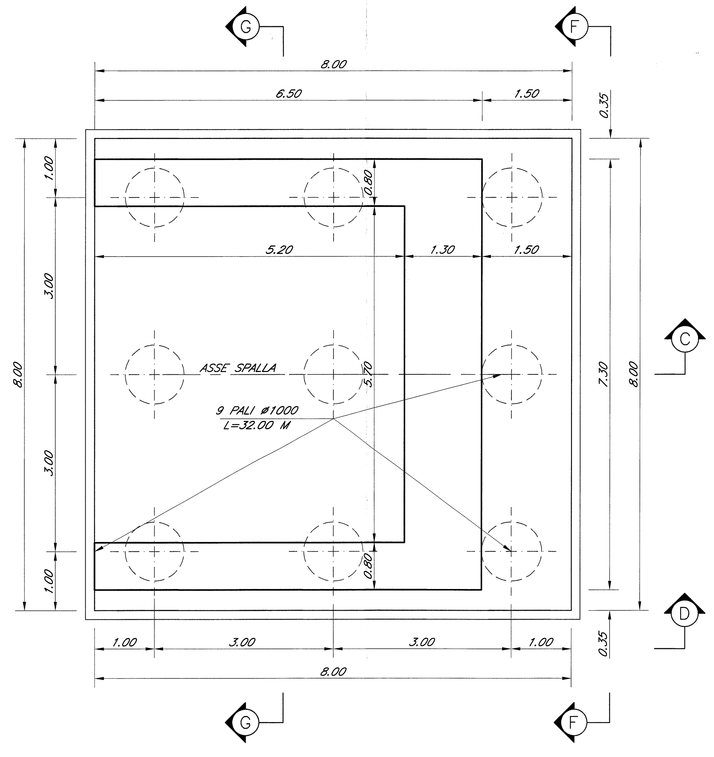

SEZIONE B–B
Scala 1:50

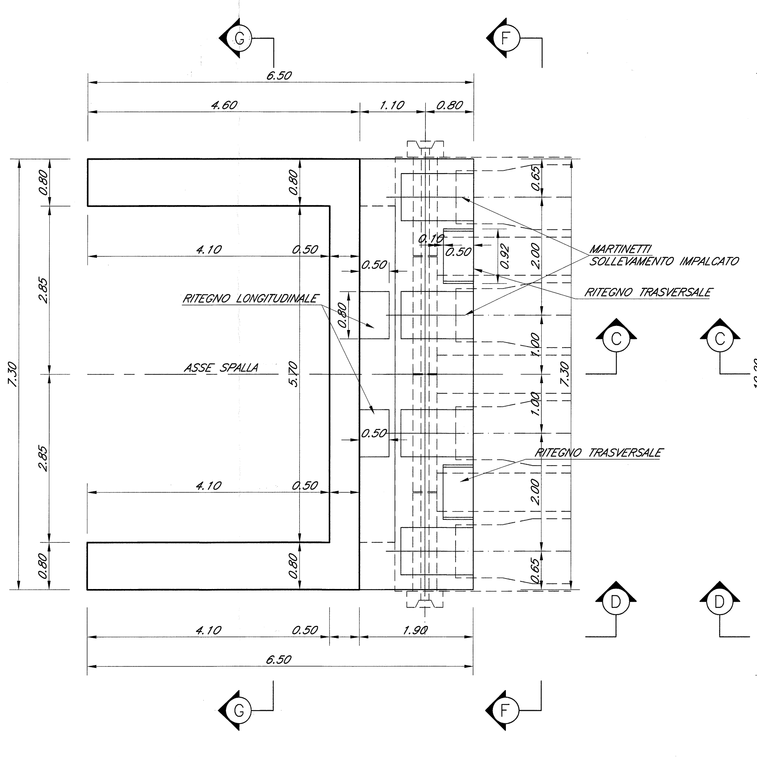

SEZIONE E–E
Scala 1:50

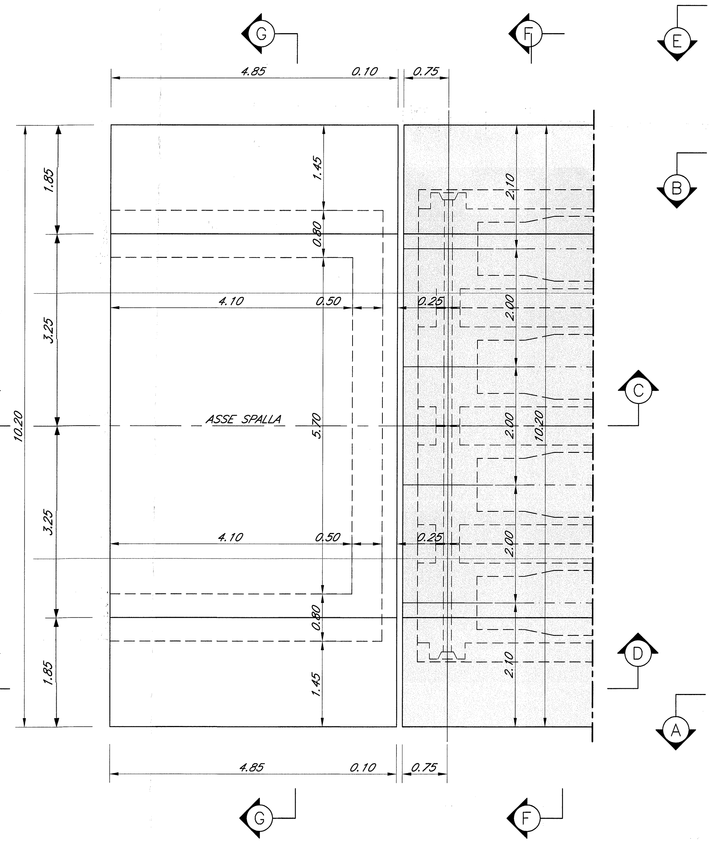

SEZIONE D–D
Scala 1:50

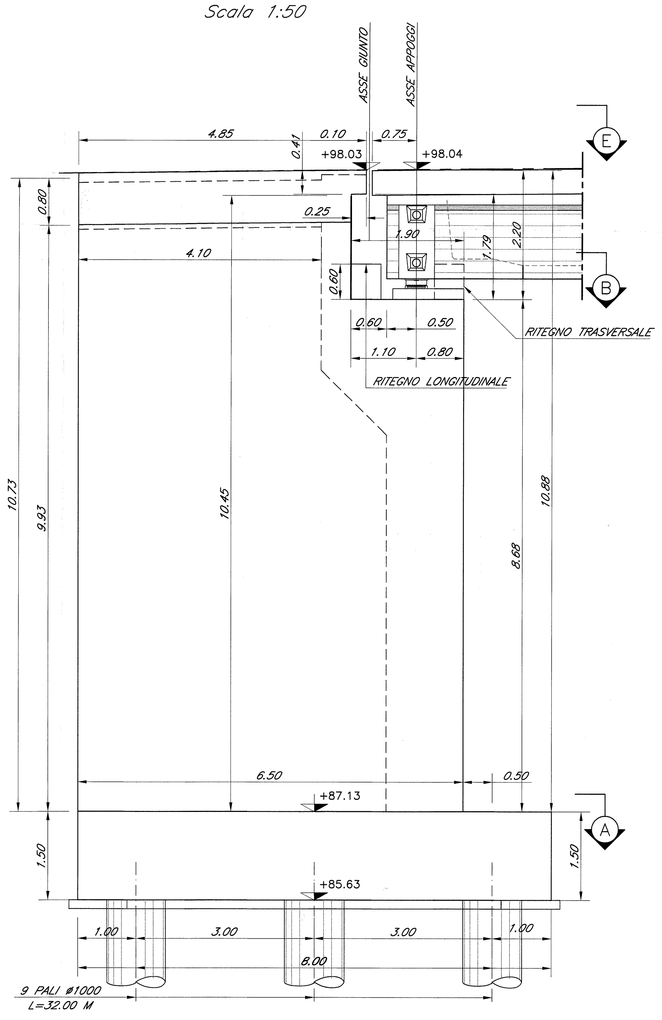

N.B.= Le progressive ferroviarie riportate sulle opere d'arte sono quelle storiche.

Le prescrizioni e le caratteristiche dei materiali e dei copriferri e le incidenze sono riportate nell'elaborato Tabella Materiali

COMMITTENTE:

RFI RETE FERROVIARIA ITALIANA
GRUPPO FERROVIE DELLO STATO ITALIANE
DIREZIONE INVESTIMENTI
DIREZIONE PROGRAMMA INVESTIMENTI DIRETTRICE SUD

PROGETTAZIONE:

ITALFERR
GRUPPO FERROVIE DELLO STATO ITALIANE

CONTRATTO ISTITUZIONALE DI SVILUPPO PER LA REALIZZAZIONE DELLA DIRETTRICE FERROVIARIA NAPOLI-BARI-LECCE-TARANTO

U.O. STRUTTURE

PROGETTO DEFINITIVO

LINEA POTENZA-FOGGIA - AMMODERNAMENTO

SOTTOPROGETTO 2 - ELETTRIFICAZIONE, RETTIFICHE DI TRACCIATO, SOPPRESSIONE P.L. E CONSOLIDAMENTO SEDE

LOTTO 2 - RETTIFICHE DI TRACCIATO, SOPPRESSIONE P.L. E CONSOLIDAMENTO SEDE

IV02- KM 14+942
CARPENTERIA SPALLA "A"

SCALA: 1:50

COMMESSA	LOTTO	FASE	ENTE	TIPO DOC.	OPERA/DISCIPLINA	PROGR.	REV.
IA0X	02	D	09	BB	IV0200	001	A

Rev.	Descrizione	Redatto	Data	Verificato	Data	Approvato	Data	Autorizzato Data
A	Emissione definitiva	G.Grimaldi	marzo 2015	[illegible]	marzo 2015	[illegible]	marzo 2015	A. Vittorini marzo 2015

File: IA0X02D09BBIV0200001A.dwg

n. Elab.:

L2.180