PILA TIPO 1 (P18)

SEZIONE A–A
SCALA 1:50

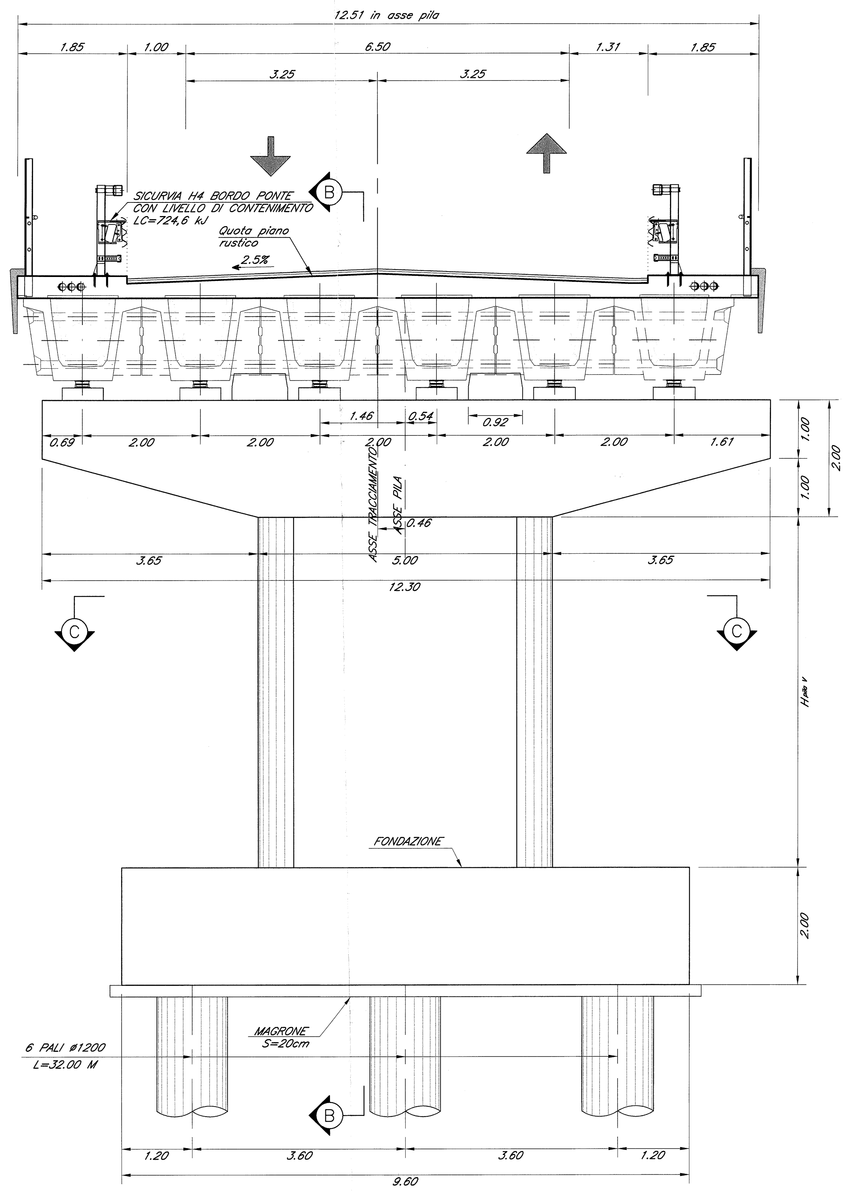

SEZIONE B–B
SCALA 1:50

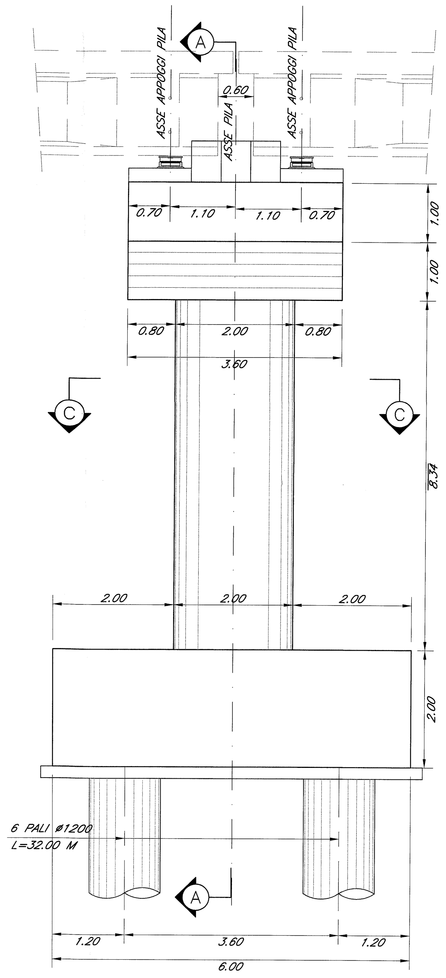

SEZIONE C–C
SCALA 1:50

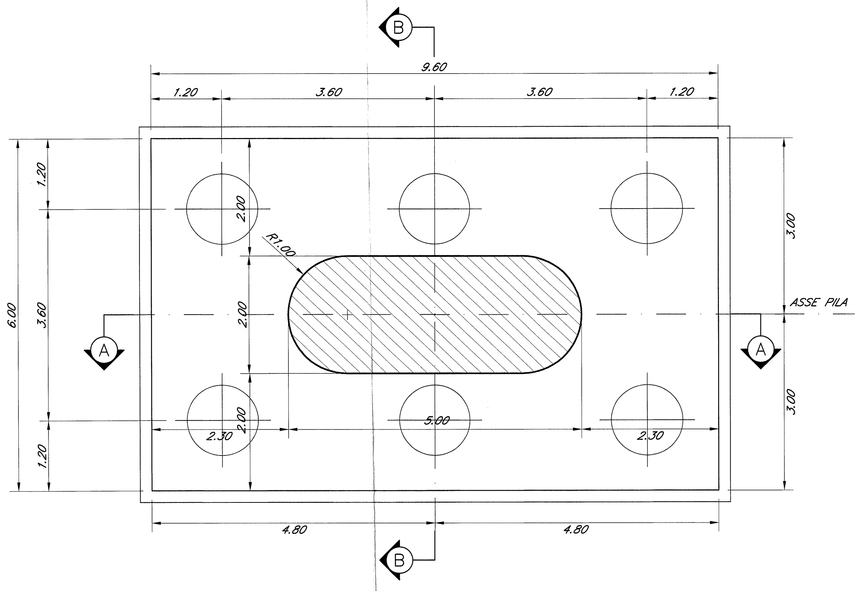

PILE TIPO 2 (P19, P20, P21, P22)

SEZIONE A–A
SCALA 1:50

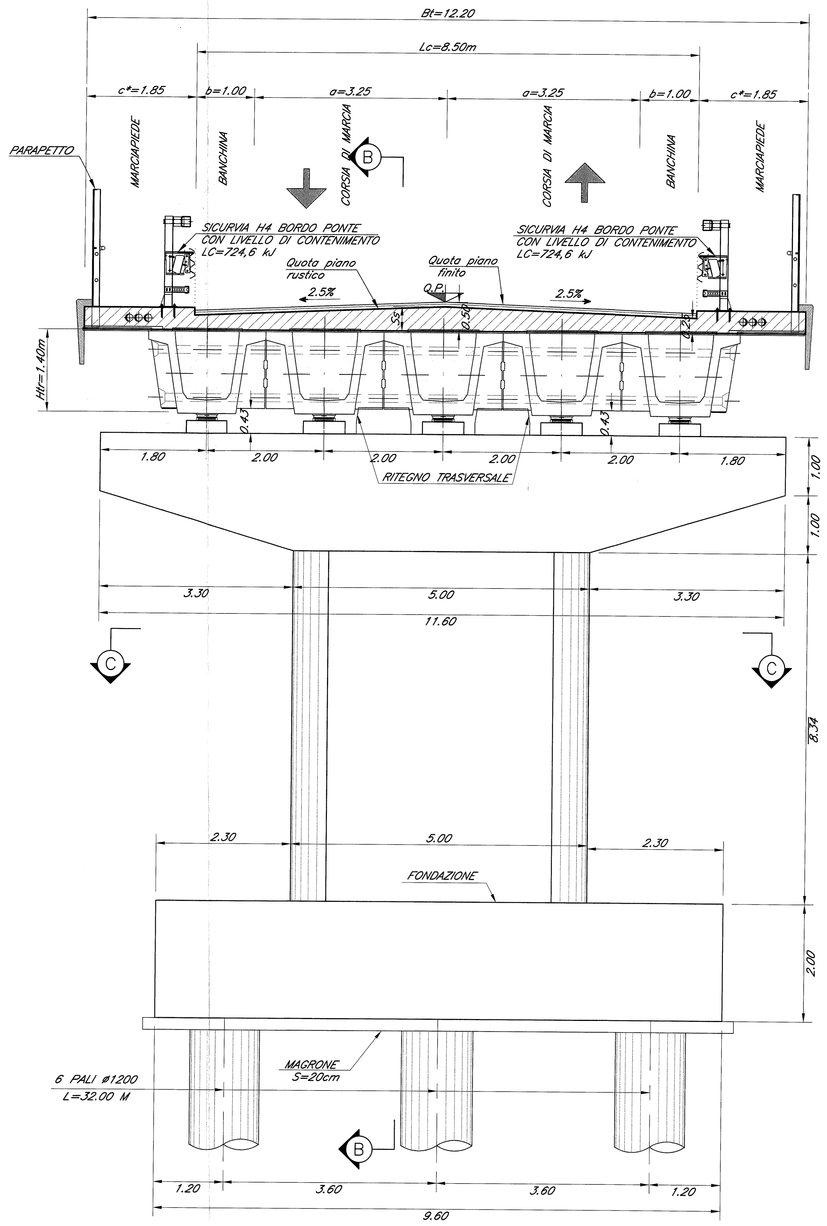

SEZIONE B–B
SCALA 1:50

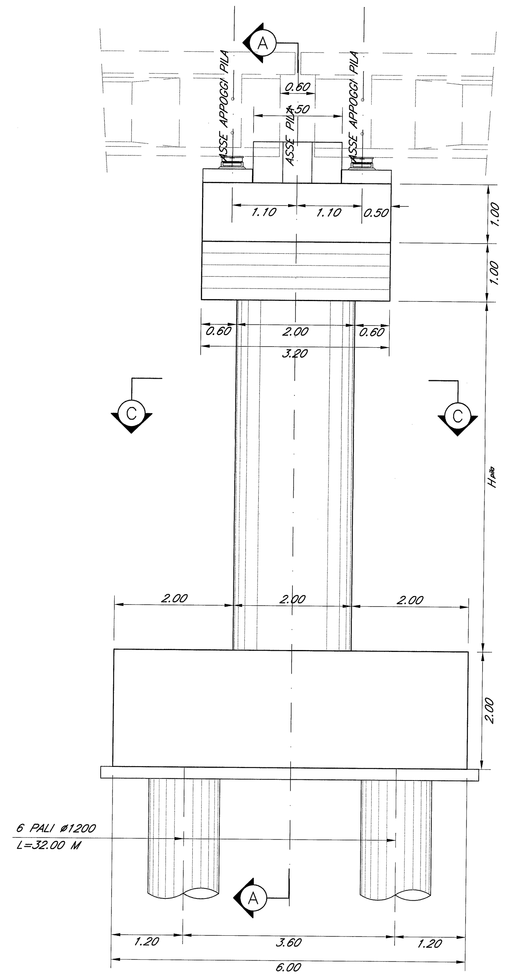

SEZIONE C–C
SCALA 1:50

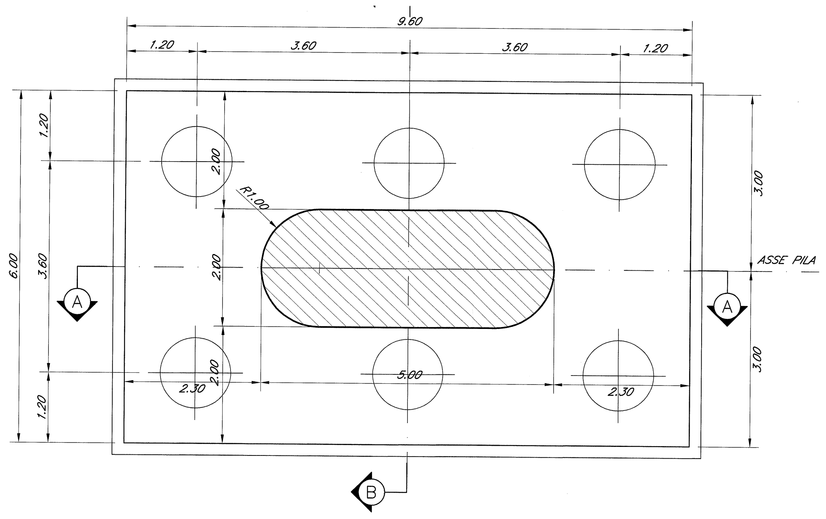

TABELLA ALTEZZA PILE	
PILA	ALTEZZA H (m)
P19	8.14
P20	7.72
P21	6.28
P22	5.88

N.B.= Le progressive ferroviarie riportate sulle opere d'arte sono quelle storiche.

Le prescrizioni e le caratteristiche dei materiali e dei copriferri e le incidenze sono riportate nell'elaborato Tabella Materiali

COMMITTENTE:

RFI RETE FERROVIARIA ITALIANA
GRUPPO FERROVIE DELLO STATO ITALIANE
DIREZIONE INVESTIMENTI
DIREZIONE PROGRAMMA INVESTIMENTI DIRETTRICE SUD

PROGETTAZIONE:

ITALFERR
GRUPPO FERROVIE DELLO STATO ITALIANE

CONTRATTO ISTITUZIONALE DI SVILUPPO PER LA REALIZZAZIONE DELLA DIRETTRICE FERROVIARIA NAPOLI-BARI-LECCE-TARANTO

U.O. STRUTTURE

PROGETTO DEFINITIVO

LINEA POTENZA-FOGGIA - AMMODERNAMENTO

SOTTOPROGETTO 2 - ELETTRIFICAZIONE, RETTIFICHE DI TRACCIATO, SOPPRESSIONE P.L. E CONSOLIDAMENTO SEDE

LOTTO 2 - RETTIFICHE DI TRACCIATO, SOPPRESSIONE P.L. E CONSOLIDAMENTO SEDE

IV03- KM 17+550
Carpenteria Pile

SCALA: 1:50

COMMESSA	LOTTO	FASE	ENTE	TIPO DOC.	OPERA/DISCIPLINA	PROGR.	REV.
IA0X	02	D	09	BB	IV0300	005	A

Rev.	Descrizione	Redatto	Data	Verificato	Data	Approvato	Data	Autorizzato Data
A	Emissione definitiva	G. Grimaldi	marzo 2015	P. Di Nardo	marzo 2015	D. Dagnino	marzo 2015	A. Vittorio marzo 2015

File: IA0X02D09BBIV0300005A.dwg

n. Elab.: