PLANIMETRIA DI PROGETTO
scala 1:500

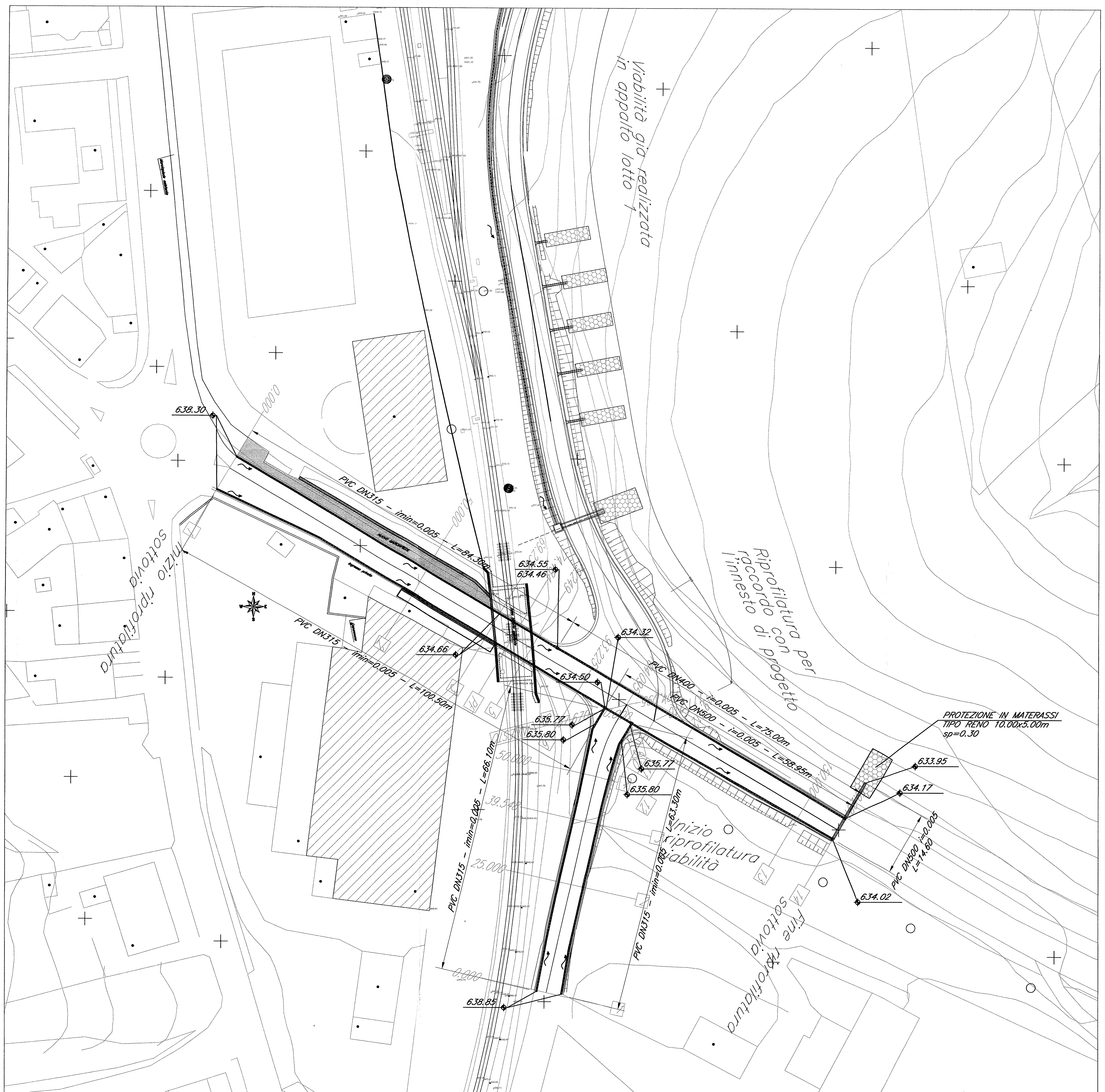

SEZIONE N. : 14
QT. PROGETTO : 636.079
DIST.PROG. : 159.281
DIST.PREC. : 9.281

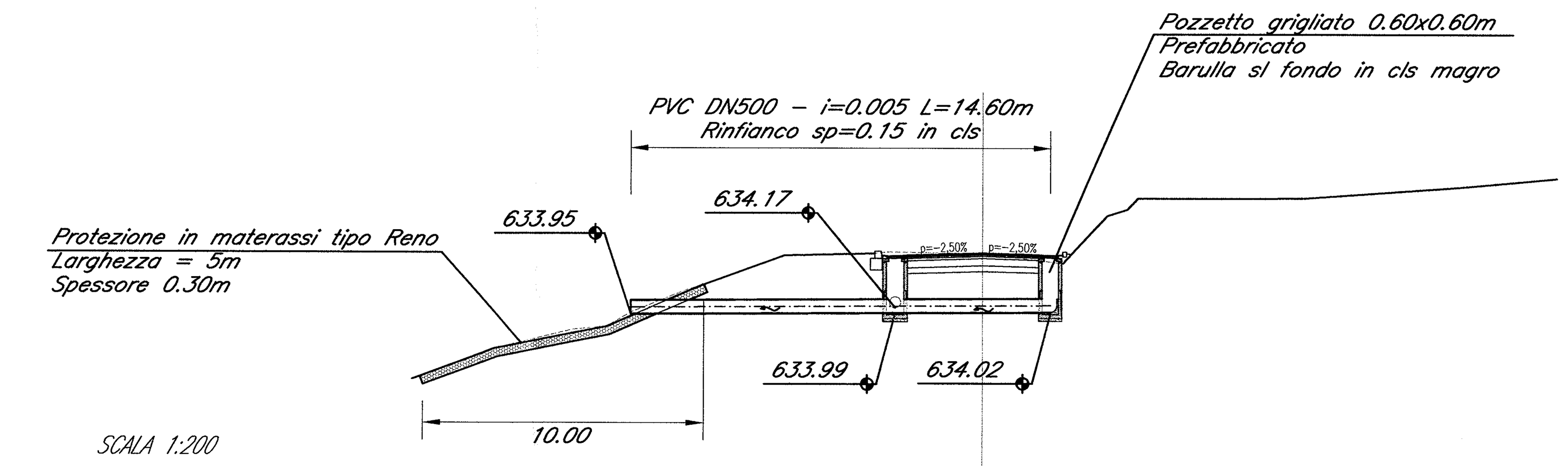

SCALA 1:200

QT.RIF. 625.000

QUOTE TERRENO	631.66 632.11 632.36 632.73 633.39 633.50 634.00 634.29 634.60 634.81 634.97 636.00 636.01 636.02 636.06 636.12 636.06 635.72 637.39 637.60 638.00 638.00 638.00 638.01 638.41 638.71
DIST.PARZIALI TERRENO	1.19 0.72 0.95 2.83 1.19 0.84 0.75 0.78 0.51 0.52 2.83 0.61 0.55 1.90 0.52 3.33 2.79 1.59 0.68 1.86 2.10 1.74 5.54 3.31
QUOTE PROGETTO	636.08 635.99 635.99 635.99 635.36 635.45 635.37 638.00
DIST.PARZIALI PROGETTO	3.50 3.12 5.13

NOTE GENERALI:

OPERE TIPO IN TRINCEA - SOTTOVIA:
- Opere di intercettazione - Griglie quadre 0.45x0.45m interasse 10.00 m;
- Pozzetti di ispezione prefabbricato 0.60x0.60m interasse 10.00 m;
- Collettori in PVC rigido SN8 DNvariabile - Pendenza pari alla livelletta stradale con un minimo di 0.005 m/m.

COMMITTENTE:

RFI RETE FERROVIARIA ITALIANA
GRUPPO FERROVIE DELLO STATO ITALIANE
DIREZIONE INVESTIMENTI
DIREZIONE PROGRAMMA INVESTIMENTI DIRETTRICE SUD

PROGETTAZIONE:

ITALFERR
GRUPPO FERROVIE DELLO STATO ITALIANE

CONTRATTO ISTITUZIONALE DI SVILUPPO PER LA REALIZZAZIONE DELLA DIRETTRICE FERROVIARIA NAPOLI-BARI-LECCE-TARANTO

U.O. CORPO STRADALE E GEOTECNICA

PROGETTO DEFINITIVO

LINEA POTENZA-FOGGIA - AMMODERNAMENTO
SOTTOPROGETTO 2 - ELETTRIFICAZIONE, RETTIFICHE DI TRACCIATO, SOPPRESSIONE P.L. E CONSOLIDAMENTO SEDE
LOTTO 4 - OPERE AGGIUNTIVE PER OTTEMPERANZA PRESCRIZIONI DI CDS ISTRUTTORIA
NV12 - SOTTOVIA AL KM 74+902
PLANIMETRIA DI SMALTIMENTO ACQUE METEORICHE

SCALA: VARIE

COMMESSA	LOTTO	FASE	ENTE	TIPO DOC.	OPERA/DISCIPLINA	PROGR.	REV.
IA0X	04	D	11	PZ	ID0002	001	A

Rev.	Descrizione	Redatto	Data	Verificato	Data	Approvato	Data	Autorizzato Data
A	Emissione esecutiva	G.Grimaldi	marzo 2015	F. Caputo	marzo 2015	G. Lestingi	marzo 2015	F.Sacchi marzo 2015

File: IA0X04D11PZID0002001A.dwg

n. Elab.: L4.28