OPERE TIPO DI DRENAGGIO IN TRINCEA CON ZANELLA
scala 1:20

SEZIONE TIPO CORRENTE

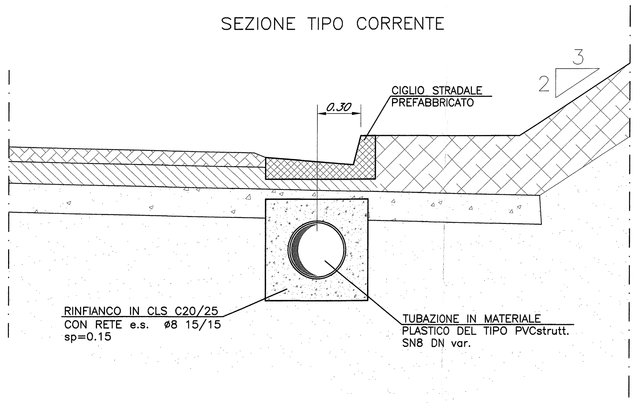

SEZIONE TIPO RECAPITO OGNI 10m

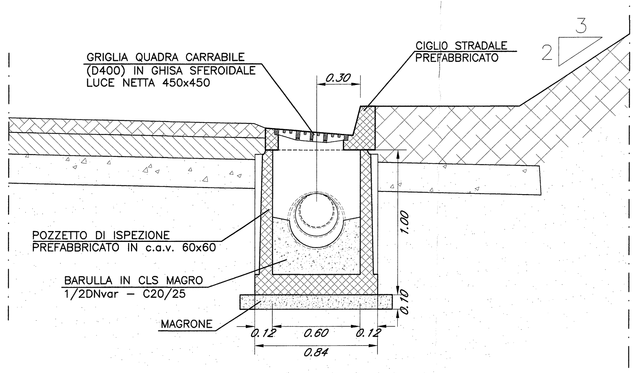

PIANTA TIPO RECAPITO OGNI 10m

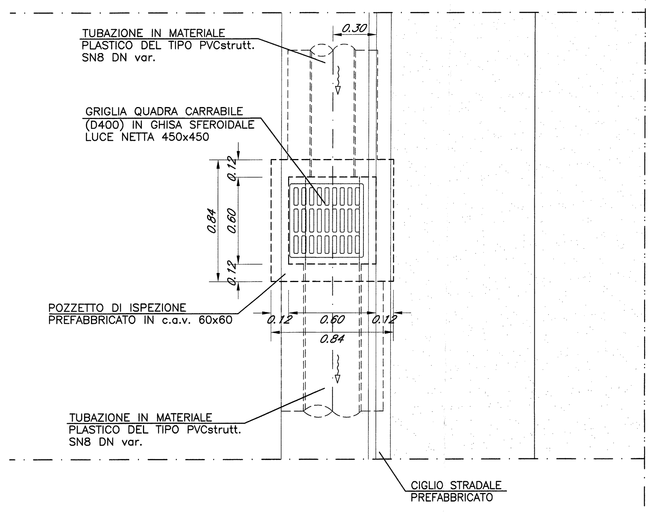

OPERE TIPO DI DRENAGGIO IN TRINCEA SENZA ZANELLA
scala 1:20

SEZIONE TIPO CORRENTE

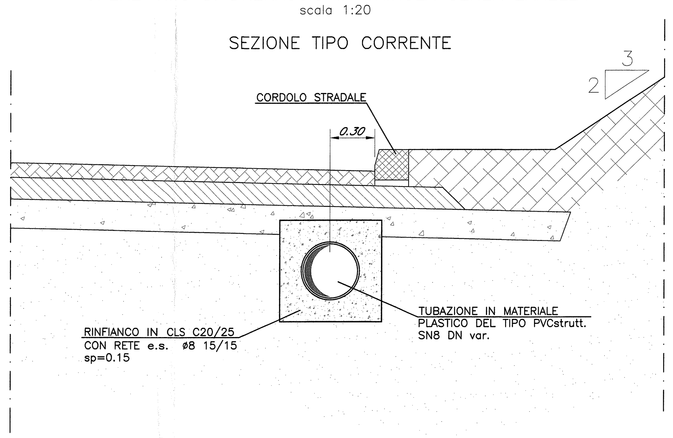

SEZIONE TIPO RECAPITO OGNI 10m

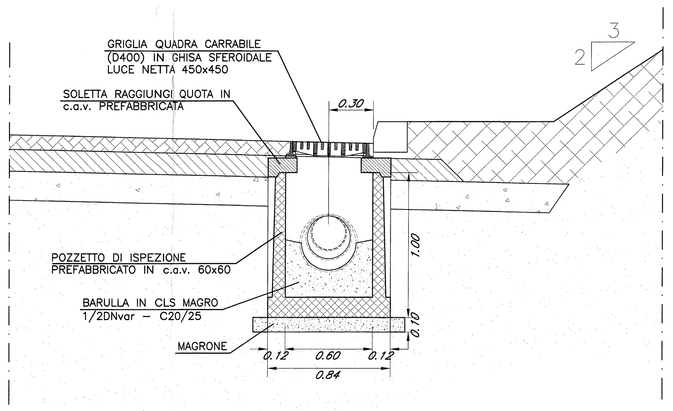

PIANTA TIPO RECAPITO OGNI 10m

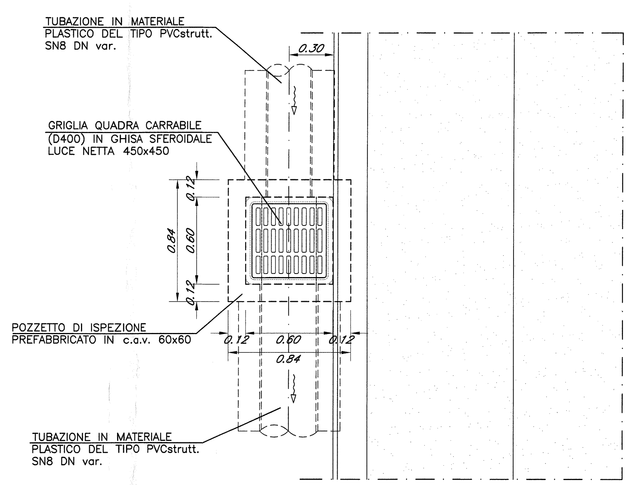

SEZIONE TIPO DI POSA TUBAZIONI PVC DNvar
SU STRADA ASFALTATA
SCALA 1:20

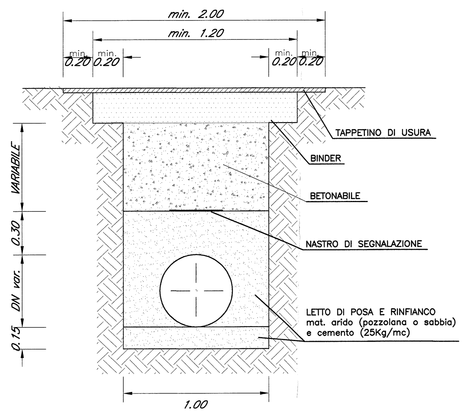

TUBAZIONI:
PVC SN8 SDR 34

DRENAGGIO IN VIADOTTO
OPERA TIPO DI INTERCETTAZIONE OGNI 10m
scala 1:20

SEZIONE TIPO

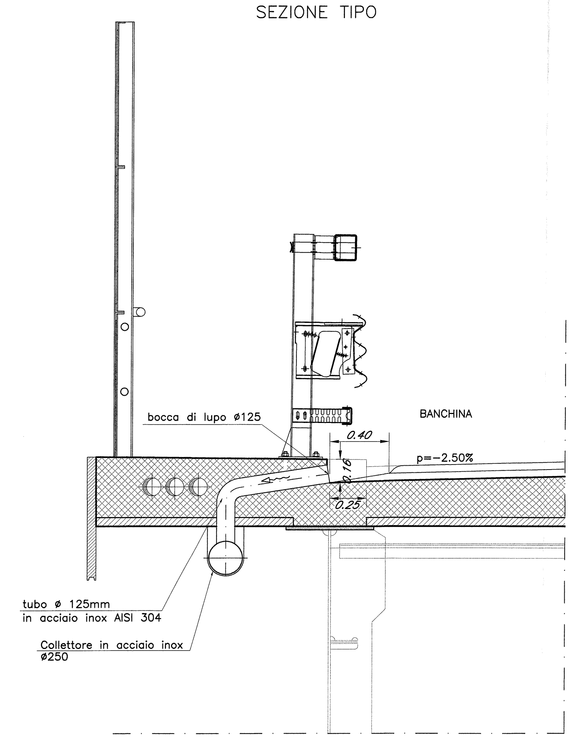

PIANTA TIPO

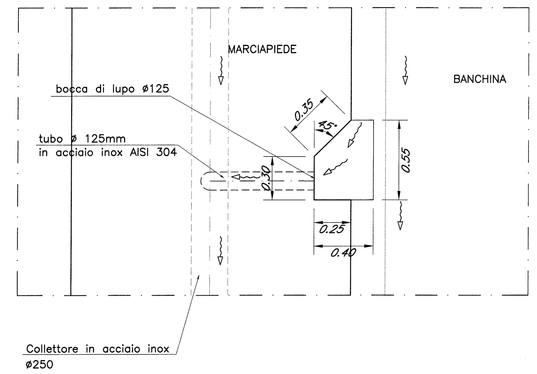

DRENAGGIO IN VIADOTTO
DISCENDENTE – OPERA TIPO
scala 1:20

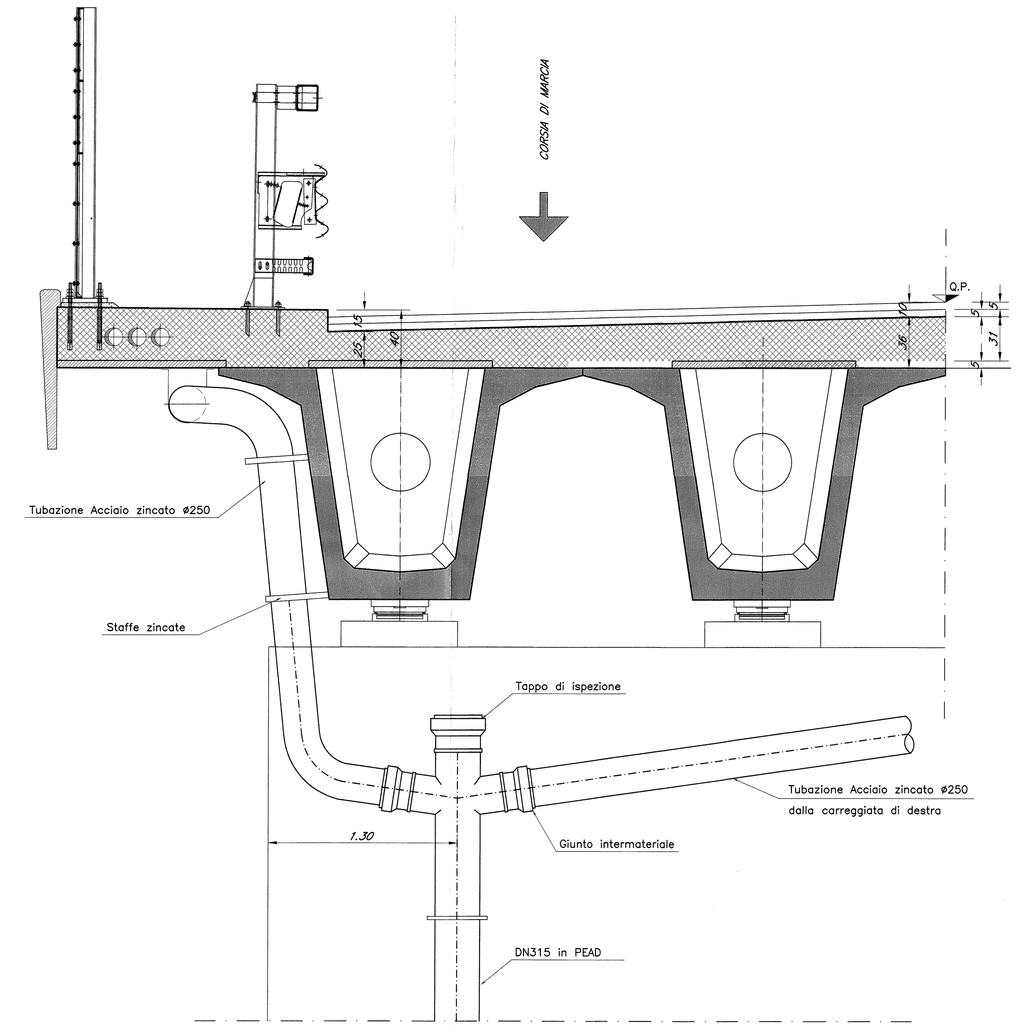

DRENAGGIO SCATOLARE – MURI
OPERA TIPO DI INTERCETTAZIONE OGNI 10m
scala 1:20

SEZIONE TIPO

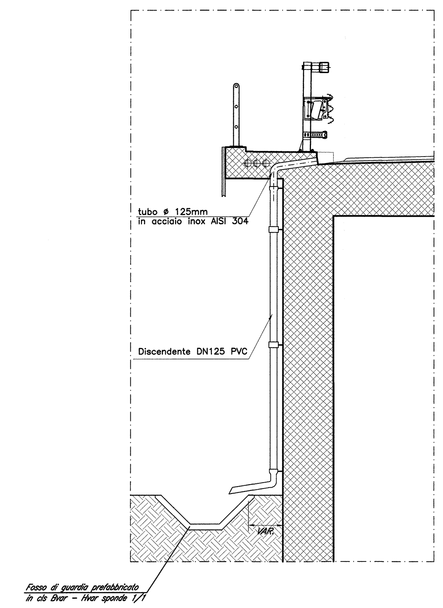

COMMITTENTE:

RFI RETE FERROVIARIA ITALIANA
GRUPPO FERROVIE DELLO STATO ITALIANE
Direzione Tecnica
DIREZIONE PROGRAMMAZIONE INVESTIMENTI DIRETTRICE SUD

PROGETTAZIONE:

ITALFERR
GRUPPO FERROVIE DELLO STATO ITALIANE

CONTRATTO ISTITUZIONALE DI SVILUPPO PER LA REALIZZAZIONE DELLA DIRETTRICE FERROVIARIA NAPOLI-BARI-LECCE-TARANTO

U.O. CORPO STRADALE E GEOTECNICA

PROGETTO DEFINITIVO

LINEA POTENZA-FOGGIA - AMMODERNAMENTO

SOTTOPROGETTO 2 - ELETTRIFICAZIONE, RETTIFICHE DI TRACCIATO, SOPPRESSIONE P.L. E CONSOLIDAMENTO SEDE

LOTTO 4 - OPERE AGGIUNTIVE PER OTTEMPERANZA PRESCRIZIONI DI CDS ISTRUTTORIA

SOPPRESSIONE PL - CAVALCAVIA E VIABILITA' DI RICUCITURA PRINCIPALI - DETTAGLI OPERE IDRAULICHE TAV. 2/2

SCALA: VARIE

COMMESSA	LOTTO	FASE	ENTE	TIPO DOC.	OPERA/DISCIPLINA	PROGR.	REV.
IA0X	04	D	11	WZ	ID0002	002	A

Rev.	Descrizione	Redatto	Data	Verificato	Data	Approvato	Data	Autorizzato Data
A	Emissione esecutiva	G.Cornetti	marzo 2015		marzo 2015	G. Leoncini	marzo 2015	Edoardo Bianchi 2015.03.31

File: IA0X04D11WZID0002002A.dwg

n. Elab.: 25

L4.28 tex