SEZIONI TIPICHE (SCALA 1:50)

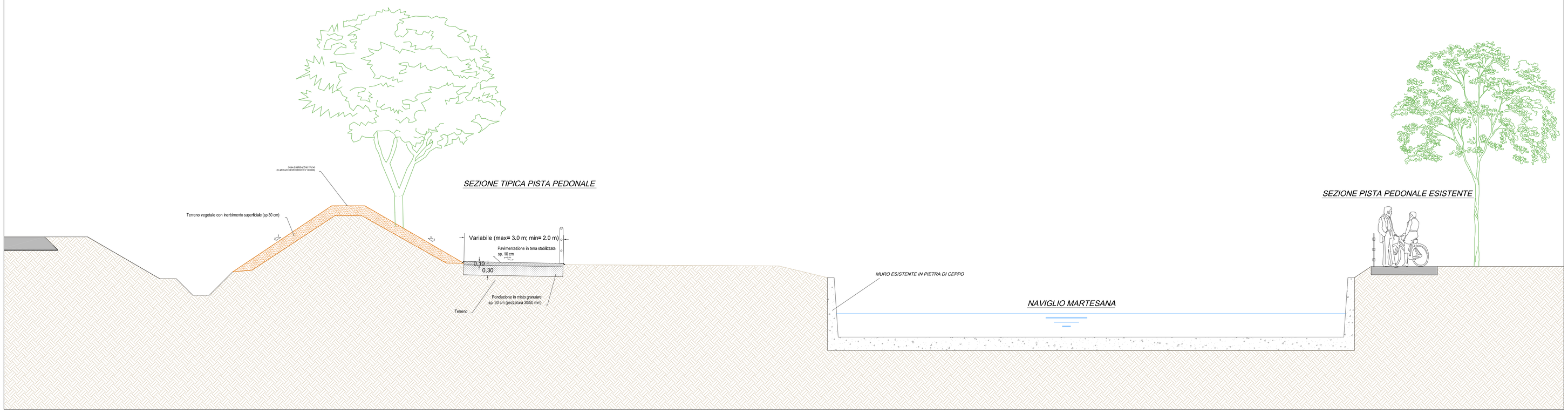

Particolare parapetto

Scala 1:20

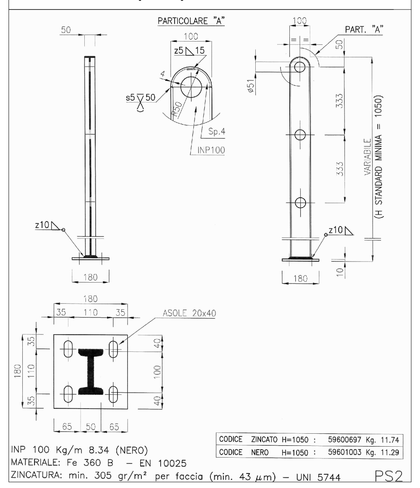

CODICE ZINCATO H=1050 :	59600697	Kg. 11.74
CODICE NERO H=1050 :	59601003	Kg. 11.29

INP 100 Kg/m 8.34 (NERO)
MATERIALE: Fe 360 B – EN 10025
ZINCATURA: min. 305 gr/m² per faccia (min. 43 μm) – UNI 5744

PS2

SEZIONI TIPICHE (SCALA 1:50)

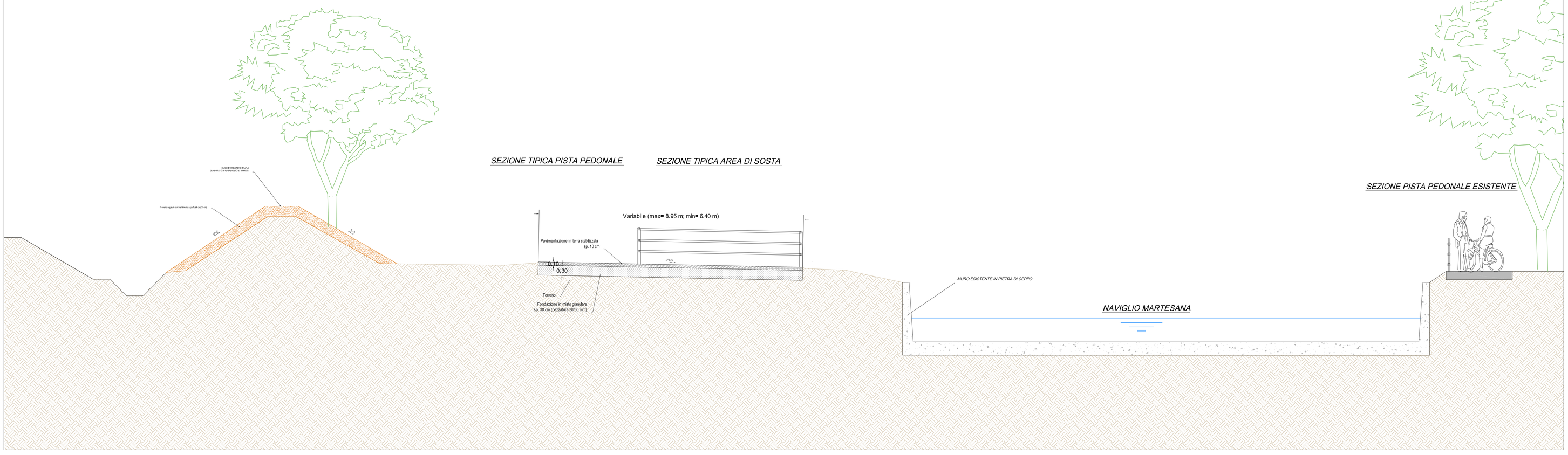

CONCESSIONI AUTOSTRADALI LOMBARDE

tangenziale esterna

TANGENZIALE EST ESTERNA DI MILANO

CODICE C.U.P. E21B05000260007
CODICE C.I.G. 0171075758C

PROGETTO ESECUTIVO

LOTTO A

INTERVENTO DI INSERIMENTO PAESISTICO-AMBIENTALE, RIPRISTINO E COMPENSAZIONE

PISTA CICLOPEDONALE PSA2
SEZIONI TIPOLOGICHE

IL PROGETTISTA
MWH
Dott. Ing. Viviana Mariani
Ordine Ing. della Spezia
n. A1282

CONSORZIO NORTE
Dott. Ing. Maurizio Panitti

CONSORZIO COSTRUTTORI TEEM
IL DIRETTORE TECNICO
Dott. Ing. Rocco Magni

RESPONSABILE INTEGRAZIONE PRESTAZIONI SPECIALISTICHE
Dott. Ing. Pietro Mazzoli
Ordine Ingegneri di Parma
n. 821

IL CONCEDENTE
CONCESSIONI AUTOSTRADALI LOMBARDE

IL CONCESSIONARIO
tangenziale esterna

IL DIRETTORE DEI LAVORI

EM./REV.	DATA	DESCRIZIONE	ELABORAZIONE PROGETTUALE	CONTR.	APPROV.
B	23/06/2014	Revisione a seguito lettera TE prot. U/2014/0470/DT/cf	F. GIACOMELLO	V.MARIANI	P. MAZZOLI
A	31/03/2014	Emissione a seguito approvazione PD da MATTM	F. GIACOMELLO	V.MARIANI	P. MAZZOLI

IDENTIFICAZIONE ELABORATO

NAM. PROG.	FASE	LOTTO	ZONA	OPERA	TIPO OPERA	NUMERO	TIPO ELABORATO	PROGRESSIVA	REV.	DATA:	31/03/2014
A357 5	E	A	AA4	MAJ02	0	1A	PZ	004	B	SCALA:	1:100

IL PRESENTE DOCUMENTO NON POTRÀ ESSERE COPIATO, RIPRODOTTO O ALTRIMENTI PUBBLICATO, IN TUTTO O IN PARTE, SENZA IL CONSENSO SCRITTO DELLA TANGENZIALE ESTERNA S.P.A. OGNI UTILIZZO NON AUTORIZZATO SARÀ PERSEGUITO A NORMA DI LEGGE.
THIS DOCUMENT MAY NOT BE COPIED, REPRODUCED OR PUBLISHED, EITHER IN PART OR IN FULL EXAMPLE, WITHOUT THE WRITTEN PERMISSION OF TANGENZIALE ESTERNA S.P.A., UNAUTHORIZED USE WILL BE PROSECUTED BY LAW.