SEZIONE A-A
SCALA 1:25

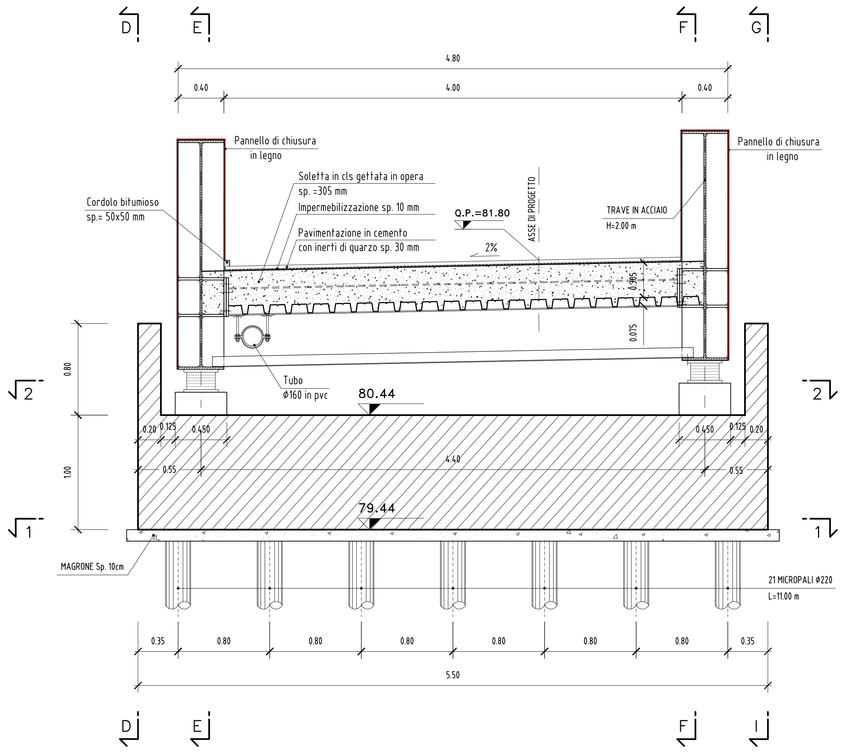

SEZIONE B-B
SCALA 1:25

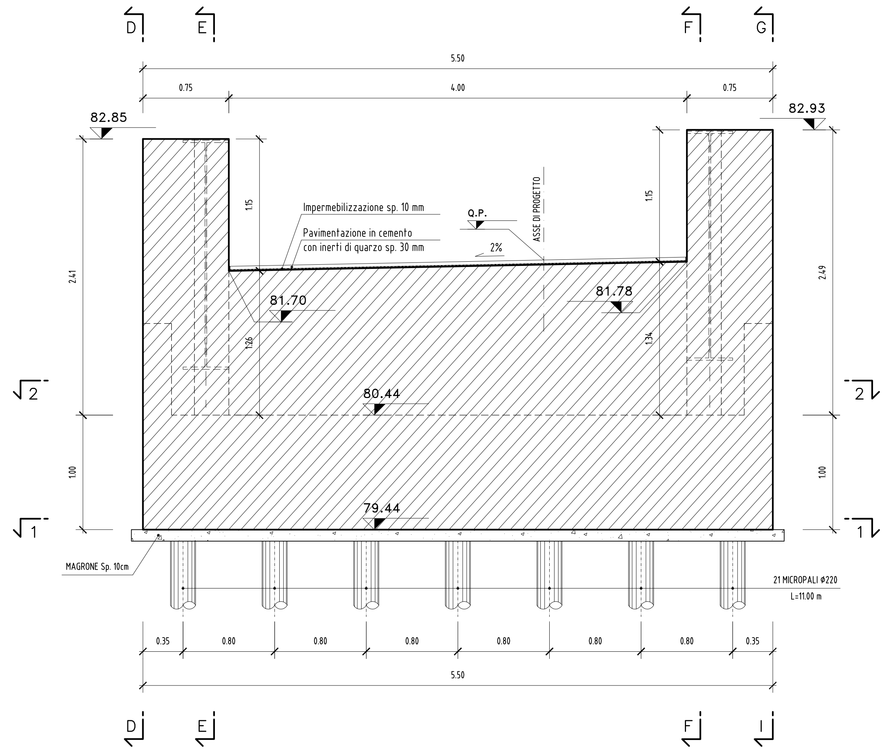

SEZIONE C-C
SCALA 1:25

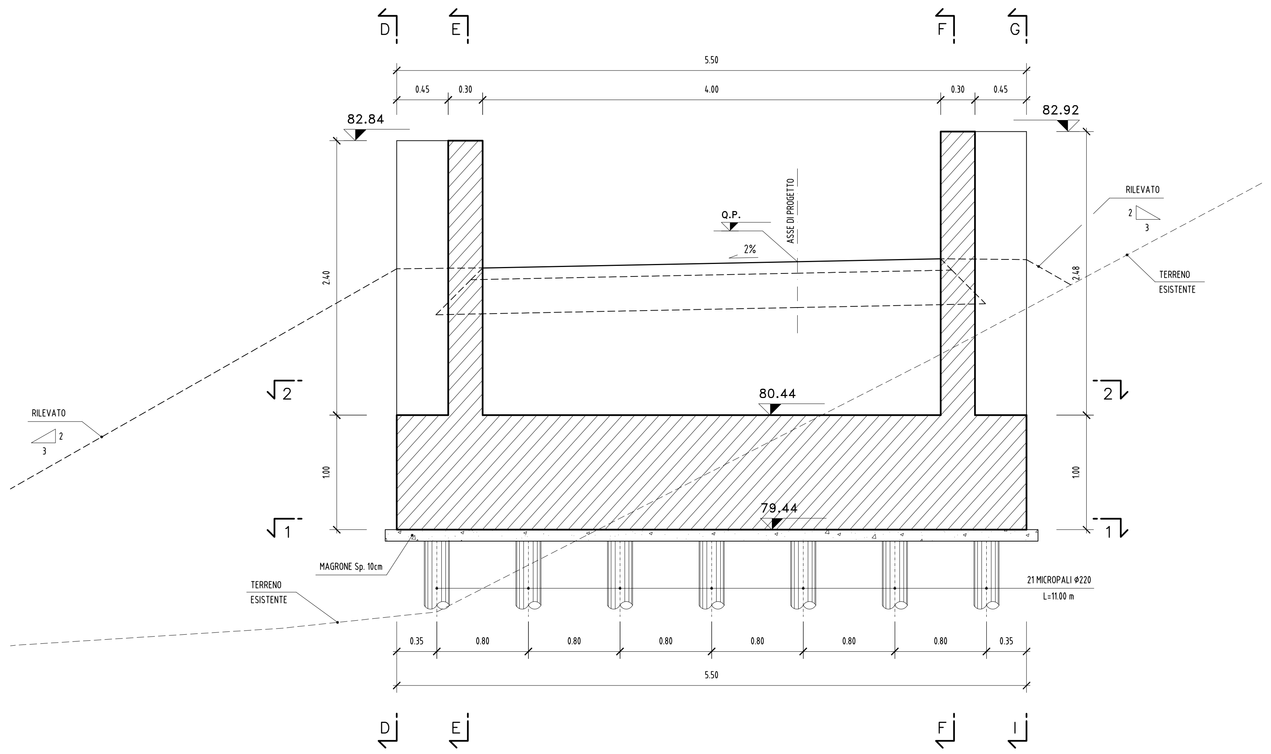

SEZIONE D-D
SCALA 1:25

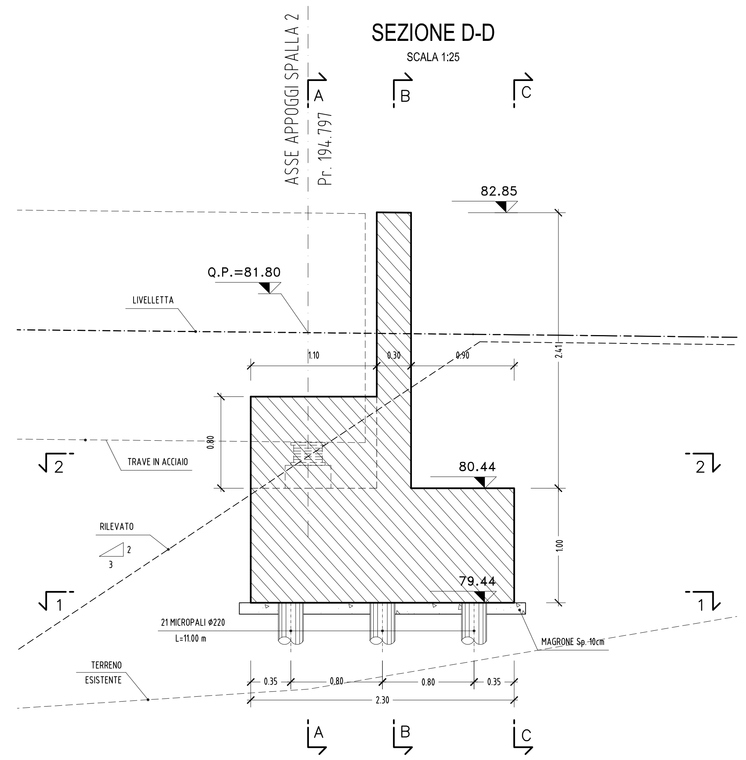

SEZIONE E-E
SCALA 1:25

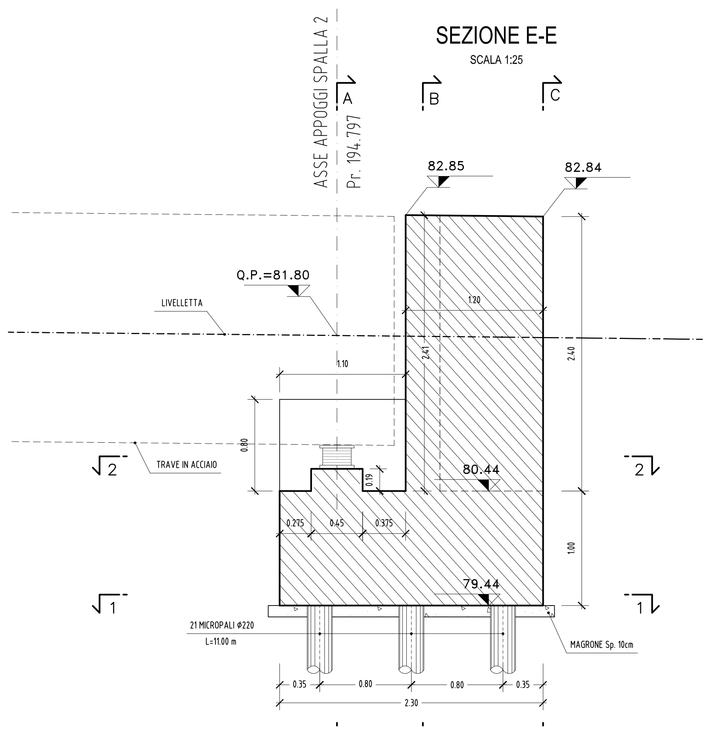

SEZIONE F-F
SCALA 1:25

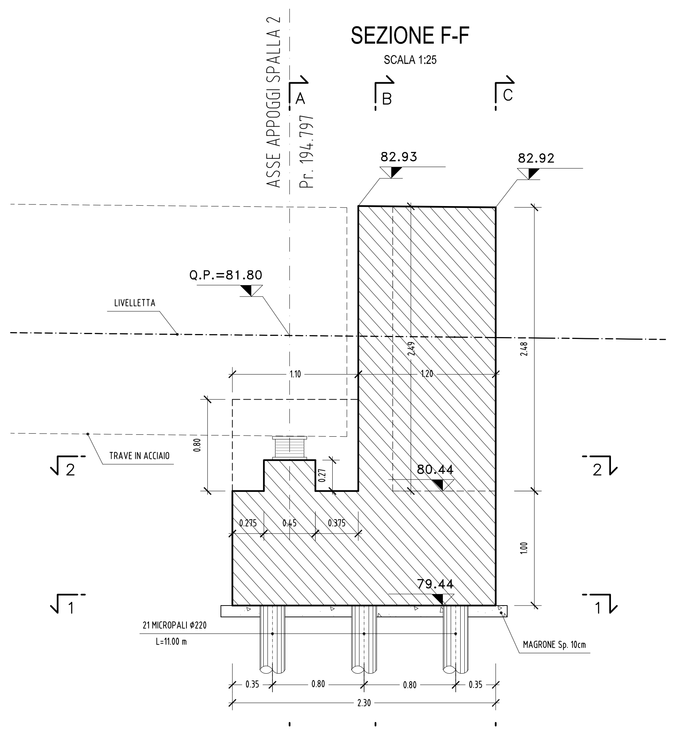

SEZIONE G-G
SCALA 1:25

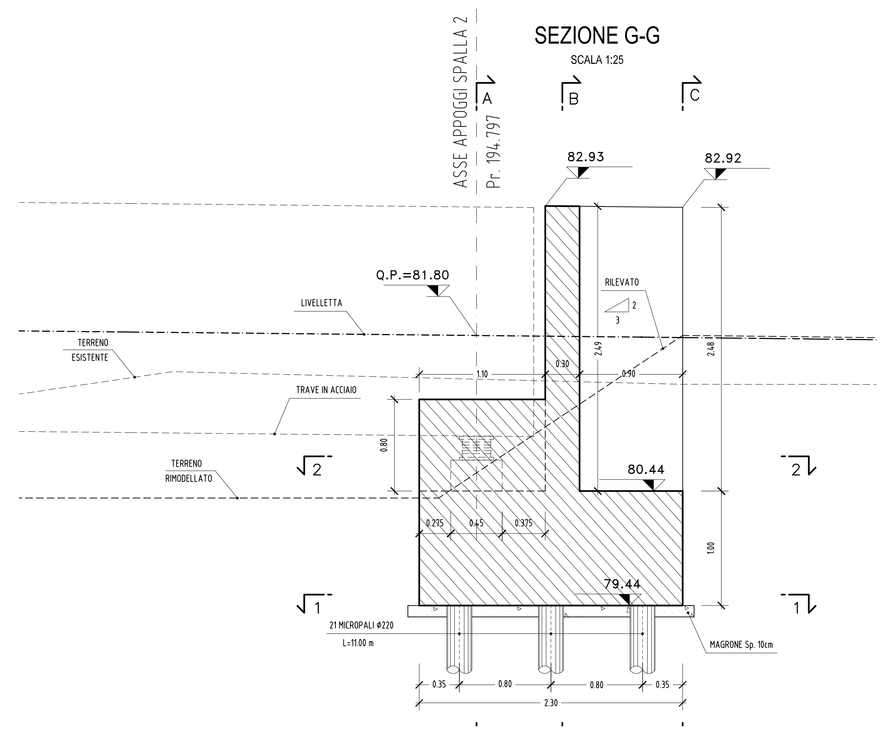

TABELLA MATERIALI

ACCIAIO PER CARPENTERIA

Conforme alle norme armonizzate UNI EN 10025
- TIPO (spessori fino a 40 mm) : S 275 J0 W
  ripresa della zincatura (a freddo) dopo le saldature in opera
- Esecuzione saldature a cordone d'angolo ove non diversamente specificato (A – spessore minimo):

VITI E BULLONI

Conforme alle norme armonizzate UNI EN ISO 898-1:2001
- CLASSE 8.8

LAMIERA GRECATA (13.1–20.65 KG/MQ)

Conforme alle norme armonizzate UNI EN 10027
- TIPO : S 235 J0
- ZINCATURA : >= 800 gr/mq

ACCIAIO PER CEMENTO ARMATO

- TIPO (Tondini singoli) : B450C
- TIPO (Reti elettrosaldate) : B450A

SOLETTA

- CLASSE DI RESISTENZA : C30/37
- CLASSE DI ESPOSIZIONE : XC4-XD3-XF4
- CLASSE DI CONSISTENZA : S4
- DIAMETRO MASSIMO DELL'AGGREGATO : 25 mm
- MASSIMO RAPPORTO A/C : 0.45
- CONTENUTO MINIMO DI CEMENTO : 360 kg/mc
- CONTENUTO MINIMO DI ARIA : 3%
- COPRIFERRO NOMINALE : 25 mm

Aggregati conformi alla UNI EN 12620 di adeguata resistenza al gelo/disgelo

STRUTTURE IN ELEVAZIONE

- CLASSE DI RESISTENZA : C32/40
- CLASSE DI ESPOSIZIONE : XC4
- CLASSE DI CONSISTENZA : S4
- DIAMETRO MASSIMO DELL'AGGREGATO : 25 mm
- MASSIMO RAPPORTO A/C : 0.50
- CONTENUTO MINIMO DI CEMENTO : 340 kg/mc
- COPRIFERRO NOMINALE : 55 mm

STRUTTURE IN FONDAZIONE

- CLASSE DI RESISTENZA : C25/30
- CLASSE DI ESPOSIZIONE : XC2
- CLASSE DI CONSISTENZA : S4
- DIAMETRO MASSIMO DELL'AGGREGATO : 32 mm
- MASSIMO RAPPORTO A/C : 0.60
- CONTENUTO MINIMO DI CEMENTO : 300 kg/mc
- COPRIFERRO NOMINALE (superf. inf.) : 45 mm
- COPRIFERRO NOMINALE (contro terreno) : 75 mm
- COPRIFERRO NOMINALE (contro cassero) : 45 mm

MAGRONE DI PULIZIA E LIVELLAMENTO

- CLASSE DI RESISTENZA : C12/15
- CONTENUTO MINIMO DI CEMENTO : 150 kg/mc

ACCIAIO PER MICROPALI

Conforme alle norme armonizzate UNI 10035
- TIPO (SPESSORI FINO A 40 mm) : S 275

–LE ALTEZZE DEI BAGGIOLI POTRANNO SUBIRE PICCOLE VARIAZIONI IN FUNZIONE DEGLI EFFETTIVI APPARECCHI D'APPOGGIO

PIANTA 1-1
SCALA 1:25

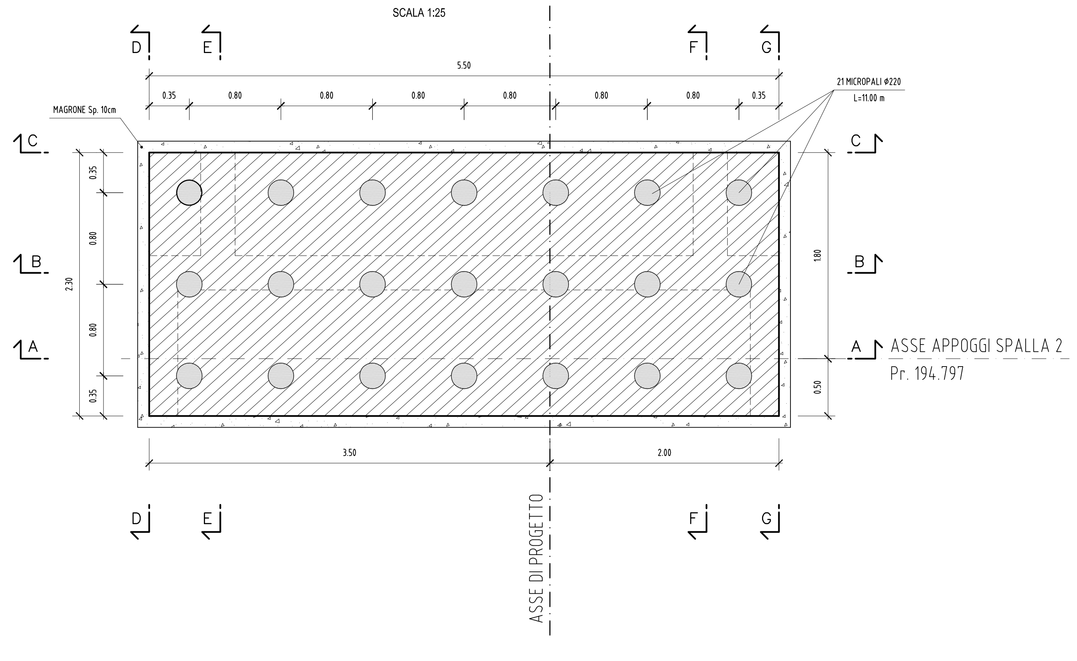

PIANTA 2-2
SCALA 1:25

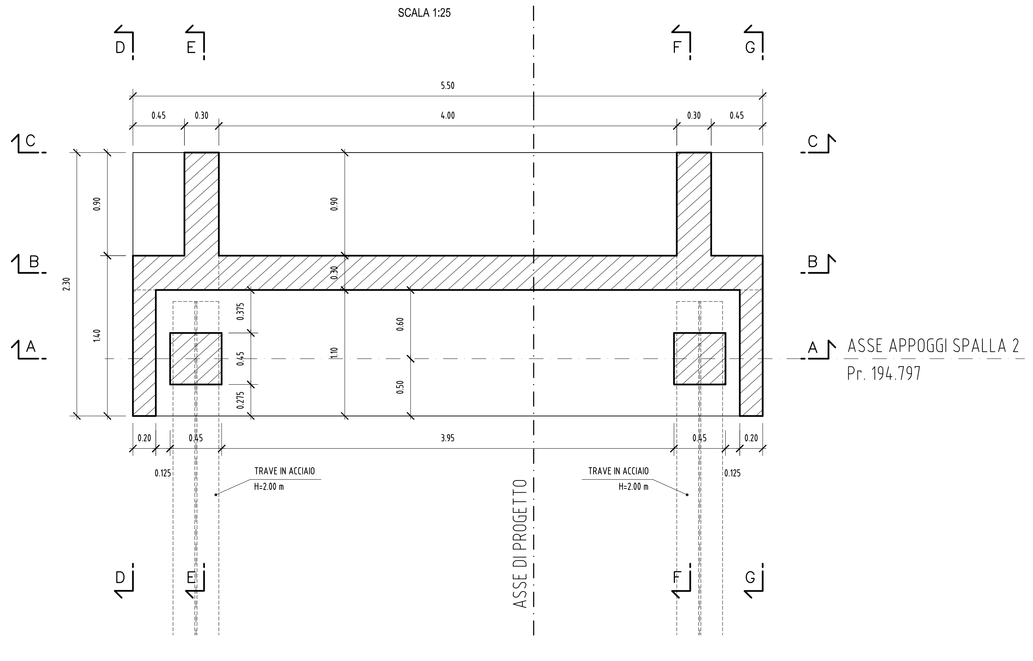

PARTICOLARE MICROPALO
SCALA 1:5

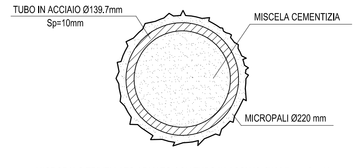

MICROPALO TRIVELLATO ARMATO CON TUBO IN ACCIAIO Ø139.7mm; Spr10mm
NON VALVOLATA E REALIZZATO MEDIANTE RIEMPIMENTO A GRAVITA' DEL PERFORO CON MISCELA CEMENTIZIA UTILIZZANDO UN TUBO DI ALIMENTAZIONE CALATO A 10-15 cm DAL FONDO.

CONCESSIONI AUTOSTRADALI LOMBARDE

tangenziale esterna

TANGENZIALE EST ESTERNA DI MILANO

CODICE C.U.P. I21B05000290007
CODICE C.I.G. 6171C7579C

PROGETTO ESECUTIVO

LOTTO C

INTERVENTI DI INSERIMENTO PAESISTICO - AMBIENTALE, RIPRISTINO E COMPENSAZIONI

PROGETTO SPECIALE AMBIENTALE N.5 "LAMBRO-MELEGNANO" PASSERELLA CICLOPEDONALE "FIUME LAMBRO"

CARPENTERIA SPALLA "2"

IL PROGETTISTA
LANDE S.r.l.
Dott. Ing. Antonio Tossani
Ordine Ingegneri di Roma
n. 19837

ANTONIO TOSSANI
Dott. Ing. Antonio Tossani
Ordine Ingegneri Provincia di Bergamo
n. 1762

CONSORZIO COSTRUTTORI TEEM
IL DIRETTORE TECNICO
Dott. Ing. Rocco Magni

RESPONSABILE INTEGRAZIONE PRESTAZIONI SPECIALISTICHE
Dott. Ing. Mario Marchi
Ordine Ingegneri di Parma
n. 621

IL CONCEDENTE — CONCESSIONI AUTOSTRADALI LOMBARDE
IL CONCESSIONARIO — tangenziale esterna
IL DIRETTORE DEI LAVORI

EM.REV.	DATA	DESCRIZIONE	ELABORAZIONE PROGETTUALE	CONTR.	APPROV.
A	30.04.2014	EMISSIONE	M. FERRI	M. VARI	A. TOSIANI

IDENTIFICAZIONE ELABORATO

SIGLA OPERA	LIV.	DISC.	CODICE ELABORATO	FASE	ENTE	TIPO ELABORATO	NUMERO ELABORATO	REVISIONE	DATA: 30.04.2014
C4122	E	C	A0C4	MAJ05	0	IA	CA	006 A	SCALA: 1:25

IL PRESENTE DOCUMENTO NON POTRA' ESSERE COPIATO, RIPRODOTTO O ALTRIMENTI PUBBLICATO, IN TUTTO O IN PARTE, SENZA IL CONSENSO SCRITTO DI LA TANGENZIALE ESTERNA S.P.A.. L'ABUSO DELLO STESSO OBBLIGA AI TRASGRESSORI IL RISARCIMENTO DEI DANNI PREVISTI DALLA LEGGE. THIS DOCUMENT MAY NOT BE COPIED, REPRODUCED OR PUBLISHED, EITHER IN PART OR IN ITS ENTIRETY, WITHOUT THE WRITTEN PERMISSION OF TANGENZIALE ESTERNA S.P.A.. UNAUTHORISED USE WILL BE PROSECUTED BY LAW.