SEZIONE CORRENTE
(CONCI 2,4,5,5,7 e 9)
SCALA 1:25

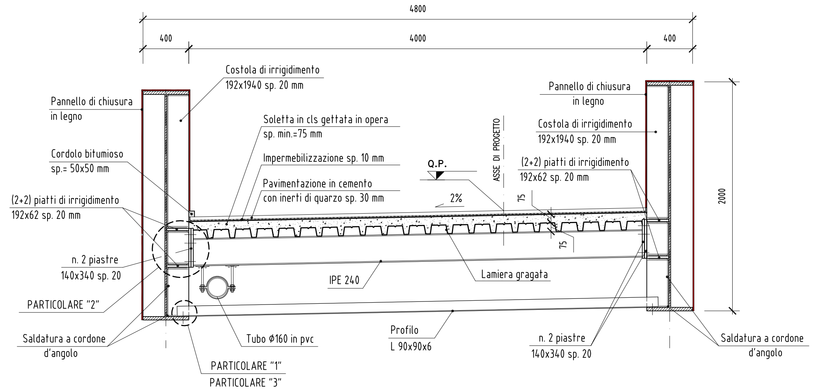

SEZIONE ASSE APPOGGI SPALLE
(CONCI 1 e 10)
SCALA 1:25

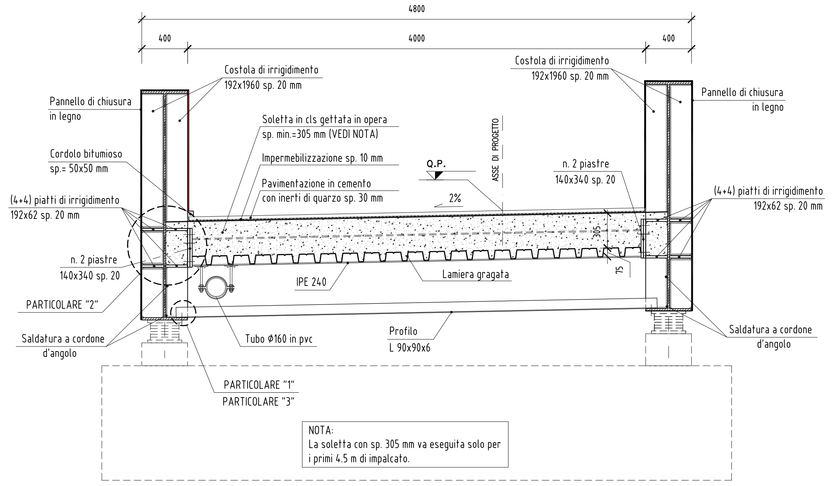

SEZIONE ASSE APPOGGI PILE
(CONCI 3 e 8)
SCALA 1:25

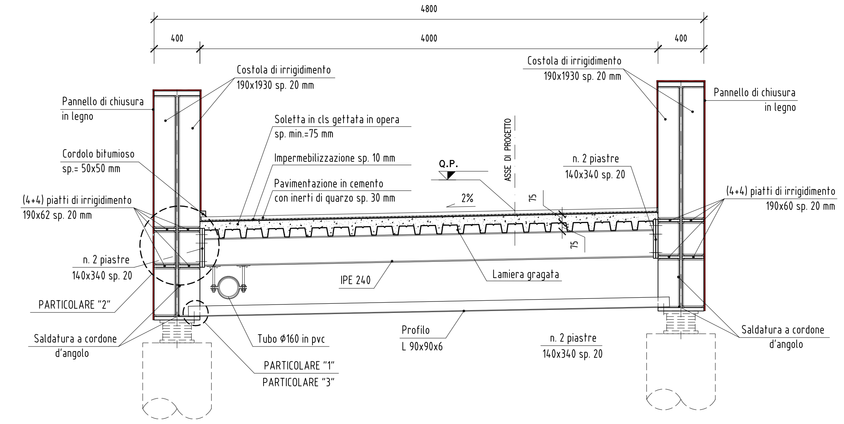

PARTICOLARE "1"
PIANTA
SCALA 1:5

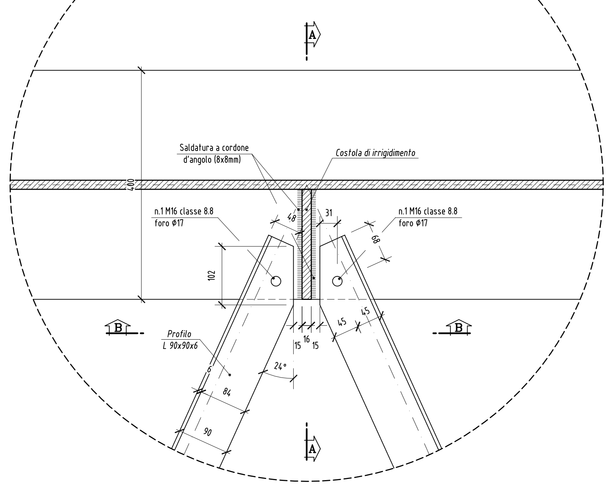

PARTICOLARE "2"
PIANTA
SCALA 1:5

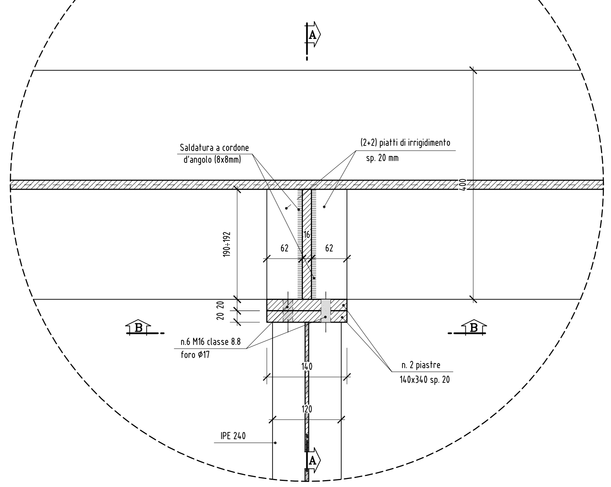

PARTICOLARE "3"
PIANTA
SCALA 1:5

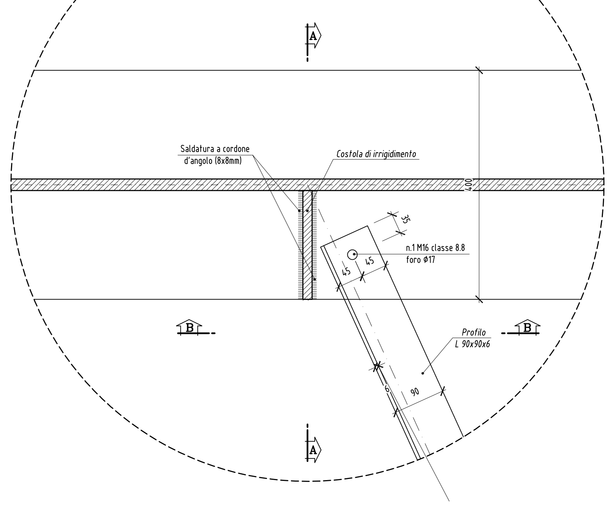

PARTICOLARE 4
SCALA 1:10

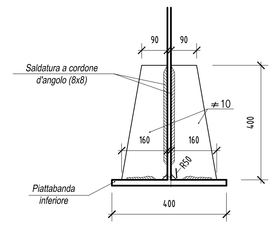

CARATTERISTICHE CONCI (mm)											
CONCIO TIPO		C1	C2	C3	C4	C5	C6	C7	C8	C9	C10
ALTEZZA TOTALE (TRAVI)		2000	2000	2000	2000	2000	2000	2000	2000	2000	2000
PIATTABANDA SUPERIORE		400x20	400x30	400x40	400x30	400x30	400x30	400x30	400x40	400x30	400x20
ANIMA VERTICALE (TRAVI)		16	16	20	16	16	16	16	20	16	16
PIATTABANDA INFERIORE		400x20	400x30	400x30	400x30	400x30	400x30	400x30	400x30	400x30	400x20
LUNGHEZZA CONCIO		9500	10000	10000	12000	12000	12000	12000	10000	10000	9500
SALDATURE	X	8x8	8x8	10x10	8x8	8x8	8x8	8x8	10x10	8x8	8x8
	Y	8x8	8x8	10x10	8x8	8x8	8x8	8x8	10x10	8x8	8x8

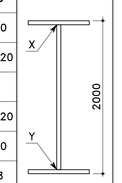

TABELLA MATERIALI

ACCIAIO PER CARPENTERIA

Conforme alle norme armonizzate UNI EN 10025
- TIPO (spessori fino a 40 mm) : S 275 J0 W ripresa della zincatura (a freddo) dopo le saldature in opera
- Esecuzione saldature a cordone d'angolo ove non diversamente specificato (A – spessore minimo):

VITI E BULLONI

Conforme alle norme armonizzate UNI EN ISO 898-1:2001
- CLASSE 8.8

LAMIERA GRECATA (13.1–20.65 KG/MQ)

Conforme alle norme armonizzate UNI EN 10027
- TIPO : S 235 J0
- ZINCATURA : >= 800 gr/mq

ACCIAIO PER CEMENTO ARMATO
- TIPO (Tondini singoli) : B450C
- TIPO (Reti elettrosaldate) : B450A

SOLETTA
- CLASSE DI RESISTENZA : C30/37
- CLASSE DI ESPOSIZIONE : XC4–XD3–XF4
- CLASSE DI CONSISTENZA : S4
- DIAMETRO MASSIMO DELL'AGGREGATO : 25 mm
- MASSIMO RAPPORTO A/C : 0.45
- CONTENUTO MINIMO DI CEMENTO : 360 kg/mc
- CONTENUTO MINIMO DI ARIA : 3%
- COPRIFERRO NOMINALE : 25 mm

Aggregati conformi alla UNI EN 12620 di adeguata resistenza al gelo/disgelo

STRUTTURE IN ELEVAZIONE
- CLASSE DI RESISTENZA : C32/40
- CLASSE DI ESPOSIZIONE : XC4
- CLASSE DI CONSISTENZA : S4
- DIAMETRO MASSIMO DELL'AGGREGATO : 25 mm
- MASSIMO RAPPORTO A/C : 0.50
- CONTENUTO MINIMO DI CEMENTO : 340 kg/mc
- COPRIFERRO NOMINALE : 55 mm

STRUTTURE IN FONDAZIONE
- CLASSE DI RESISTENZA : C25/30
- CLASSE DI ESPOSIZIONE : XC2
- CLASSE DI CONSISTENZA : S4
- DIAMETRO MASSIMO DELL'AGGREGATO : 32 mm
- MASSIMO RAPPORTO A/C : 0.60
- CONTENUTO MINIMO DI CEMENTO : 300 kg/mc
- COPRIFERRO NOMINALE (superf. inf.) : 45 mm
- COPRIFERRO NOMINALE (contro terreno) : 75 mm
- COPRIFERRO NOMINALE (contro cassero) : 45 mm

MAGRONE DI PULIZIA E LIVELLAMENTO
- CLASSE DI RESISTENZA : C12/15
- CONTENUTO MINIMO DI CEMENTO : 150 kg/mc

ACCIAIO PER MICROPALI

Conforme alle norme armonizzate UNI 10035
- TIPO (SPESSORI FINO A 40 mm) : S 275

SEZIONE B-B
SCALA 1:5

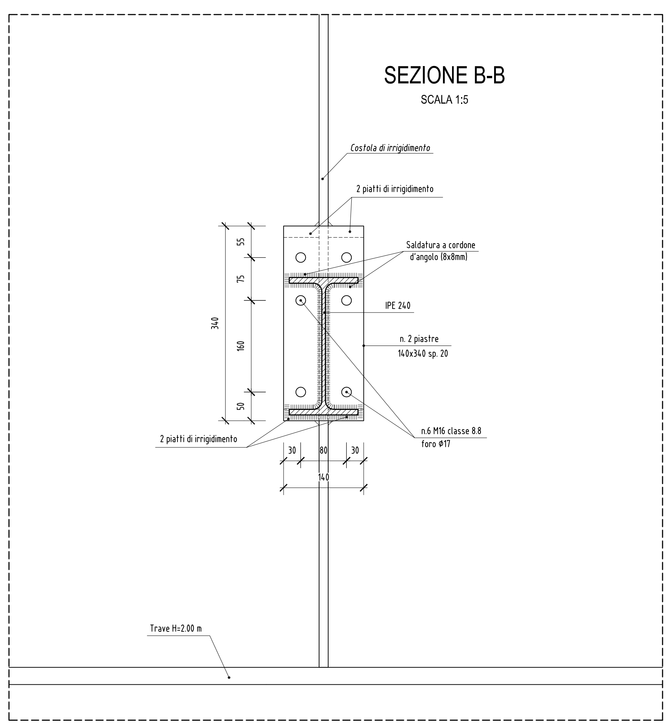

SEZIONE A-A
SCALA 1:5

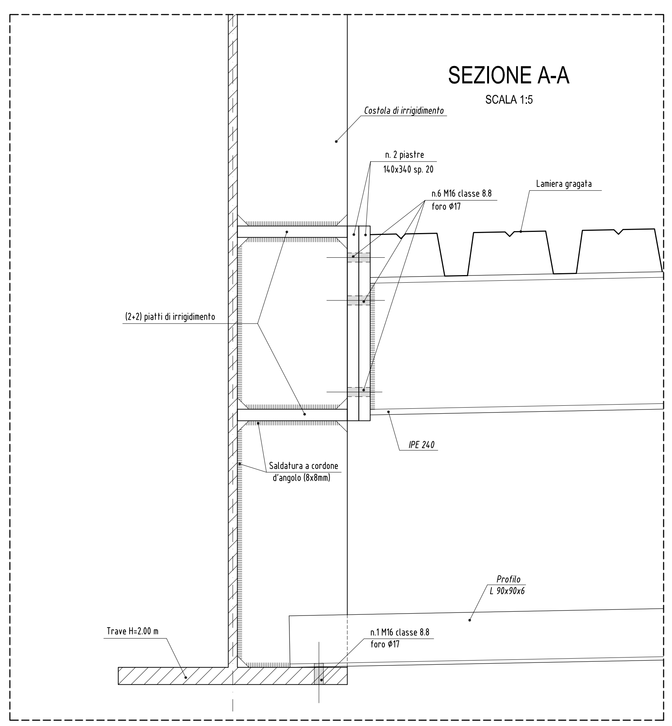

SEZIONE TIPICA SOLETTA IN LAM. GRECATA SULLA STRUTTURA IN ACCIAIO
SCALA 1:5

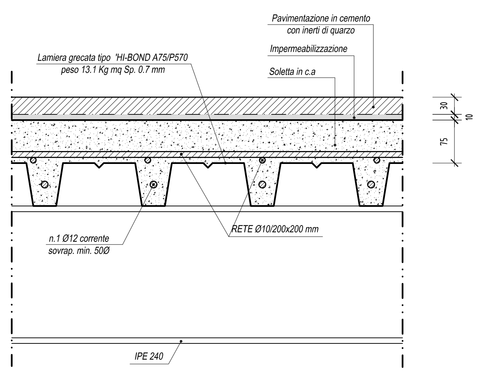

SEZIONE SOLETTA IN LAM. GRECATA SULLA STRUTTURA IN ACCIAIO LATO SPALLE
SCALA 1:5

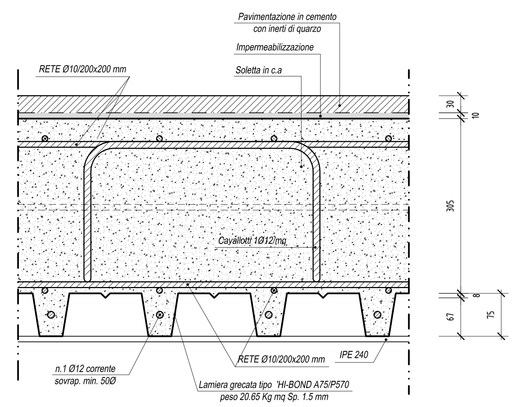

NOTA:
La soletta con sp. 305 mm va eseguita solo per i primi 4.5 m di impalcato.

- TUTTE LE QUOTE RIPORTATE SONO IN ASSE STRUTTURA E SONO DA INTENDERSI SUL PIANO ORIZZONTALE SE NON DIVERSAMENTE INDICATO
- GLI SCHEMI RIPORTATI SONO TIPOLOGICI, PER LO SVILUPPO DELLE MISURE EFFETTIVE, NEI DISEGNI DI OFFICINA TENERE CONTO DELLA LIVELLETTA LONGITUDINALE E DELL'EFFETTO CONTROMONTA.

CONCESSIONI AUTOSTRADALI LOMBARDE — tangenziale esterna

TANGENZIALE EST ESTERNA DI MILANO

CODICE C.U.P. I21B15000290007
CODICE C.I.G. 6171107576C

PROGETTO ESECUTIVO

LOTTO C

INTERVENTI DI INSERIMENTO PAESISTICO - AMBIENTALE, RIPRISTINO E COMPENSAZIONI

PROGETTO SPECIALE AMBIENTALE N.5"LAMBRO-MELEGNANO"
PASSERELLA CICLOPEDONALE "FIUME LAMBRO"
CARPENTERIA METALLICA - TAV. 3

IL PROGETTISTA
LANDE S.r.l.
Dott. Ing. Antonio Tosiani
Ordine Ingegneri di Roma
n. 19897

LANDE S.r.l. S.T.A.
Dott. Ing. Giorgio Tiraboschi
Ordine Ingegneri Provincia di Bergamo
n. 1516

CONSORZIO COSTRUTTORI TEEM
IL DIRETTORE TECNICO
Dott. Ing. Rocco Magrì

RESPONSABILE INTEGRAZIONE PRESTAZIONI SPECIALISTICHE
Dott. Ing. Paolo Mastrilli
Ordine Ingegneri di Parma
n. 821

IL CONCEDENTE — CONCESSIONI AUTOSTRADALI LOMBARDE
IL CONCESSIONARIO — tangenziale esterna
IL DIRETTORE DEI LAVORI

EM./REV.	DATA	DESCRIZIONE	ELABORAZIONE PROGETTUALE	CONTR.	APPROV.
A	30.04.2014	EMISSIONE	M. FERRI	M. VARI	A. TOSIANI

IDENTIFICAZIONE ELABORATO

SUB PROG	FASE	LOTTO	ZONA	OPERA	TRATTO OPERA	AMBITO	TIPO ELABORATO	PROGRESSIVA	REV.
C4126	E	C	AC4	MAJ05	0	IA	CA	010	A

DATA: 30.04.2014
SCALA: VARIE

IL PROGETTO, GLI ELABORATI NON PTRA' ESSERE COPIATO, RIPRODOTTO O ALTRIMENTI PUBBLICATO, IN TUTTO O IN PARTE, SENZA IL CONSENSO SCRITTO DELLA "TANGENZIALE ESTERNA S.P.A.". OGNI UTILIZZO NON AUTORIZZATO SARA' PERSEGUITO A NORMA DI LEGGE
THIS DOCUMENT MAY NOT BE COPIED, REPRODUCED OR PUBLISHED, EITHER IN PART OR IN ITS ENTIRETY, WITHOUT THE WRITTEN PERMISSION OF "TANGENZIALE ESTERNA S.P.A.", WHICH PURSUES LEGAL RELIEF, IN ACCORDANCE WITH THE LAW.