NODO 3:
CONNESSIONI IN SOMMITA'
SCALA 1:10

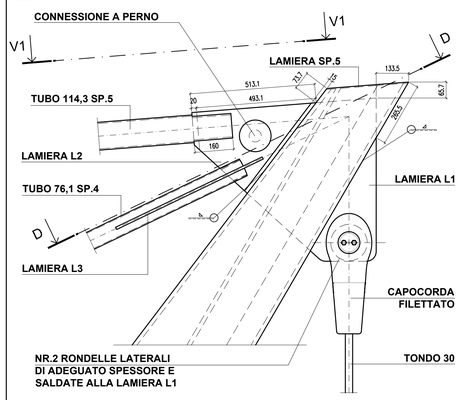

LAMIERA L1
SCALA 1:10

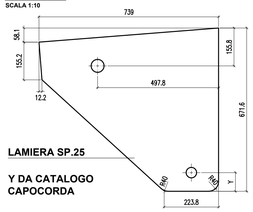

LAMIERA L2
SCALA 1:10

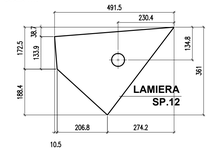

VISTA V1 - V1
SCALA 1:10

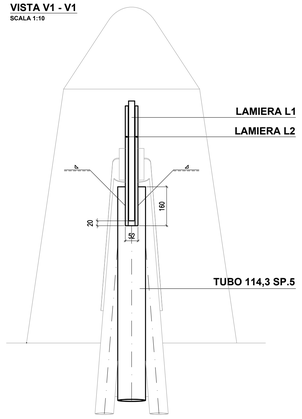

DETTAGLIO PERNO
SCALA 1:2

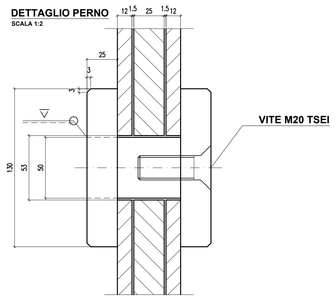

NODO 6:
SCALA 1:20

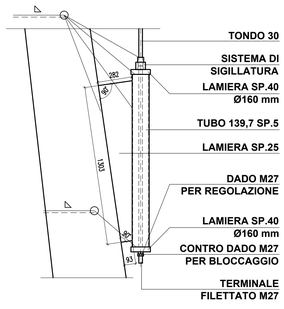

SISTEMA DI SIGILLATURA
SCALA 1:2

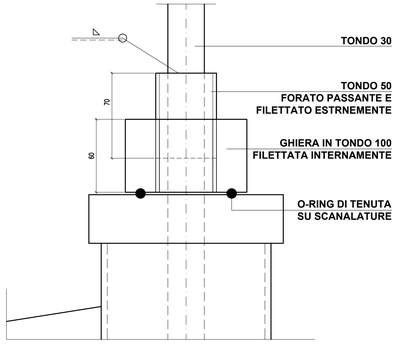

SEZIONE D - D
SCALA 1:10

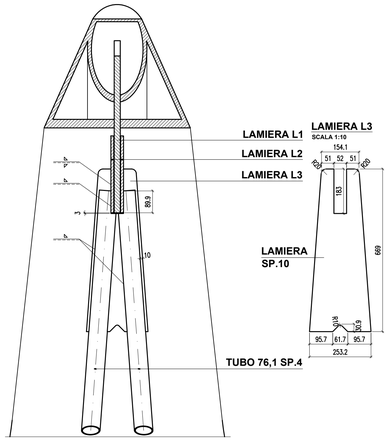

LAMIERA L3
SCALA 1:10

NODO 7:
PIASTRA DI BASE
SCALA 1:10

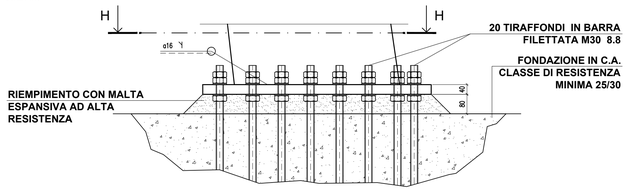

SEZIONE H - H
SCALA 1:10

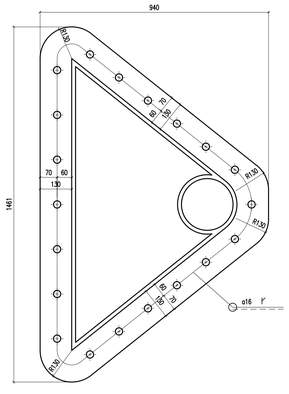

DETTAGLIO TIRAFFONDI
SCALA 1:3

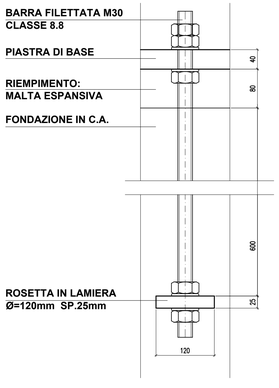

VISTA ASSONOMETRICA:
TIPOLOGICO DI NODO CON TUBI SAGOMATI

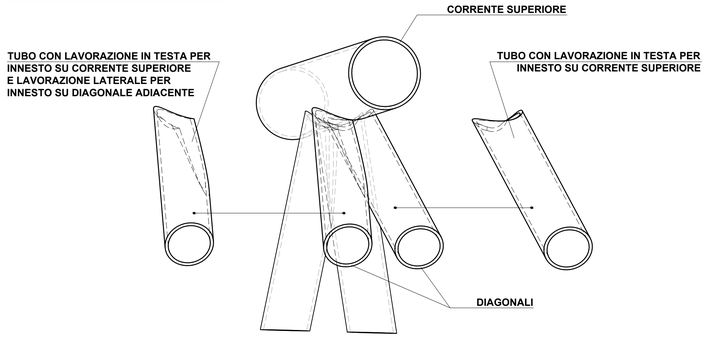

TIPOLOGICI SALDATURE SU INNESTI TUBI SAGOMATI
SCALA 1:1

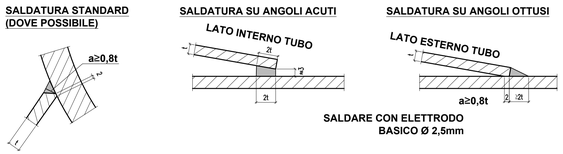

PREVEDERE TRANSIZIONI REGOLARI FRA LE PREPARAZIONI DELLE TRE ZONE

CARATTERISTICHE DEI MATERIALI

ACCIAIO PER CARPENTERIA METALLICA:
Acciaio S275J2 secondo EN 10025 per i laminati
Acciaio S275J2 secondo EN 10210 per i tubi senza saldatura
Acciaio S275J2 secondo EN 10219-1 per i tubi saldati

FINITURE SUPERFICI E PROTEZIONI:
Mensola reticolare, tirante e capicorda: zincatura a caldo
Montante a cassone: verniciatura a due mani secondo capitolato tecnico
Autovie Venete - Colore "grigio antracite" RAL 7016

BULLONI
Secondo UNI EN ISO 898-1:2001
Viti di classe 8.8 UNI EN ISO 898-1/ Dadi di classe 8 - UNI EN 20898-2

SALDATURE
Secondo DM Infrastrutture e Trasporti 14/01/2008
Procedimento codificato secondo ISO4063
Prescrizioni secondo UNI EN 1011 / UNI EN ISO 9692
Controlli secondo EN12062

CARATTERISTICHE DELLE SALDATURE

SALDATURE ANGOLARI
TIPICHE DOVE NON
DIVERSAMENTE INDICATO

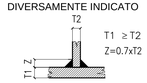

NOTE SULLA SIMBOLOGIA (UNI EN 22553:1997)

SALDATURA A CORDONE D'ANGOLO CON O SENZA PREPARAZIONE DEI LEMBI

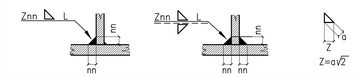

NOTE GENERALI:

1) LE LAVORAZIONI SUI PROFILI DI SOSTEGNO DEI PANNELLI SEGNALETICI SONO A CURA DELLA DITTA ESECUTRICE.
2) STRUTTURE SECONDARIE DI SOSTEGNO DEL PANNELLO SEGNALETICO ESCLUSE DAL PRESENTE PROGETTO: LA LORO DEFINIZIONE E' A CURA DELLA DITTA ESECUTRICE.
3) ASSICURARE TENUTA STAGNA PER LA STRUTTURA DEL MONTANTE.

C.U.P. I41B07000150005

P.100

COMMISSARIO DELEGATO PER L'EMERGENZA DELLA MOBILITA' RIGUARDANTE LA A4 (TRATTO VENEZIA - TRIESTE) ED IL RACCORDO VILLESSE - GORIZIA
Ordinanza del Presidente del Consiglio dei Ministri
n° 3702 del 05 settembre 2008 e s.m.i.
VIA LAZZARETTO VECCHIO, 26 - 34123 TRIESTE
Tel 040 3189542 - 0432 925542 - Fax 040 3189545 commissario@autovie.it

AUTOSTRADA A4

RIFACIMENTO BARRIERE ESISTENTI

ADEGUAMENTO FUNZIONALE BARRIERA DEL LISERT

PROGETTO DEFINITIVO

(Decreto Comm. Delegato n°231 del 22 marzo 2013)

SEGNALETICA STRADALE

Portale a sbraccio per carreggiata a due corsie
Dettagli e particolari

Scale varie

TEMATICA: O

N. ALLEGATO e SUB-ALL.: 03.02.0.0

REV.	DATA	DESCRIZIONE DELLA REVISIONE	REDATTO	VERIFICATO	APPROVATO
3					
2					
1					
0	07/01/2015	PRIMA EMISSIONE	IG	MR	EP

COORDINAMENTO E PROGETTAZIONE GENERALE:
S.p.A. AUTOVIE VENETE :
dott. ing. Matteo RIVERANI
dott. ing. Aldo URBAN

Dott. Ing. Matteo RIVERANI N. 1360 Prov. TS
Dott. Ing. Aldo URBAN Istituto Specialistico Ingegneri A Settore a-b-c N.2640 Prov. TS

PROGETTAZIONE SPECIALISTICA:

Collaboratori:
geom. Ingrid GIRALDI

SUPPORTO TECNICO OPERATIVO LOGISTICO
Autovie Venete S.p.A.
34143 TRIESTE – Via V. Locchi, 19 – tel. 040/31891/1/2
Società soggetta all'attività di direzione e coordinamento da parte di Friuli S.p.A. - Finanziaria Regionale Friuli-Venezia Giulia
CONCESSIONARIA ALLA COSTRUZIONE ED ESERCIZIO DELLA A23 PALMANOVA - UDINE
A28 PORTOGRUARO - CONEGLIANO

IL CAPO COMMESSA:
dott.Ing. Edoardo PELLA

IL DIRETTORE ASSIST. OPERATIVA:
dott.Ing. Enrico RAZZINI

Dott. Ing. Edoardo PELLA n.2173A PROV. DI TRIESTE

NOME FILE:
1319O0302000.dwg
1319O0302000.plt

DATA PROGETTO: 02.06.2014

CODICE MESTRO	ANNO	N.PROGETTO	REVISIONE
21A193	13	19	0

COMMISSARIO DELEGATO PER L'EMERGENZA
IL RESPONSABILE UNICO DEL PROCEDIMENTO
dott.Ing. Enrico RAZZINI