PIANTA FONDAZIONE
SCALA 1:50

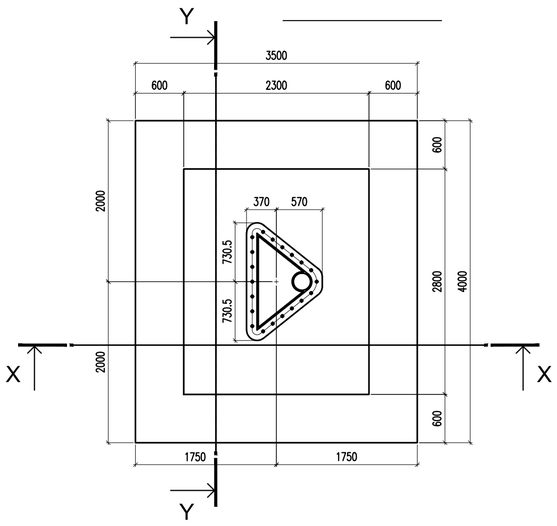

SEZIONE Y-Y
CASSERI
SCALA 1:50

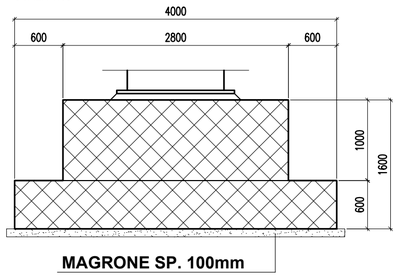

CALCESTRUZZO PER FONDAZIONI
classe di esposizione XC2/XF4 SECONDO UNI EN 206-1
classe di resistenza C 28/35
massimo rapporto a/c ≤0,45
minimo contenuto cemento 360 Kg/m³
Dmax inerte 25mm
copriferro minimo c=45mm

ACCIAIO PER ARMATURE
acciaio B 450 C

PREVEDERE LOCALE RIFACIMENTO DI FONDAZIONE E MANTO STRADALE.
PREVEDERE IDONEA RECINZIONE SULLA CARREGGIATA AUTOSTRADALE DURANTE I LAVORI

VISTA IN PIANTA
SCHEMA ADEGUAMENTO FONDO E SPONDE FOSSATO
SCALA 1:50

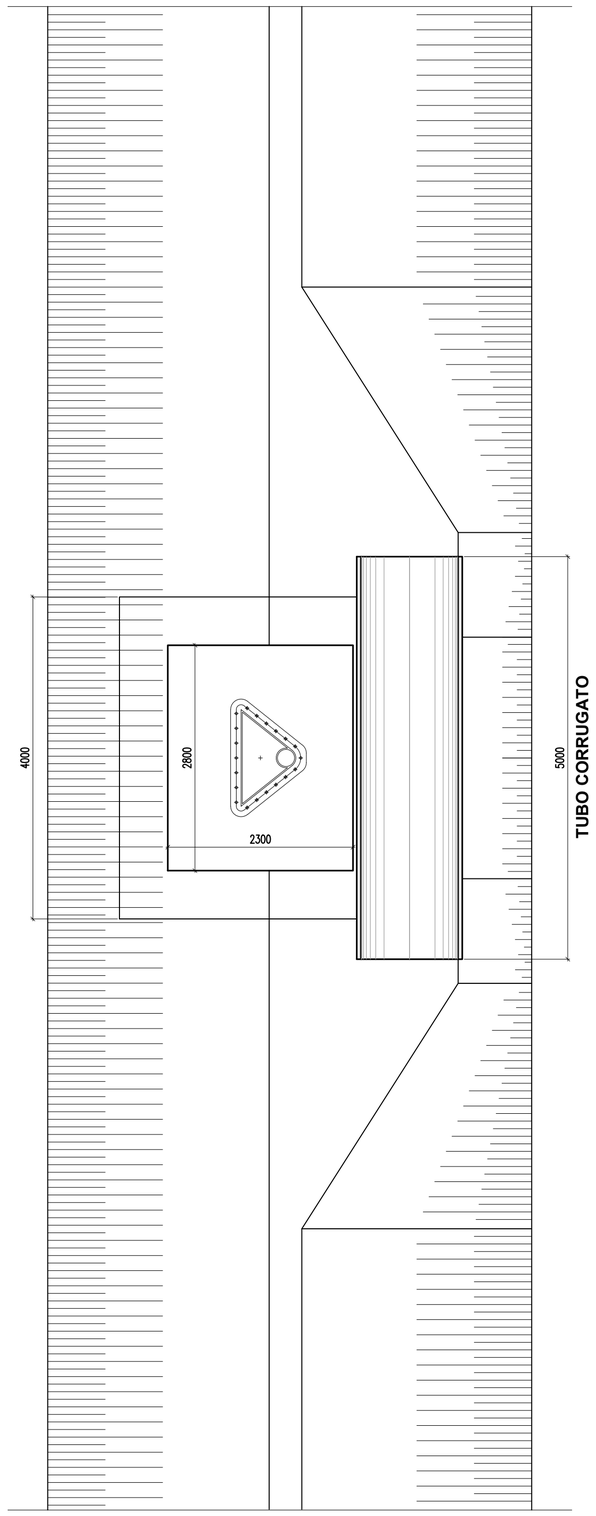

SEZIONE X-X
CASSERI
SCALA 1:50

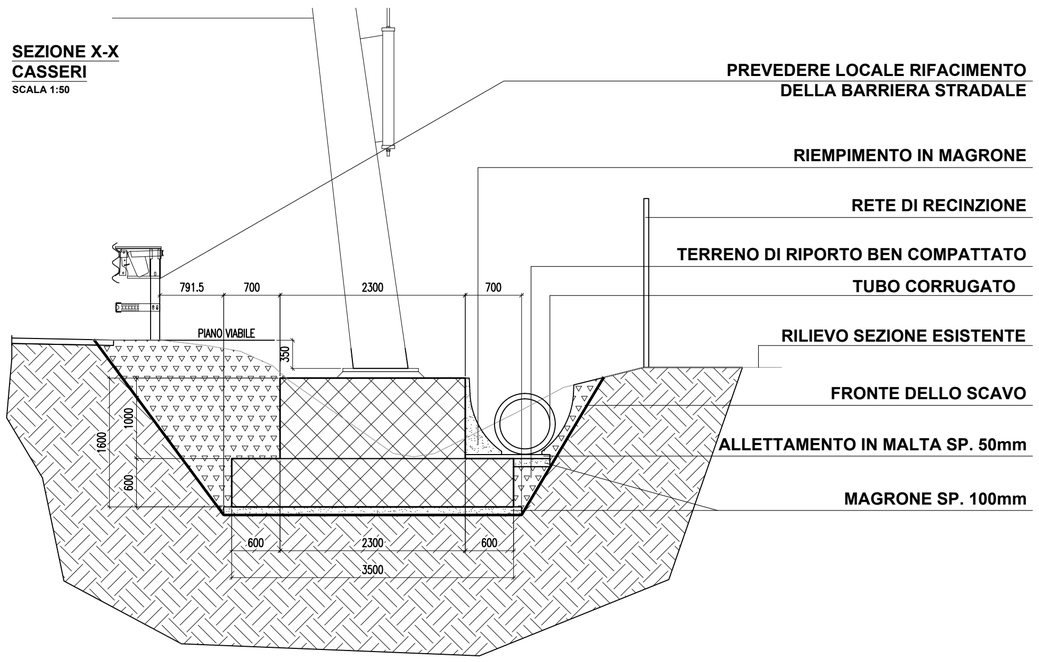

CARATTERISTICHE DEI MATERIALI

ACCIAIO PER CARPENTERIA METALLICA:
Acciaio S275J2 secondo EN 10025 per i laminati
Acciaio S275J2 secondo EN 10210 per i tubi senza saldatura
Acciaio S275J2 secondo EN 10219-1 per i tubi saldati

FINITURE SUPERFICI E PROTEZIONI:
Mensola reticolare, tirante e capicorda: zincatura a caldo
Montante a cassone: verniciatura a due mani secondo capitolato tecnico Autovie Venete - Colore "grigio antracite" RAL 7016

BULLONI
Secondo UNI EN ISO 898-1:2001
Viti di classe 8.8 UNI EN ISO 898-1/ Dadi di classe 8 - UNI EN 20898-2

SALDATURE
Secondo DM Infrastrutture e Trasporti 14/01/2008
Procedimento codificato secondo ISO4063
Prescrizioni secondo UNI EN 1011 / UNI EN ISO 9692
Controlli secondo EN12062

CARATTERISTICHE DELLE SALDATURE

SALDATURE ANGOLARI TIPICHE DOVE NON DIVERSAMENTE INDICATO

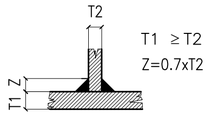

NOTE SULLA SIMBOLOGIA (UNI EN 22553:1997)

SALDATURA A CORDONE D'ANGOLO CON O SENZA PREPARAZIONE DEI LEMBI

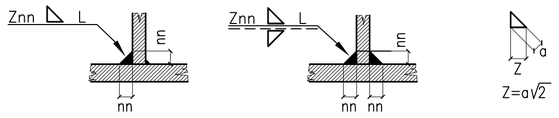

NOTE GENERALI:

1) LE LAVORAZIONI SUI PROFILI DI SOSTEGNO DEI PANNELLI SEGNALETICI SONO A CURA DELLA DITTA ESECUTRICE.
2) STRUTTURE SECONDARIE DI SOSTEGNO DEL PANNELLO SEGNALETICO ESCLUSE DAL PRESENTE PROGETTO: LA LORO DEFINIZIONE E' A CURA DELLA DITTA ESECUTRICE.
3) ASSICURARE TENUTA STAGNA PER LA STRUTTURA DEL MONTANTE.

C.U.P. I41B07000150005

P.100

SEZIONE Y-Y
ARMATURE
SCALA 1:50

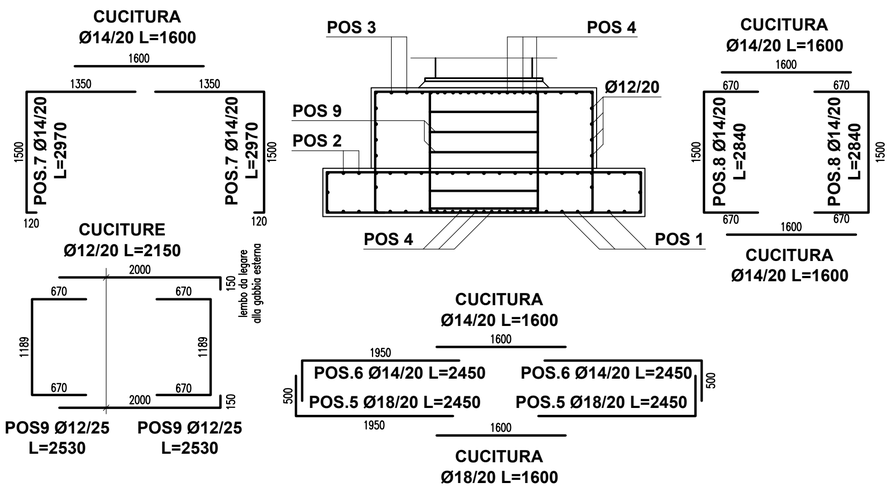

SEZIONE X-X
ARMATURE
SCALA 1:50

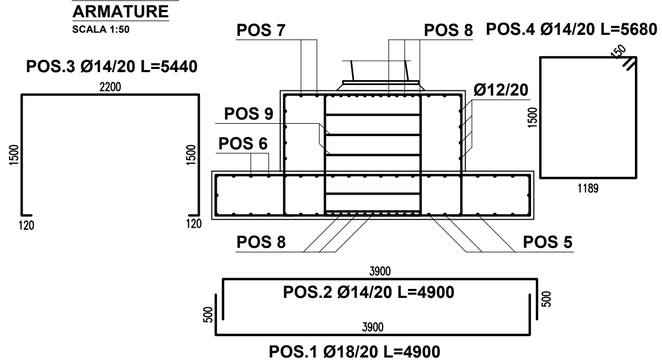

COMMISSARIO DELEGATO PER L'EMERGENZA DELLA MOBILITA' RIGUARDANTE LA A4 (TRATTO VENEZIA - TRIESTE) ED IL RACCORDO VILLESSE - GORIZIA
Ordinanza del Presidente del Consiglio dei Ministri
n° 3702 del 05 settembre 2008 e s.m.i.
VIA LAZZARETTO VECCHIO, 26 - 34123 TRIESTE
Tel 040 3189542 - 0432 925542 - Fax 040 3189545 commissario@autovie.it

AUTOSTRADA A4

RIFACIMENTO BARRIERE ESISTENTI

ADEGUAMENTO FUNZIONALE BARRIERA DEL LISERT

PROGETTO DEFINITIVO

(Decreto Comm. Delegato n°231 del 22 marzo 2013)

SEGNALETICA STRADALE

Portale a sbraccio per carreggiata a due corsie

Fondazioni e particolari

Scale varie

TEMATICA: O

N. ALLEGATO e SUB.ALL.: 03.03.0.0

REV.	DATA	DESCRIZIONE DELLA REVISIONE	REDATTO	VERIFICATO	APPROVATO
3					
2					
1					
0	07/01/2015	PRIMA EMISSIONE	IG	MR	EP

COORDINAMENTO E PROGETTAZIONE GENERALE:
S.p.A. AUTOVIE VENETE :
dott. ing. Matteo RIVIERANI
dott. ing. Aldo URBAN

PROGETTAZIONE SPECIALISTICA:

Collaboratori:
geom. Ingrid GIRALDI

SUPPORTO TECNICO OPERATIVO LOGISTICO
S.p.A. AUTOVIE VENETE
34143 TRIESTE - Via V. Locchi, 19 - tel. 040/3189111
Società soggetta all'attività di direzione e coordinamento da parte di Friulia S.p.A. - Finanziaria Regionale Friuli-Venezia Giulia
CONCESSIONARIA AUTOSTRADE A4 VENEZIA - TRIESTE, A23 PALMANOVA UDINE, A28 PORTOGRUARO CONEGLIANO

IL CAPO COMMESSA:
dott.ing. Edoardo PELLA

IL DIRETTORE AREA OPERATIVA:
dott.ing. Enrico RAZZINI

NOME FILE: 1319O0303000.dwg, 1319O0303000.plt
DATA PROGETTO: 02.06.2014
CODICE MASTRO: 21A193 | ANNO: 13 | N.PROGETTO: 19 | REVISIONE: 0

COMMISSARIO DELEGATO PER L'EMERGENZA
IL RESPONSABILE UNICO DEL PROCEDIMENTO
dott.ing. Enrico RAZZINI