Planta impalcato

SCALA 1:200

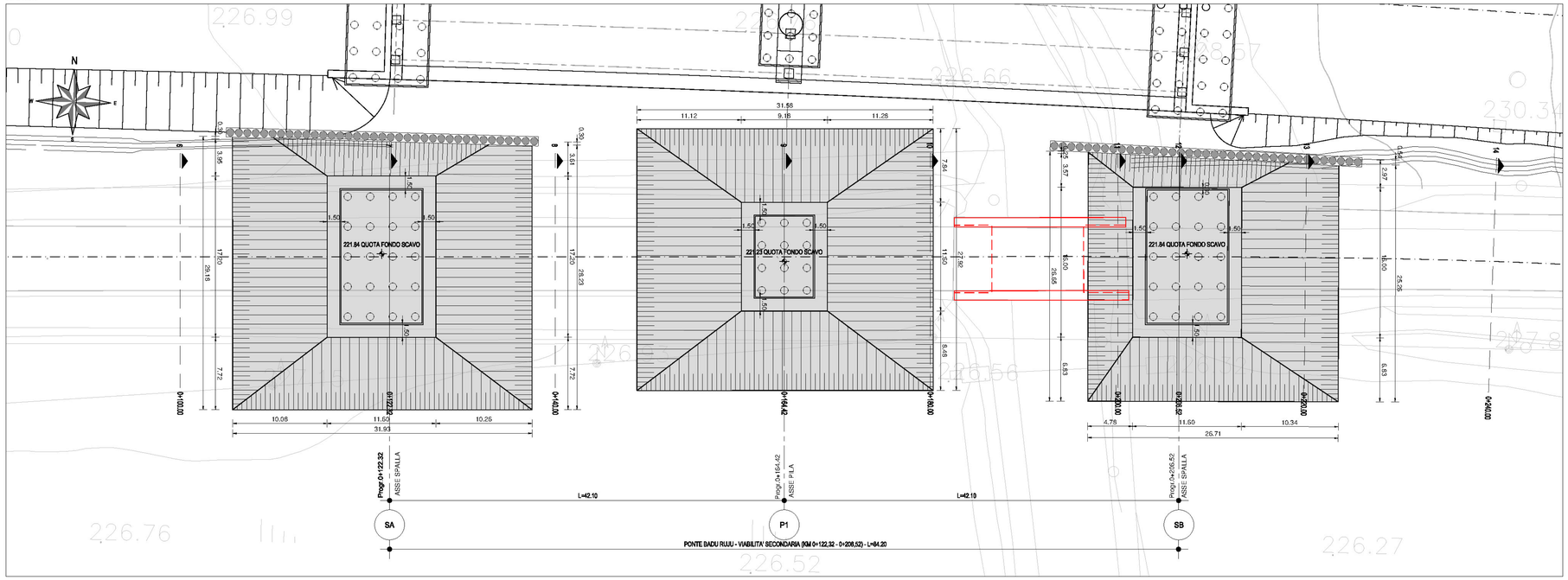

Sezione longitudinale

SCALA 1:200

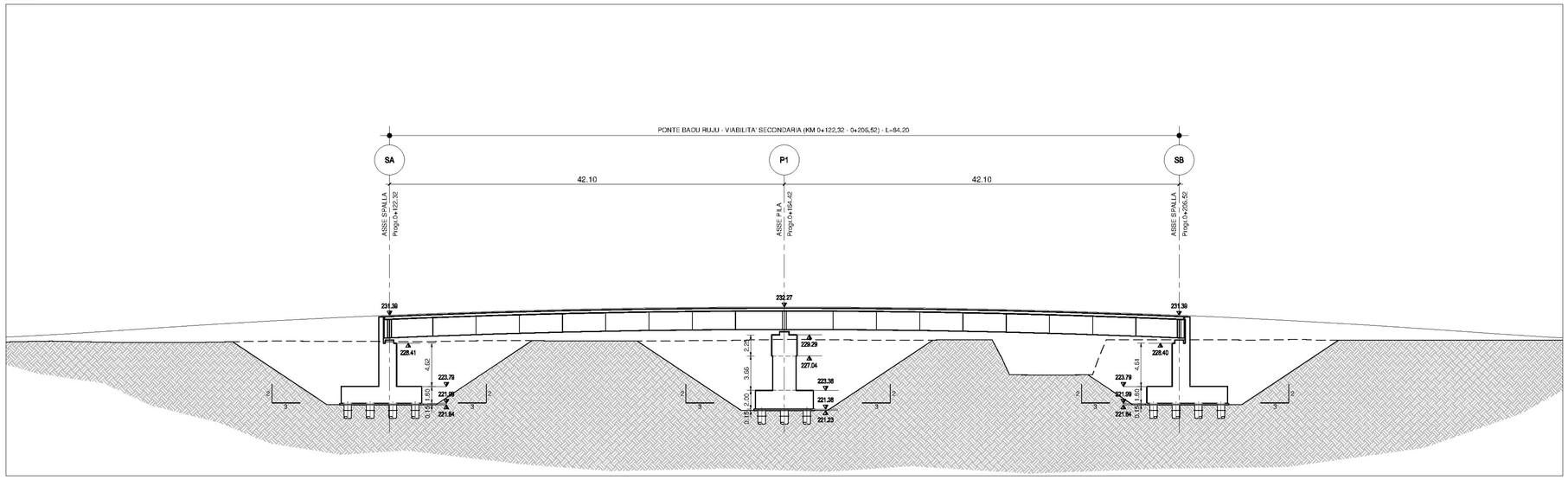

Sezione spalla A

SCALA 1:200

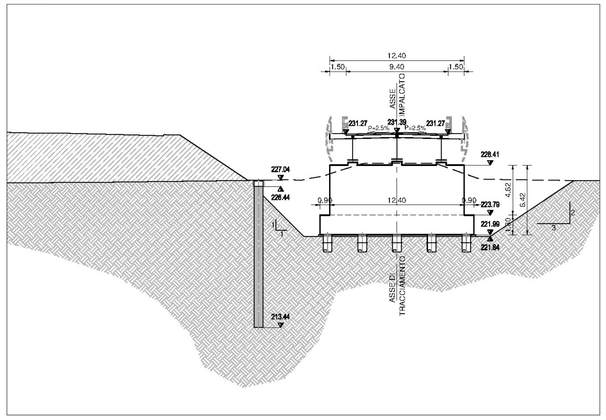

Sezione pila 1

SCALA 1:200

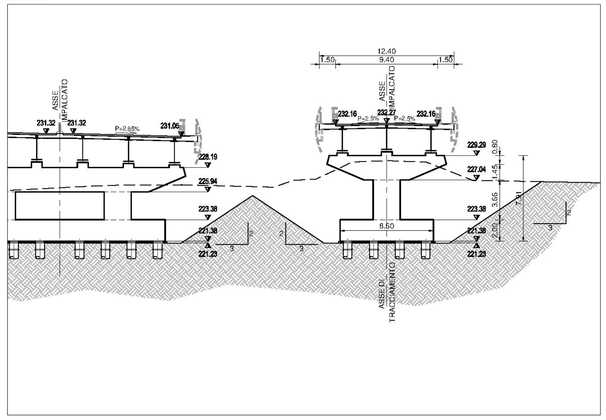

Sezione spalla B

SCALA 1:200

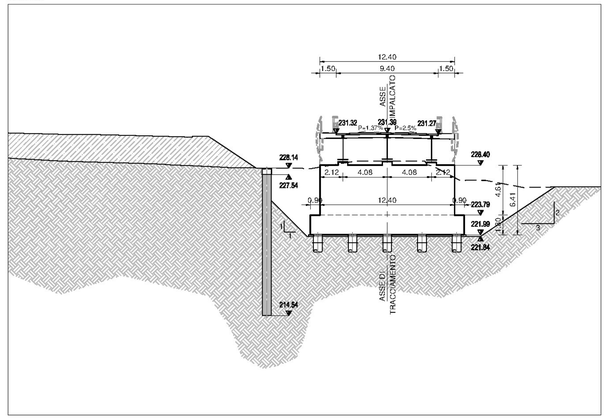

NOTE GENERALI

- OVE NON DIVERSAMENTE INDICATO, TUTTE LE MISURE LINEARI SUPERIORI AD 1 METRO SONO ESPRESSE IN m. QUELLE INFERIORI IN cm.
- LE MISURE ANGOLARI SONO ESPRESSE IN GRADI SESSADECIMALI - LE QUOTE ASSOLUTE INDICATE SI RIFERISCONO ALLA QUOTA 0.00 s.l.m.
- LE LUNGHEZZE DELLE OPERE INDICATE IN PLANIMETRIA SONO IN ASSE DI TRACCIAMENTO
- TOLLERANZE :

CARPENTERI E CARPENTERIE PREFABBRICATI:	± 0.5 cm +0 -7 mm

CARATTERISTICHE DEI MATERIALI

TUTTI I MATERIALI DEVONO ESSERE CONFORMI AL D.M. 14.01.2008 CALCESTRUZZO MAGRO PER SOTTOFONDO
- CONFORME ALLA EN206-1:2006
- CLASSE DI RESISTENZA MINIMA A COMPRESSIONE: C 12/15

CEMENTO ARMATO:

CALCESTRUZZO PER GETTO IN OPERA

PALI DI FONDAZIONE:
- A PRESTAZIONE GARANTITA CONFORME ALLA UNI EN 206-1:2006
- CLASSE DI RESISTENZA MINIMA A COMPRESSIONE: C 28/35
- CLASSE DI CONSISTENZA SLUMP: S4
- DIMENSIONE MASSIMA DEGLI AGGREGATI: Dmax 25 — CLASSE DI ESPOSIZIONE: XC2(3)
- CLASSE DI CONTENUTO IN CLORURI: Cl 0.20 — RAPPORTO A/C MAX: 0.60
- CONTENUTO MINIMO DI CEMENTO 300 Kg/mc — COPRIFERRO MIN: 50mm

PLINTI:
- A PRESTAZIONE GARANTITA CONFORME ALLA UNI EN 206-1:2006
- CLASSE DI RESISTENZA MINIMA A COMPRESSIONE: C 28/35 — CLASSE DI CONTENUTO IN CLORURI: Cl 0.20
- CLASSE DI CONSISTENZA SLUMP: S3 — RAPPORTO A/C MAX: 0.60
- CLASSE DI ESPOSIZIONE: XC2(3) — CONTENUTO MINIMO DI CEMENTO 300 Kg/mc
- DIMENSIONE MASSIMA DEGLI AGGREGATI: Dmax 30 — COPRIFERRO: 50mm

SPALLE - PILE:
- A PRESTAZIONE GARANTITA CONFORME ALLA UNI EN 206-1:2006
- CLASSE DI RESISTENZA MINIMA A COMPRESSIONE: C 32/40 — CLASSE DI CONTENUTO IN CLORURI: Cl 0.20
- CLASSE DI CONSISTENZA SLUMP: S3 — RAPPORTO A/C MAX: 0.50
- CLASSE DI ESPOSIZIONE: XC4 - XD1 — CONTENUTO MINIMO DI CEMENTO 340 Kg/mc
- DIMENSIONE MASSIMA DEGLI AGGREGATI: Dmax 25 — COPR FERRO 45mm (* Previsto controllo qualità con verifica copriferri)

SOLETTE:
- A PRESTAZIONE GARANTITA CONFORME ALLA UNI EN 206-1:2006
- CLASSE DI RESISTENZA MINIMA A COMPRESSIONE: C 35/45 — CLASSE DI CONTENUTO IN CLORURI: Cl 0.20
- CLASSE DI CONSISTENZA SLUMP: S3 — RAPPORTO A/C MAX: 0.55
- CLASSE DI ESPOSIZIONE: XC3 - XD1 — CONTENUTO MINIMO DI CEMENTO 320 Kg/mc
- DIMENSIONE MASSIMA DEGLI AGGREGATI: Dmax 20 — COPRIFERRO: 40mm

TRAVI IN C.A.P.:
- A PRESTAZIONE GARANTITA CONFORME ALLA UNI EN 206-1:2006
- CLASSE DI RESISTENZA MINIMA A COMPRESSIONE: C 45/55 — CLASSE DI CONTENUTO IN CLORURI: Cl 0.20
- CLASSE DI CONSISTENZA SLUMP: S4 — RAPPORTO A/C MAX: 0.45
- CLASSE DI ESPOSIZIONE: XF2 - XA3 — CONTENUTO MINIMO DI CEMENTO 360 Kg/mc
- DIMENSIONE MASSIMA DEGLI AGGREGATI: Dmax 20 — COPRIFERRO: 30mm

ACCIAIO ARMONICO PER TREFOLI
- RESISTENZA A ROTTURA: 1900 MPa
- LIMITE ELASTICO AL 1%: 1700 MPa

ACCIAIO DI ARMATURA
- ARMATURA ORDINARIA: B450C AD ADERENZA MIGLIORATA

CARPENTERIA METALLICA:

ACCIAIO:
- ACCIAIO PER CARPENTERIA: S355J2W (UNI EN 10025)
- ACC A G PER CONNETTOR P OL T PO NELSON Ø25 h=200mm ST 37-3K

BULLONI:
- VITI: CLASSE 10.9 UNI EN ISO 898-1:2001
- DADI: CLASSE 10 UNI EN 20898-2:1994
- ROSETTE: ACCIAIO C50 UNI EN 10083-2:2006 TEMPRATO E RINVENUTO HRC 32-40
- PIASTRINE: ACCIAIO C50 UNI EN 10083-2:2006 TEMPRATO E RINVENUTO HRC 32-40
- TOLLERANZA FORO BULLONE: 0.3MM (COMPRESA TOLLERANZA VITE)

I bulloni dovranno essere montati con una rosetta sotto la testa della vite ed una sotto
I bulloni disposti verticalmente dovranno avere la testa rivolta verso l'alto

SALDATURE:
- PROCEDIMENTI SALDATURE UNI EN ISO 4063:2001
- SIMBOLOGIA SALDATURE UNI EN 22553

VIDONI
VIDONI S.p.A.
via Pelosella, 64
33010 Tavagnacco
Udine, ITALIA
Contatti
Tel. sede +39 0432 575571
Tel. centro operativo +39 0432 571113
Fax +39 0432 571133
Fax centro operativo +39 0432 487247
Email info@vidonispa.it
Sito internet www.vidonispa.it
Cap. Soc. € 7.742.000 i.v.
Reg. Imp. Udine 02135470300
C.F. e P. IVA 02135470300
IMPIANTO CONGLOMERATI BITUMINOSI
via Emilia, 127 - BERVARA (Udine)
Tel. +39 0432 545841
Fax +39 0432 545843
SINCERT

Oggetto: PONTE #/ist. BADU RUJU SS597
Data: 08/07/14
Cod.Commessa: Cod.Cliente: Foglio n.

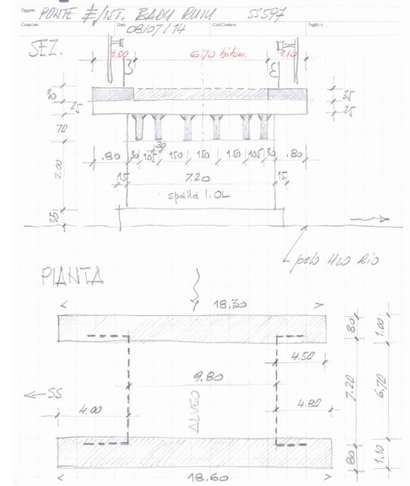

ANAS S.p.A. | Commissario Governativo Delegato OPCM n. 3869 del 23 aprile 2010 OPCM n. 3895 del 20/5/2010 | REGIONE SARDEGNA

O.P.C.M. n. 3869 del 23/04/2010. Disposizioni urgenti di protezione civile per fronteggiare l'emergenza determinatasi nel settore del traffico e della mobilità nelle province di Sassari ed Olbia- Tempio, in relazione alla strada statale Sassari - Olbia

SOGGETTO ATTUATORE ANAS S.p.A.

ADEGUAMENTO AL TIPO B (4 CORSIE) DELL'ITINERARIO SASSARI-OLBIA LOTTO 2

PROGETTO ESECUTIVO

STRUTTURE

OPERE D'ARTE MAGGIORI

Km 13+717 - PONTE BADU RUJU - VIABILITA' SECONDARIA

Pianta e sezioni fondazioni e scavi

RIFERIMENTO ELABORATO

CODICE PROGETTO 1° liv. n.	2° liv.	3° liv. n.	CODICE ELABORATO 1° liv. n.	2° liv. n.	3° liv. n.	4° liv. n.	5° liv.
DPCA03	E	1002	T00	VI02	STR	PP02	B

REVISIONE					
B	Luglio 2014	AGGIORNAMENTO A SEGUITO ISTRUTTORIA ANAS	S.FAVARETTO	T.TASSI	R.SOLMONA
A	Aprile 2014	EMISSIONE	S.FAVARETTO	T.TASSI	R.SOLMONA
REV	DATA	DESCRIZIONE	REDATTO	CONTROLLATO	APPROVATO

SCALA: 1:200 DATA: Apr.2014

Imprese - A.T.I.:
MANDATARIA: VIDONI — MANDANTE: cgs — MANDANTE: movistrade cogefi INFRASTRUTTURE MOVISTRADE COGEFI S.r.l.

Il Responsabile del Procedimento:
Ing. Luigi Silletta

Progettisti indicati - A.T.P.:
MANDATARIA: studio sermoria & vitali — MANDANTE: F&M ingegneria — MANDANTE: TECNICAER engineering s.r.l.

Il Progettista | Il Geologo

FILE: T00VI02STRPP02_A