S26 - TM09
Sez. 15
Progr.: 0+160.00
Scala : 1:200:200
Q.Rif. : 230.00

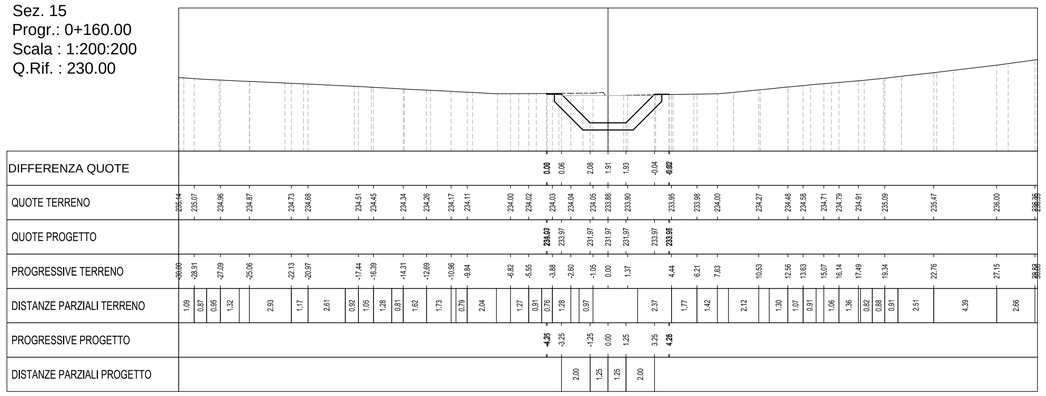

S26 - TM09
Sez. 12
Progr.: 0+136.49
Scala : 1:200:200
Q.Rif. : 230.00

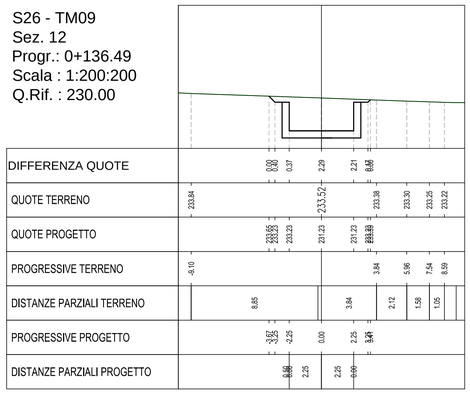

S26 - TM09
Sez. 13
Progr.: 0+150.00
Scala : 1:200:200
Q.Rif. : 230.00

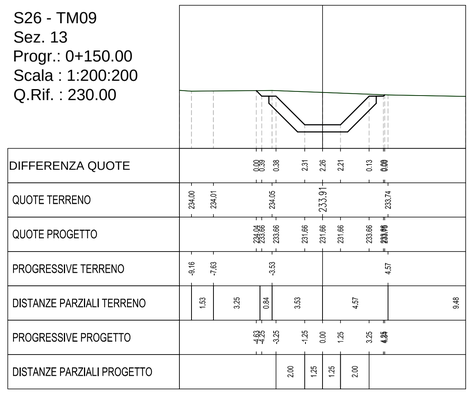

S26 - TM09
Sez. 14
Progr.: 0+155.30
Scala : 1:200:200
Q.Rif. : 230.00

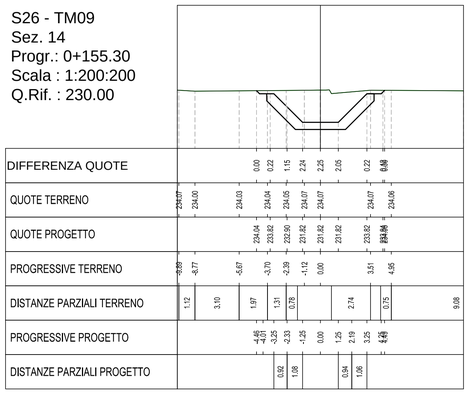

S26 - TM09
Sez. 4
Progr.: 0+058.14
Scala : 1:200:200
Q.Rif. : 220.00

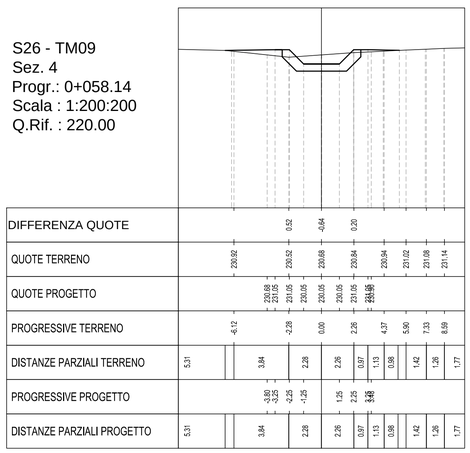

S26 - TM09
Sez. 5
Progr.: 0+066.81
Scala : 1:200:200
Q.Rif. : 220.00

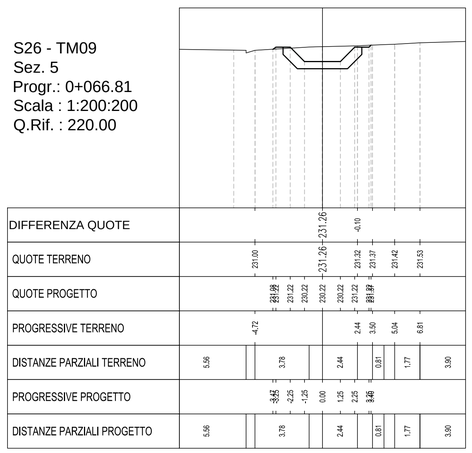

S26 - TM09
Sez. 6
Progr.: 0+079.44
Scala : 1:200:200
Q.Rif. : 220.00

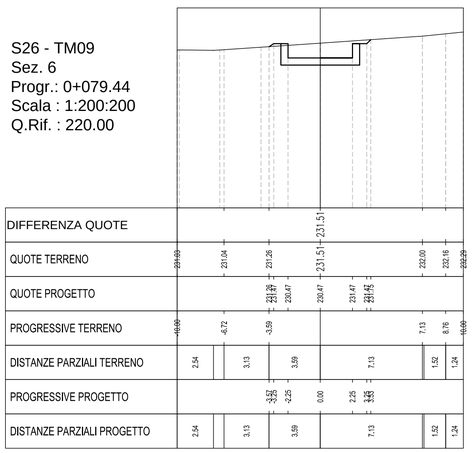

ANAS S.p.A

Commissario Governativo Delegato
OPCM n. 3869 del 23 aprile 2010
OPCM n. 3895 del 20/8/2010

REGIONE SARDEGNA

O.P.C.M. n. 3869 del 23/04/2010. Disposizioni urgenti di protezione civile per fronteggiare l'emergenza determinatasi nel settore del traffico e della mobilità nelle province di Sassari ed Olbia- Tempio, in relazione alla strada statale Sassari - Olbia

SOGGETTO ATTUATORE ANAS S.p.A.

ADEGUAMENTO AL TIPO B (4 CORSIE) DELL'ITINERARIO SASSARI-OLBIA LOTTO 2

PROGETTO ESECUTIVO

IDROLOGIA E IDRAULICA

INALVEAZIONI IDRAULICHE

SISTEMAZIONE IDRAULICA S26 - km 18+574,50

Sezioni trasversali

RIFERIMENTO ELABORATO

CODICE PROGETTO			CODICE ELABORATO				
1° livello	2°liv.	3° livello	1° livello	2° livello	3° livello	4° livello	5°liv.
DPCA03	E	1002	T00	0114	IDR	SZ01	B

REVISIONI						
B	GENNAIO 2015	AGGIORNAMENTO PER ISTRUTTORIA GENIO CIVILE	G.A. IDDA	M.CHERCHI	R.SOLMONA
A	APRILE 2014	EMISSIONE	D.COLOMBINO	M. CHERCHI	R. SOLMONA
REV	**DATA**	**DESCRIZIONE**	**REDATTO**	**CONTROLLATO**	**APPROVATO**

SCALA: VARIE DATA: APR 2014

Imprese - A.T.I.:
MANDATARIA VIDONI
MANDANTE cgs
MANDANTE movistrade cogefi INFRASTRUTTURE MOVISTRADE COGEFI S.r.l.

Il Responsabile del Procedimento:
Ing. Luigi Silletta

Progettisti indicati - A.T.P.:
MANDATARIA studio solmona & vitali
MANDANTE F&M ingegneria
MANDANTE TECNICAER engineering s.r.l.

Il Progettista

Il Geologo

FILE: T00IDR01_B