PRESIDIO DI TRATTAMENTO PER PORTATA 250l/s - NORMA EN858

SEZIONE A-A

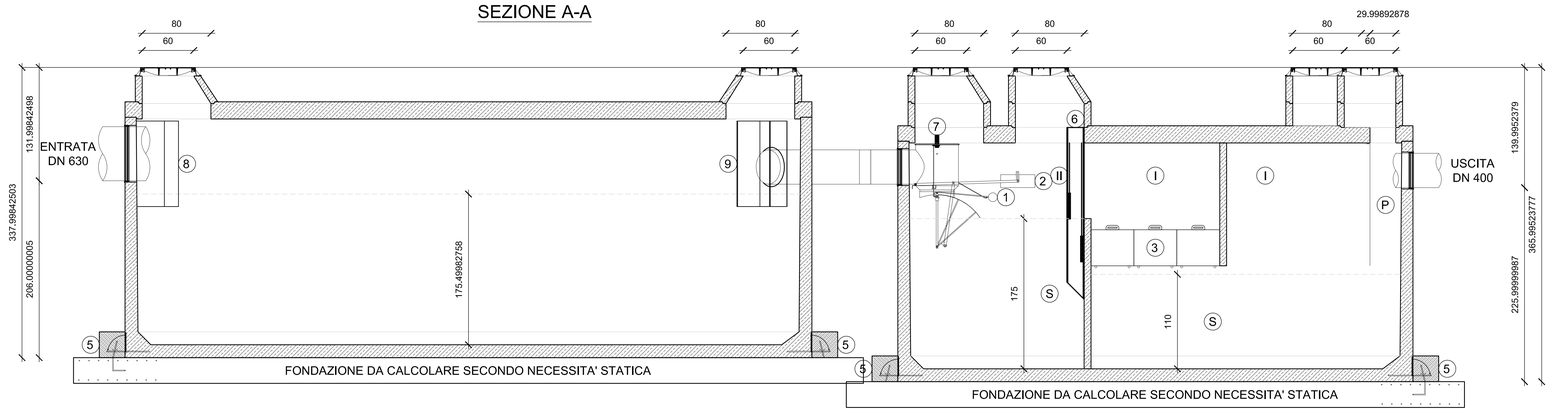

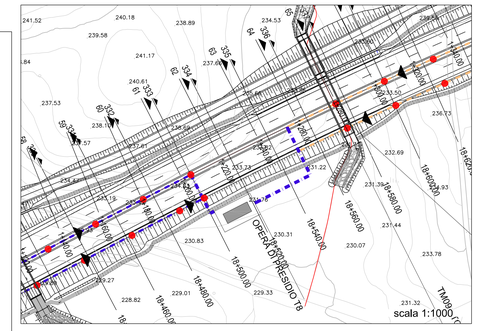

DETTAGLI VASCHE DI TRATTAMENTO

Presidio	Progr. Presidio (m)	Area (m^2)	Apporto (mc)	Portata (l/s)
T8	18500,00	37337,40	186,69	207,43

CARATTERISTICHE IMPIANTO:

S	Sedimentatore	2	Regolatore di portata **
II	Separatore classe II < 100 mmg/l	3	Pacchi coalescenti
I	Separatore classe I < 5 mmg/l	4	Vasca C.A.
P	Condotto di campionamento	5	Staffe ancoraggio integrate**
C.A.	(C 50/60 B6 XA2T privo di C3A)	6	Allarme livelli olio/fango **
Armatura	Bst 550	7	Allarme valvola chiusa **
Attrezzatura	Acciaio X6 CrNi 1810	8	Diffusore **
1	Chiusura automatica	9	Paraflutto grigliato **

CALCOLO STATICO SECONDO EUROCODICE 2 ED EUROCODICE 8

Certificazione richiesta:	CE EN 858 rilascita da ente terzo
Classe di carico:	I secondo OENORM B4002
Mezzi pesanti:	250 kN
Ritombamento:	Fino 2,0 m (sopra la soletta)

* Le misure sopra riportate non cosiderano le malte per i giunti

TIPOLOGIA IMPIANTO 250l/s:

Grandezza Nominale (NS):	250
Configurazione Disoleatore:	S-II-I-P
Classe di trattamento:	I < 5 mg/l
Chiusura automatica tarata per densità fino a:	0,9 kg/dm3
Contenuto sedimentatore:	30,00 m3
Capacità accumulo olii:	3,78 m3
Peso max. a pezzo:	24,78 t
Peso totale:	91,02 t

PIANTA

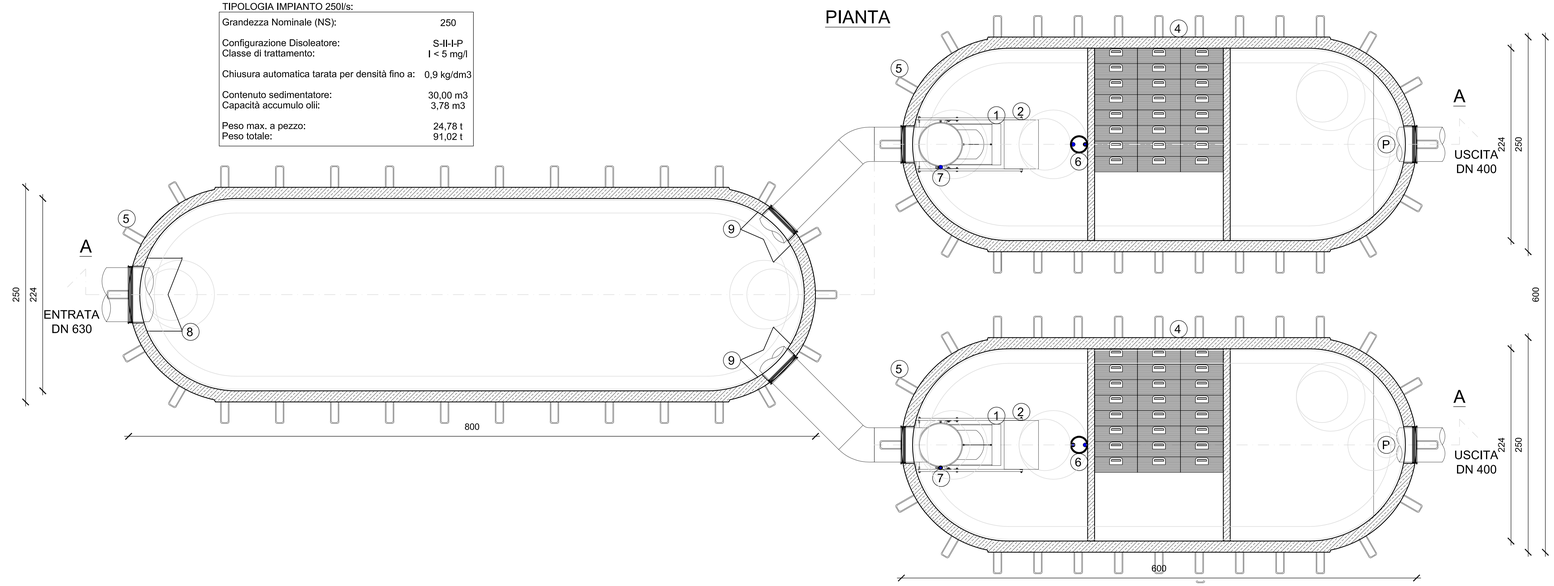

ANAS S.p.A.

Commissario Governativo Delegato
OPCM n. 3869 del 23 aprile 2010
OPCM n. 3895 del 20/8/2010

REGIONE SARDEGNA

O.P.C.M. n. 3869 del 23/04/2010. Disposizioni urgenti di protezione civile per fronteggiare l'emergenza determinatasi nel settore del traffico e della mobilità nelle province di Sassari ed Olbia- Tempio, in relazione alla strada statale Sassari - Olbia

SOGGETTO ATTUATORE ANAS S.p.A.

ADEGUAMENTO AL TIPO B (4 CORSIE) DELL'ITINERARIO SASSARI-OLBIA LOTTO 2

PROGETTO ESECUTIVO

IDROLOGIA ED IDRAULICA

OPERE DI PRESIDIO

VASCA DI PRIMA PIOGGIA T8

Portata max 250 l/s

RIFERIMENTO ELABORATO

CODICE PROGETTO 1° livello	2°liv.	3° livello	CODICE ELABORATO 1° livello	2° livello	3° livello	4° livello	5°liv.
DPCA03	E	1002	T00	ID01	IDR	DC04	A

REVISIONI					
A	Aprile 2014	EMISSIONE	S.PESCE	M.CHERCHI	R.SOLMONA
REV	DATA	DESCRIZIONE	REDATTO	CONTROLLATO	APPROVATO

SCALA: varie DATA: Apr. 2014

Imprese - A.T.I.:
MANDATARIA VIDONI
MANDANTE cgs
MANDANTE movistrade cogefi INFRASTRUTTURE MOVISTRADE COGEFI S.r.l.

Il Responsabile del Procedimento:
Ing. Luigi Silletta

Progettisti indicati - A.T.P.:
MANDATARIA studio solmona & vitali
MANDANTE F&M ingegneria
MANDANTE TECNICAER engineering s.r.l.

Il Progettista

Il Geologo

FILE: T00IG00IDRDC04_A