SEZIONE TIPO ROTATORIA
CATEGORIA E EXTRAURBANA LOCALE (DM 5/11/01)
CON MARCIPIEDI LATERALI
SCALA 1:100

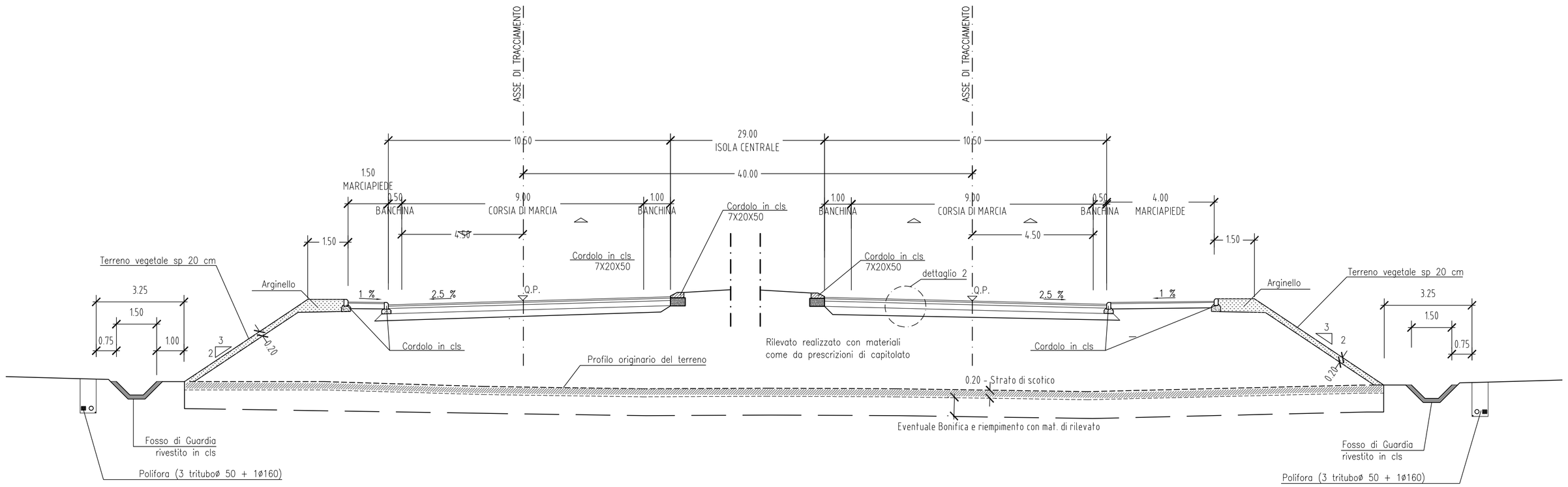

DETTAGLIO 3 SOVRASTRUTTURA STRADALE
STRADA VICINALE
SCALA 1:10

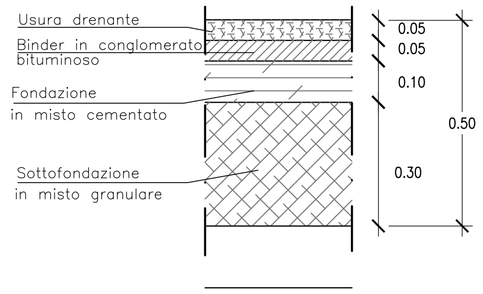

DETTAGLIO 2 SOVRASTRUTTURA STRADALE
URBANA DI QUARTIERE E ROTATORIA
SCALA 1:10

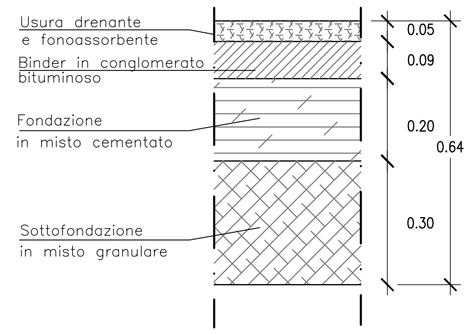

SEZIONE TIPO
CATEGORIA F1 EXTRAURBANA LOCALE (DM 5/11/01)
IN RILEVATO CON MARCIPIEDI LATERALI
SCALA 1:100

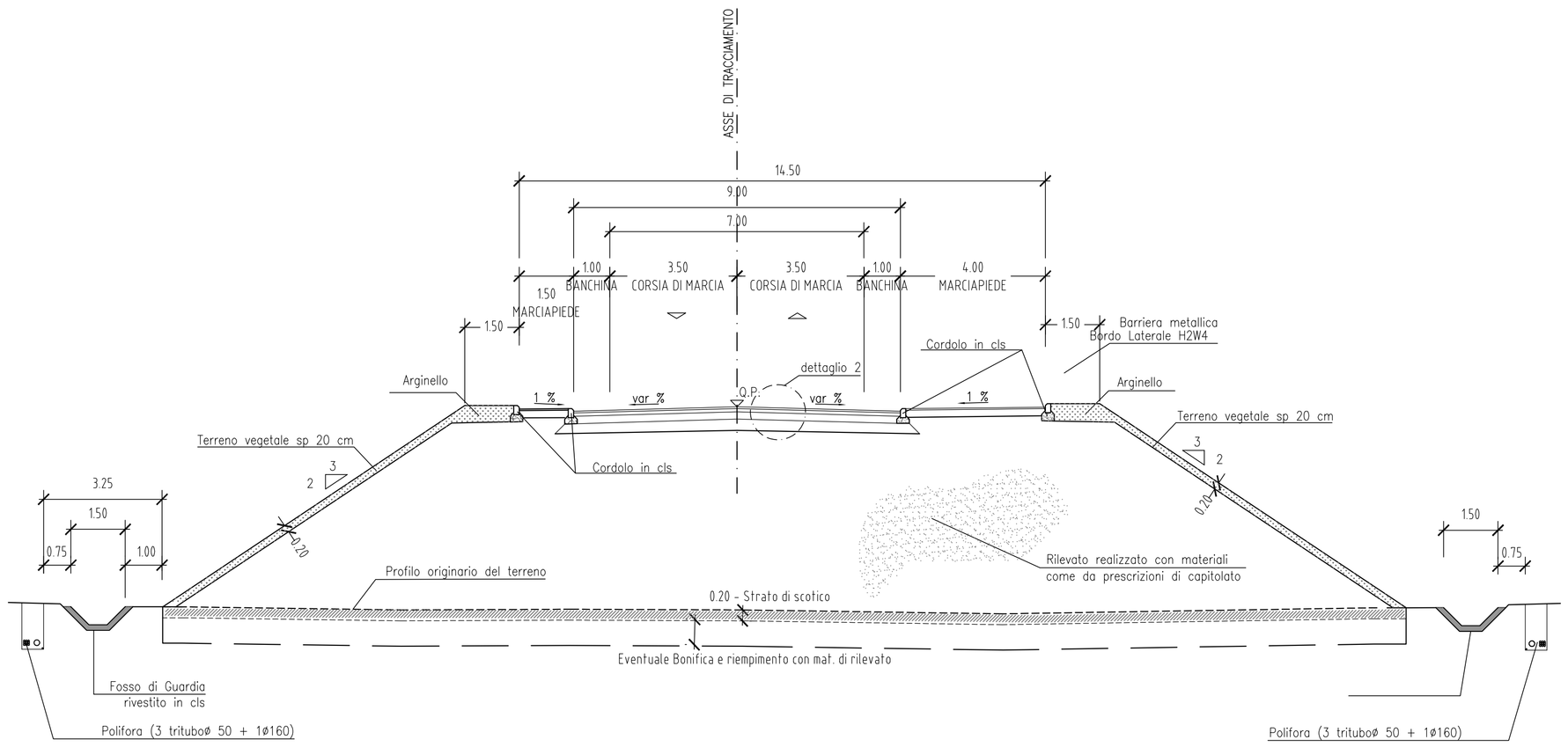

SEZIONE TIPO VIA UNGIAS
CATEGORIA F1 EXTRAURBANA LOCALE (DM 5/11/01)
IN RILEVATO
SCALA 1:100

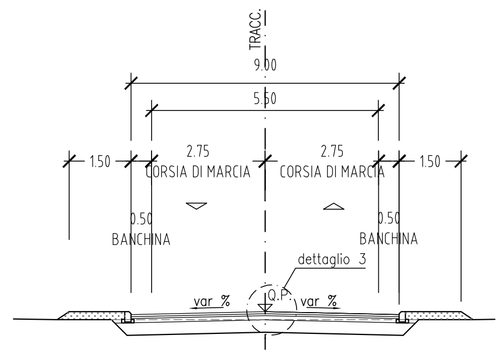

IN SCAVO
SCALA 1:100

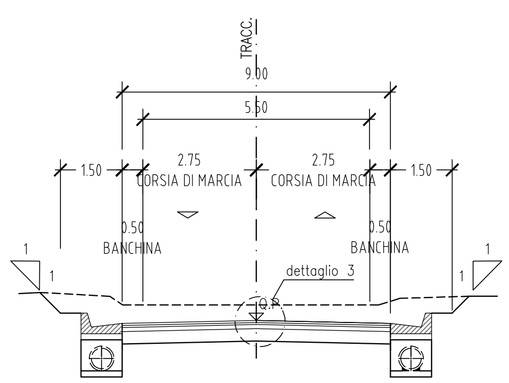

Anas SpA

Direzione Centrale Progettazione

Nuova S.S.291
Lavori di costruzione del 1° lotto da Alghero ad Olmedo, in località bivio cantoniera di Rudas

PROGETTO DEFINITIVO

PROGETTAZIONE: ANAS - DIREZIONE CENTRALE PROGETTAZIONE

PROGETTISTI:
Dott. Ing. ACHILLE DEVITOFRANCESCHI
Ordine Ing. di Roma n. 19116
Dott. Ing. ALESSANDRO MICHELI — *Ordine Ing. di Roma n. 19654*
Dott. Ing. FULVIO MARIA SOCCODATO — *Ordine Ing. di Roma n. 18861*

IL GEOLOGO
Dott. Geol. STEFANO SERANGELI
Ordine Geol. Lazio n. 659

IL RESPONSABILE DEL S.I.A.
Dott. Ing. FULVIO MARIA SOCCODATO
Ordine Ing. di Roma n. 18861

COORDINATORE PER LA SICUREZZA IN FASE DI PROGETTAZIONE
Geom. FABIO QUONDAM

VISTO: IL RESP. DEL PROCEDIMENTO
Dott. Ing. ANTONIO SCALAMANDRE'

PROTOCOLLO — DATA

GRUPPO DI PROGETTAZIONE ANAS

Dott. Ing.	*Piergiorgio D'Armini*	*– Studio di traffico*
Dott.Ing.	*Gabriele Giovannini*	*– Cartografia*
Arch.	*Barbara Baschini*	*– Ambiente*
Dott.Geol.	*Giuseppe Cardillo*	*– Ambiente*
Dott.Geol.	*Stefano Serangeli*	*– Geologia*
Dott.Ing.	*Enrico Miltiga*	*– Geotecnica*
Dott.Ing.	*Alessandro Milo*	*– Idraulica*
Dott.Ing.	*Gianfranco Fusani*	*– Strade*
Dott.Ing.	*Francesco Primieri*	*– Strade*
Dott.Ing.	*Alessandro Piccarreta*	*– Opere civili*
Dott.Ing.	*Francesco Bario*	*– Opere civili*
Geom.	*Carmelo Zema*	*– Espropri*
Dott.Ing.	*Pierluigi Fabbro*	*– Interferenze*
Dott.Ing.	*Francesco Bezzi*	*– Impianti*
Geom.	*Fabio Quondam*	*– Comp., capitolati e sicurezza*
Geom.	*Pietro Tomasiello*	*– Opere civili*

RESPONSABILI DI SERVIZI INGEGNERIA

Dott.Ing.	*Fulvio Maria Soccodato*	*– Territorio*
Dott.Ing.	*Alessandro Micheli*	*– Geotecnica e Impianti*
Dott.Ing.	*Achille Devitofranceschi*	*– Opere Civili*
Geom.	*Fabio Quondam*	*– Computi e capitolati*
Dott.Geol.	*Serena Majetta*	*– Caratterizzazione ambientale*

PROGETTO STRADALE
Sezioni tipo
tavola 4 di 5

CODICE PROGETTO (PROGETTO / LIV. PROG. / N. PROG.)	NOME FILE	REVISIONE	SCALA:
LOPLSC D 1401	CODICE ELAB. T00PS00TRAST04 — T00PS00TRAST04_B	B	1:100

REV.	DESCRIZIONE	DATA	REDATTO	VERIFICATO	APPROVATO
D					
C					
B	EMISSIONE PER PROCEDURE AUTORIZZATIVE	APR. 2015	Ing. F. Primieri	Ing. G. Fusani	Ing. F. M. Soccodato
A	EMISSIONE	APR. 2015	Ing. F. Primieri	Ing. G. Fusani	Ing. F. M. Soccodato