Anas SpA

Direzione Centrale Progettazione

Nuova S.S.291
Lavori di costruzione del 1° lotto da Alghero ad Olmedo, in località bivio cantoniera di Rudas

PROGETTO DEFINITIVO

PROGETTAZIONE: ANAS - DIREZIONE CENTRALE PROGETTAZIONE

PROGETTISTI:

Dott. Ing. ACHILLE DEVITOFRANCESCHI
Ordine Ing. di Roma n. 19116

Dott. Ing. ALESSANDRO MICHELI
Ordine Ing. di Roma n. 19654

Dott. Ing. FULVIO MARIA SOCCODATO
Ordine Ing. di Roma n. 18861

IL GEOLOGO

Dott. Geol. STEFANO SERANGELI
Ordine Geol. Lazio n. 659

IL RESPONSABILE DEL S.I.A.

Dott. Ing. FULVIO MARIA SOCCODATO
Ordine Ing. di Roma n. 18861

COORDINATORE PER LA SICUREZZA IN FASE DI PROGETTAZIONE

Geom. FABIO QUONDAM

VISTO: IL RESP. DEL PROCEDIMENTO

Dott. Ing. ANTONIO SCALAMANDRE'

GRUPPO DI PROGETTAZIONE ANAS

Dott. Ing.	*Piergiorgio D'Armini*	*– Studio di traffico*
Dott.Ing.	*Gabriele Giovannini*	*– Cartografia*
Arch.	*Barbara Banchini*	*– Ambiente*
Dott.Geol.	*Giuseppe Cardillo*	*– Ambiente*
Dott.Geol.	*Stefano Serangeli*	*– Geologia*
Dott.Ing.	*Enrico Mittiga*	*– Geotecnica*
Dott.Ing.	*Alessandro Mita*	*– Idraulica*
Dott.Ing.	*Gianfranco Fusani*	*– Strade*
Dott.Ing.	*Francesco Primieri*	*– Strade*
Dott.Ing.	*Alessandro Piccarreta*	*– Opere civili*
Dott.Ing.	*Francesca Bario*	*– Opere civili*
Geom.	*Carmelo Zema*	*– Espropri*
Dott.Ing.	*Pierluigi Fabbro*	*– Interferenze*
Dott.Ing.	*Francesco Bezzi*	*– Impianti*
Geom.	*Fabio Quondam*	*– Comp., capitolati e sicurezza*
Geom.	*Pietro Tomasiello*	*– Opere civili*

RESPONSABILI DI SERVIZI INGEGNERIA

Dott.Ing.	*Fulvio Maria Soccodato*	*– Territorio*
Dott.Ing.	*Alessandro Micheli*	*– Geotecnica e Impianti*
Dott.Ing.	*Achille Devitofranceschi*	*– Opere Civili*
Geom.	*Fabio Quondam*	*– Computi e capitolati*
Dott.Geol.	*Serena Majetta*	*– Caratterizzazione ambientale*

PROTOCOLLO	DATA

PROGETTO STRADALE

Sezioni trasversali

Svincolo di Alghero - Rampa B

CODICE PROGETTO (PROGETTO / LIV. PROG. / N. PROG.)	NOME FILE	REVISIONE	SCALA:
LOPLSC D 1401	T00PS00TRASZ06_B CODICE ELAB. T00PS00TRASZ06	B	1:200

REV.	DESCRIZIONE	DATA	REDATTO	VERIFICATO	APPROVATO
D					
C					
B	EMISSIONE PER PROCEDURE AUTORIZZATIVE	APR. 2015	Ing. F. Primieri	Ing. G. Fusani	Ing. F. M. Soccodato
A	EMISSIONE	APR. 2015	Ing. F. Primieri	Ing. G. Fusani	Ing. F. M. Soccodato

SEZIONE N. : B10
QT. PROGETTO : 13.660
DIST.PROG. : 126.144
DIST.PREC. : 6.496
DIST.SUCC. : 8.565

SEZIONE N. : A10
QT. PROGETTO : 13.524
DIST.PROG. : 126.287

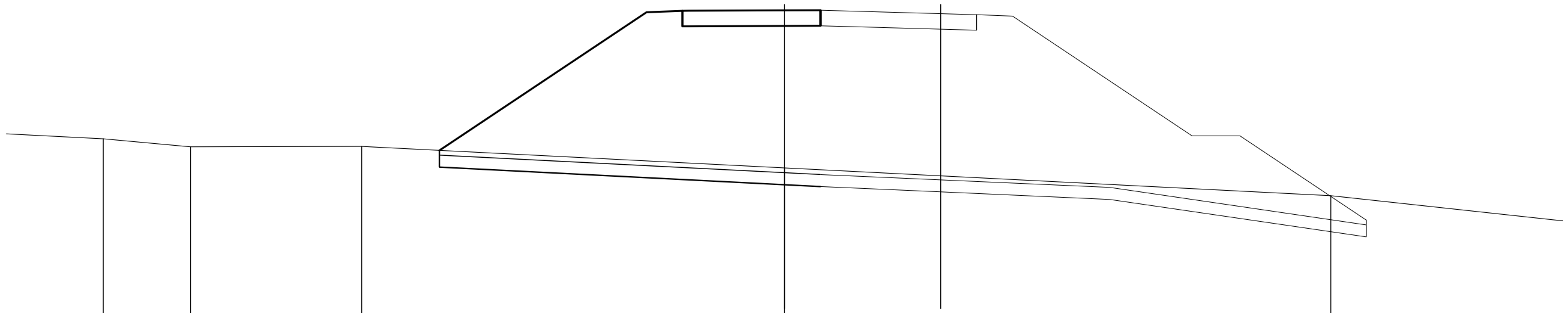

SCALA 1:200

QT.RIF. -10.00

QUOTE TERRENO		8.30		7.97		7.98								7.08												5.92
DIST.PARZIALI TERRENO	4.27		3.64		7.15		17.66								22.81											11.55
QUOTE PROGETTO								7.82		13.58	12.99 13.64			13.66	13.67 13.67	13.64		13.52	13.48 13.48	13.42			8.42	8.42		4.91
DIST.PARZIALI PAVIMENTATO									8.65		1.50		4.00		1.50	1.00	4.00		1.50	1.50	7.50			2.00	5.27	

SEZIONE N. : B11
QT. PROGETTO : 13.319
DIST.PROG. : 134.709
DIST.PREC. : 8.565
DIST.SUCC. : 15.341

SEZIONE N. : A11
QT. PROGETTO : 13.142
DIST.PROG. : 135.000

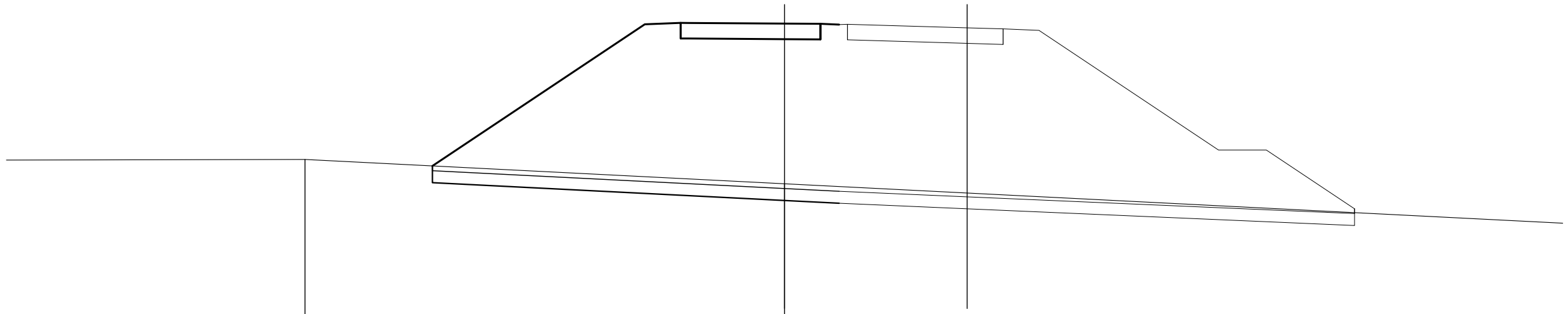

SCALA 1:200

QT.RIF. −10.00

| | | |

SEZIONE N. : B12
QT. PROGETTO : 12.616
DIST.PROG. : 150.050
DIST.PREC. : 15.341
DIST.SUCC. : 15.552

SEZIONE N. : A12
QT. PROGETTO : 12.484
DIST.PROG. : 150.000

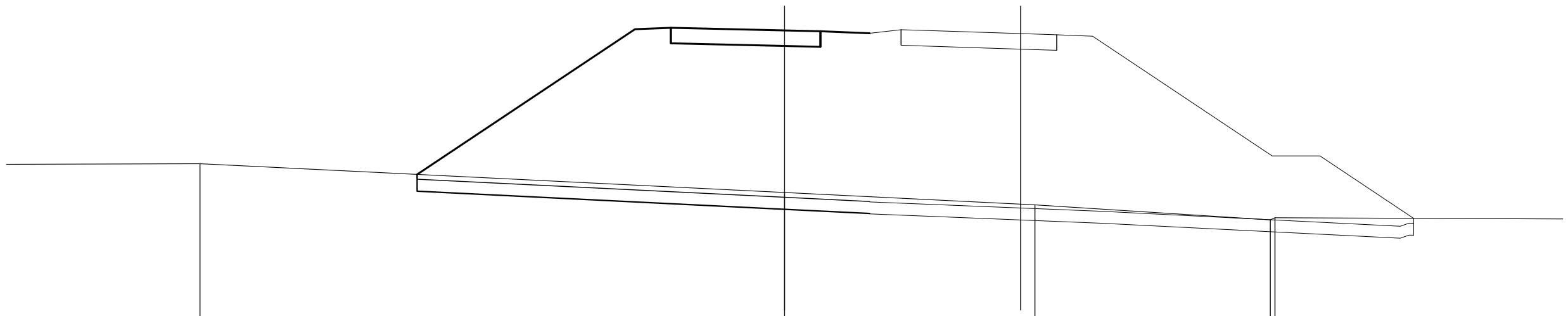

SCALA 1:200

QT.RIF. -11.00

| | | |

SEZIONE N. : B13
QT. PROGETTO : 11.783
DIST.PROG. : 165.602
DIST.PREC. : 15.552
DIST.SUCC. : 16.095

SEZIONE N. : A13
QT. PROGETTO : 11.826
DIST.PROG. : 165.000

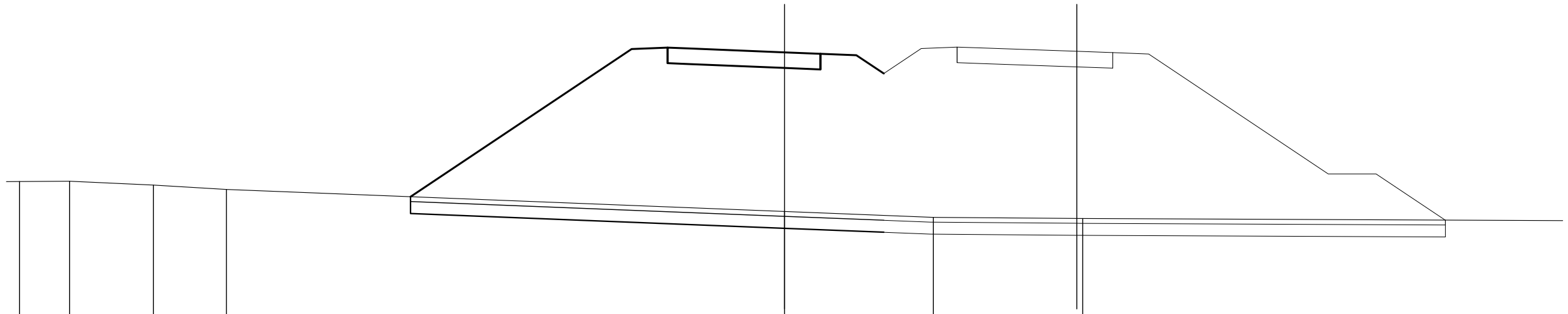

SCALA 1:200

QT.RIF. -11.00

| | | |

SEZIONE N. : B14
QT. PROGETTO : 10.824
DIST.PROG. : 181.697
DIST.PREC. : 16.095
DIST.SUCC. : 14.181

SEZIONE N. : A14
QT. PROGETTO : 11.238
DIST.PROG. : 180.000

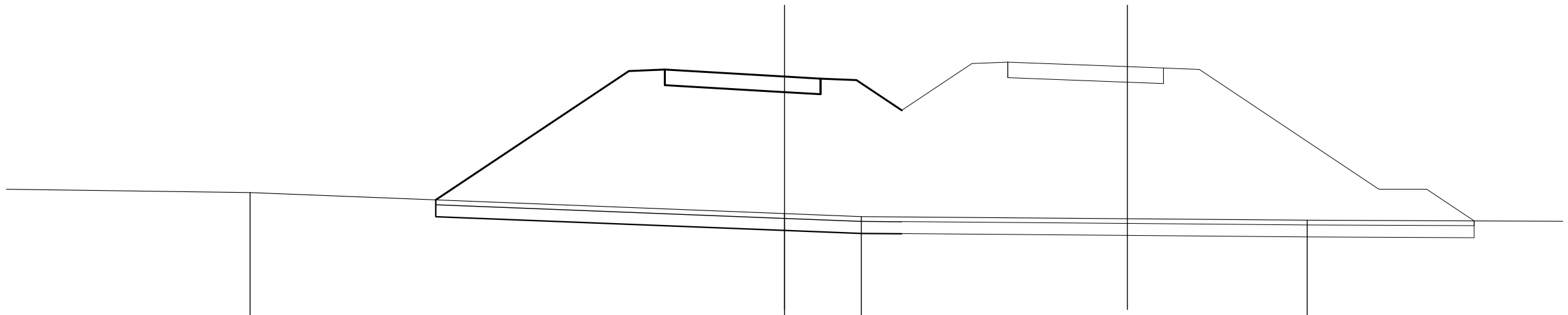

SCALA 1:200

QT.RIF. -11.00

QUOTE TERRENO		5.98								5.10		4.98							4.83						
DIST.PARZIALI TERRENO	18.26		22.32								3.20		18.62								21.34				
QUOTE PROGETTO				5.68		11.06	10.47 11.12	11.06		10.82	10.74 10.74	10.68	9.41		11.37	10.78 11.43	11.39		11.24	11.18 11.18	11.12		6.12	6.12	4.80
DIST.PARZIALI PAVIMENTATO					8.07	1.50	1.00	4.00		1.50	1.50	1.89	2.93		1.50	0.99	4.00		1.51	1.50	7.50		2.00	1.98	

SEZIONE N. : B15
QT. PROGETTO : 9.973
DIST.PROG. : 195.878
DIST.PREC. : 14.181
DIST.SUCC. : 14.580

SEZIONE N. : A15
QT. PROGETTO : 10.886
DIST.PROG. : 192.517

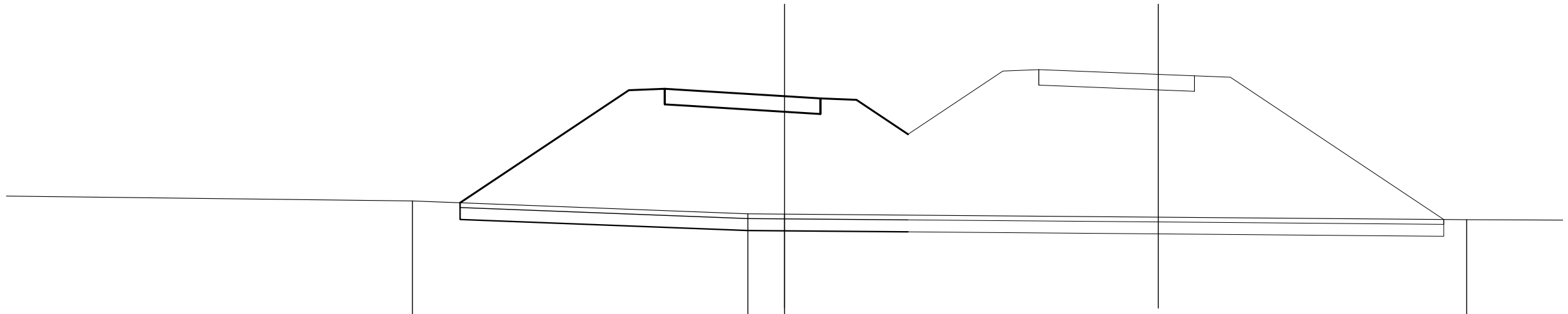

SCALA 1:200

QT.RIF. -11.00

| | | |

SEZIONE N. : B16
QT. PROGETTO : 9.098
DIST.PROG. : 210.457
DIST.PREC. : 14.580
DIST.SUCC. : 15.446

SEZIONE N. : A16
QT. PROGETTO : 10.648
DIST.PROG. : 206.099

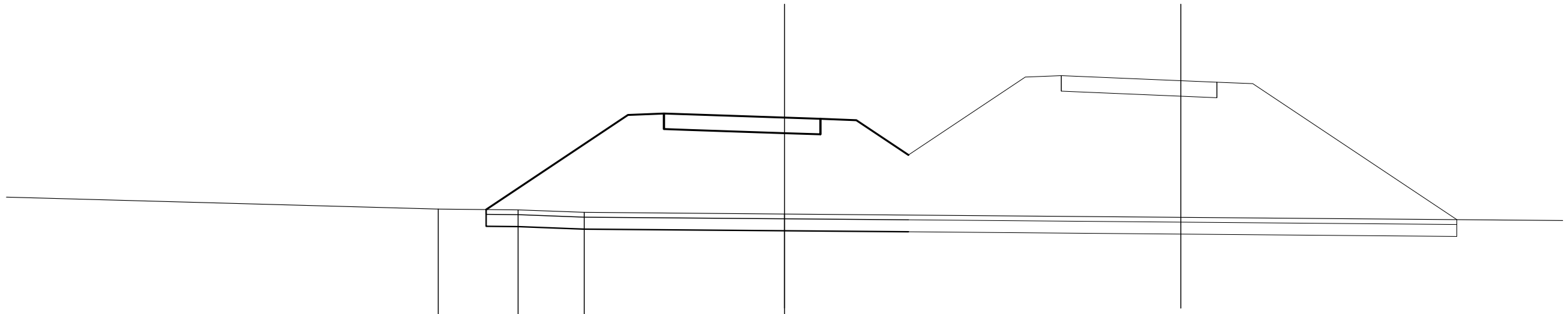

SCALA 1:200

QT.RIF. -11.00

QUOTE TERRENO	5.28 5.25 5.15 5.08
DIST.PARZIALI TERRENO	22.37 3.34 2.76 8.37 33.56
QUOTE PROGETTO	5.26 9.22 8.63 9.28 9.24 9.11 9.06 9.06 9.00 7.54 10.80 10.21 10.86 10.82 10.65 10.58 10.58 10.52 4.84
DIST.PARZIALI PAVIMENTATO	5.93 1.50 1.04 4.00 1.50 1.50 2.18 4.88 1.50 0.99 4.00 1.51 1.50 8.52

SEZIONE N. : B17
QT. PROGETTO : 8.208
DIST.PROG. : 225.903
DIST.PREC. : 15.446
DIST.SUCC. : 15.757

SEZIONE N. : A17
QT. PROGETTO : 10.561
DIST.PROG. : 220.532

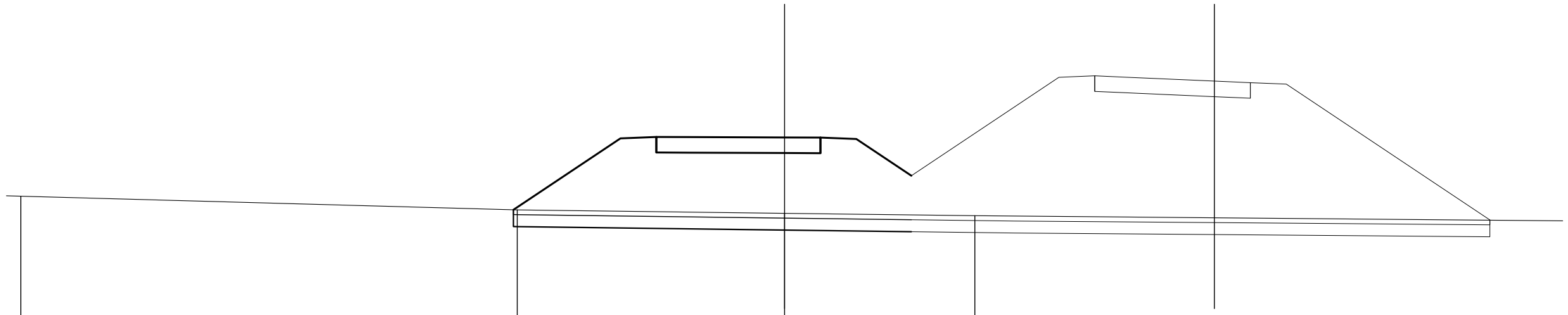

SCALA 1:200

QT.RIF. -12.00

QUOTE TERRENO	5.76										5.19								5.04						4.94	
DIST.PARZIALI TERRENO		20.74										11.16								7.95						25.90
QUOTE PROGETTO											5.19		8.17	7.58 8.23	8.22				8.21	8.20 8.20	8.14	6.61			10.72	10.13 10.78	10.74				10.56	10.50 10.50	10.44				4.76
DIST.PARZIALI PAVIMENTATO												4.47	1.50	1.35	4.00				1.50	1.50	2.30	6.16			1.50	0.99	4.00				1.51	1.50	8.50				

SEZIONE N. : B18
QT. PROGETTO : 7.489
DIST.PROG. : 241.661
DIST.PREC. : 15.757
DIST.SUCC. : 13.339

SEZIONE N. : A18
QT. PROGETTO : 10.655
DIST.PROG. : 235.918

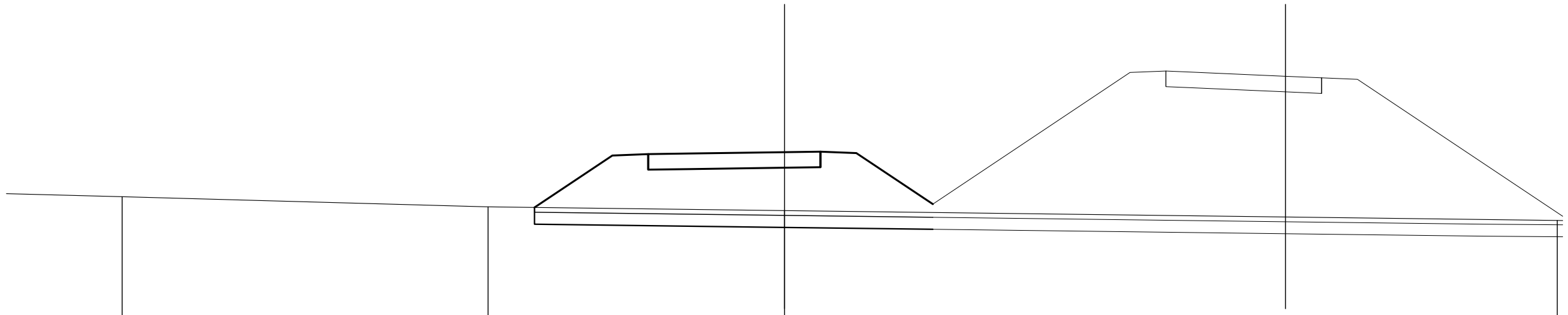

SCALA 1:200

QT.RIF. −12.00

| | | |

SEZIONE N. : B19
QT. PROGETTO : 7.042
DIST.PROG. : 255.000
DIST.PREC. : 13.339
DIST.SUCC. : 15.000

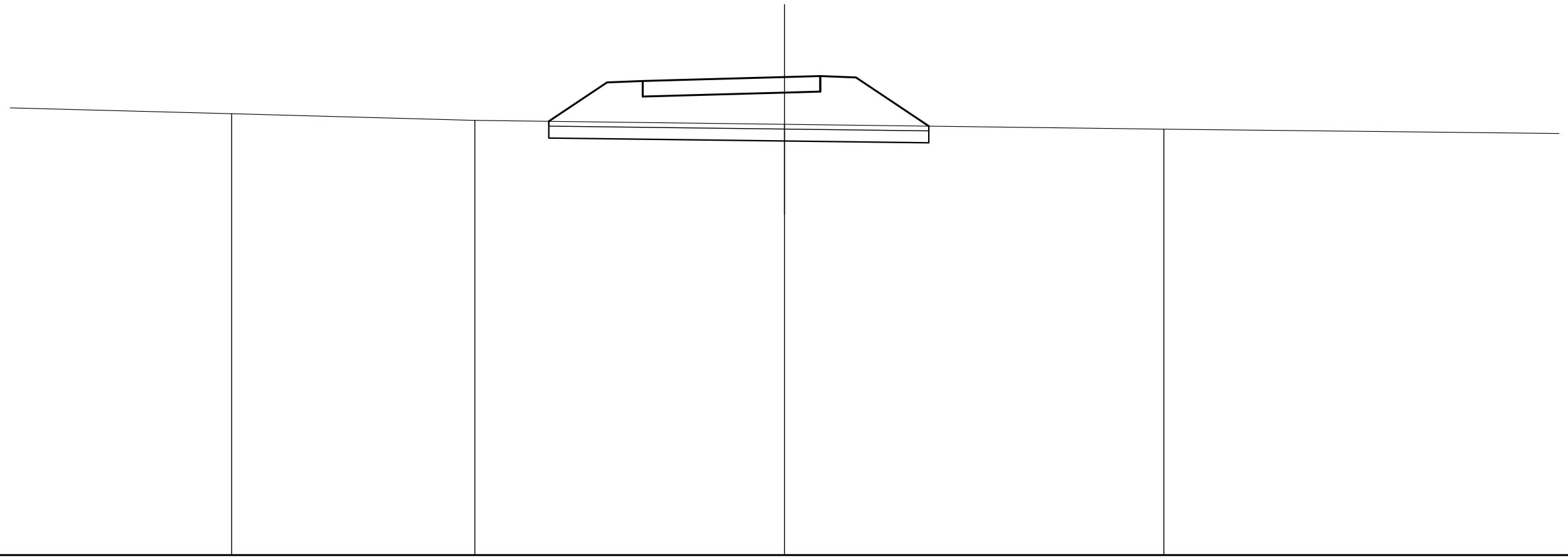

SCALA 1:200

QT.RIF. -13.00

QUOTE TERRENO		5.51		5.23				5.06				4.86				
DIST.PARZIALI TERRENO			10.21		12.99				15.92				19.88			
QUOTE PROGETTO						5.19	6.82	6.23 6.88	6.93		7.04	7.08 7.08	7.02	4.98		
DIST.PARZIALI PAVIMENTATO						2.44	1.50	1.95	4.00		1.50	1.50	3.06			

SEZIONE N. : B20
QT. PROGETTO : 6.716
DIST.PROG. : 270.000
DIST.PREC. : 15.000
DIST.SUCC. : 13.792

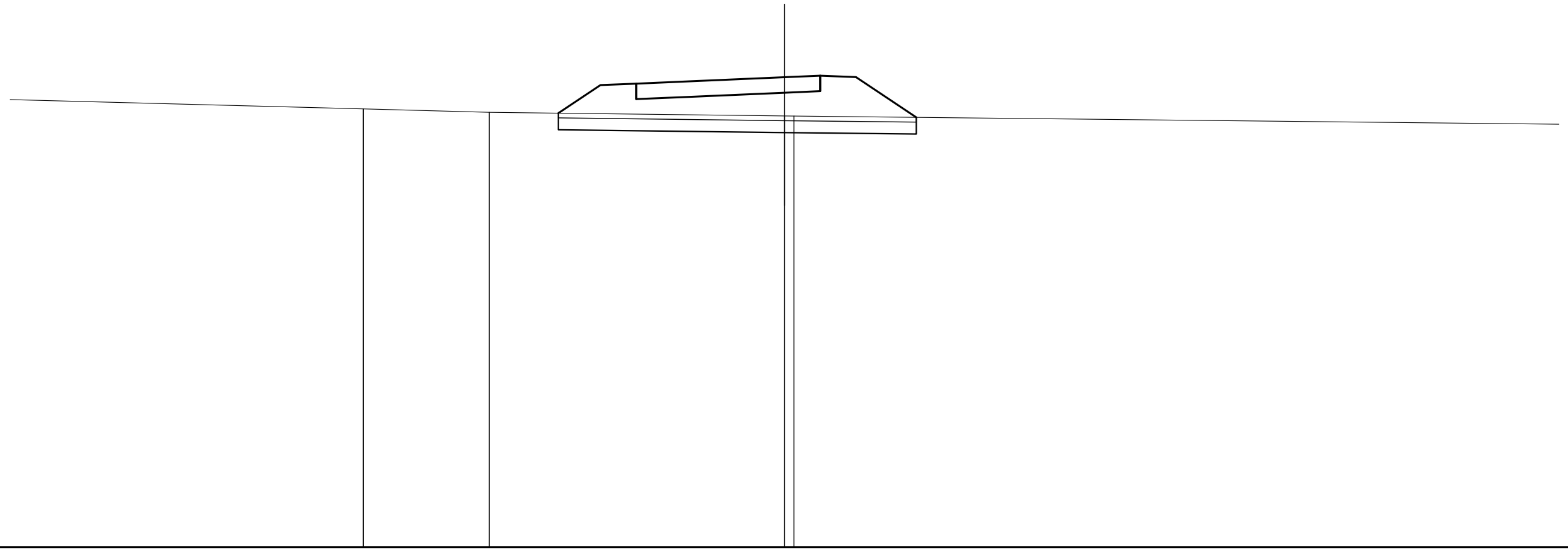

SCALA 1:200

QT.RIF. -13.00

QUOTE TERRENO			5.39		5.25						5.09	5.09						
DIST.PARZIALI TERRENO				5.29			12.39				0.40					39.31		
QUOTE PROGETTO						5.21	6.39	5.80	6.45	6.54	6.72	6.78	6.78	6.72	5.03			
DIST.PARZIALI PAVIMENTATO						1.77	1.50	2.22		4.00	1.50	1.50		2.53				

SEZIONE N. : B21
QT. PROGETTO : 6.581
DIST.PROG. : 283.792
DIST.PREC. : 13.792
DIST.SUCC. : 9.900

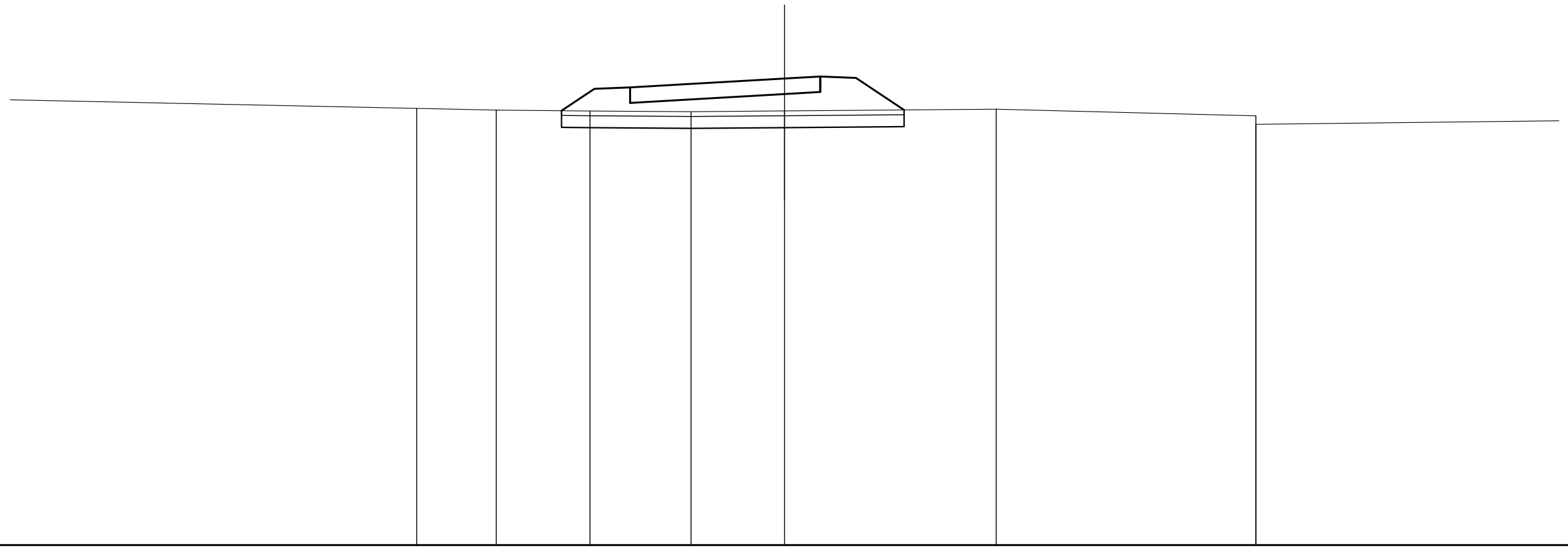

SCALA 1:200

QT.RIF. -13.00

QUOTE TERRENO	5.33		5.26		5.22		5.19		5.22		5.29		5.02 4.66											
DIST.PARZIALI TERRENO		3.34		3.93		4.24		3.92		8.88		10.90		21.35										
QUOTE PROGETTO							5.23		6.15		5.56 6.21		6.35		6.58		6.67 6.67		6.61		5.26			
DIST.PARZIALI PAVIMENTATO								1.38		1.50		2.48		4.00		1.50		1.50		2.02				

SEZIONE N. : B22
QT. PROGETTO : 6.582
DIST.PROG. : 293.692
DIST.PREC. : 9.900
DIST.SUCC. : 9.599

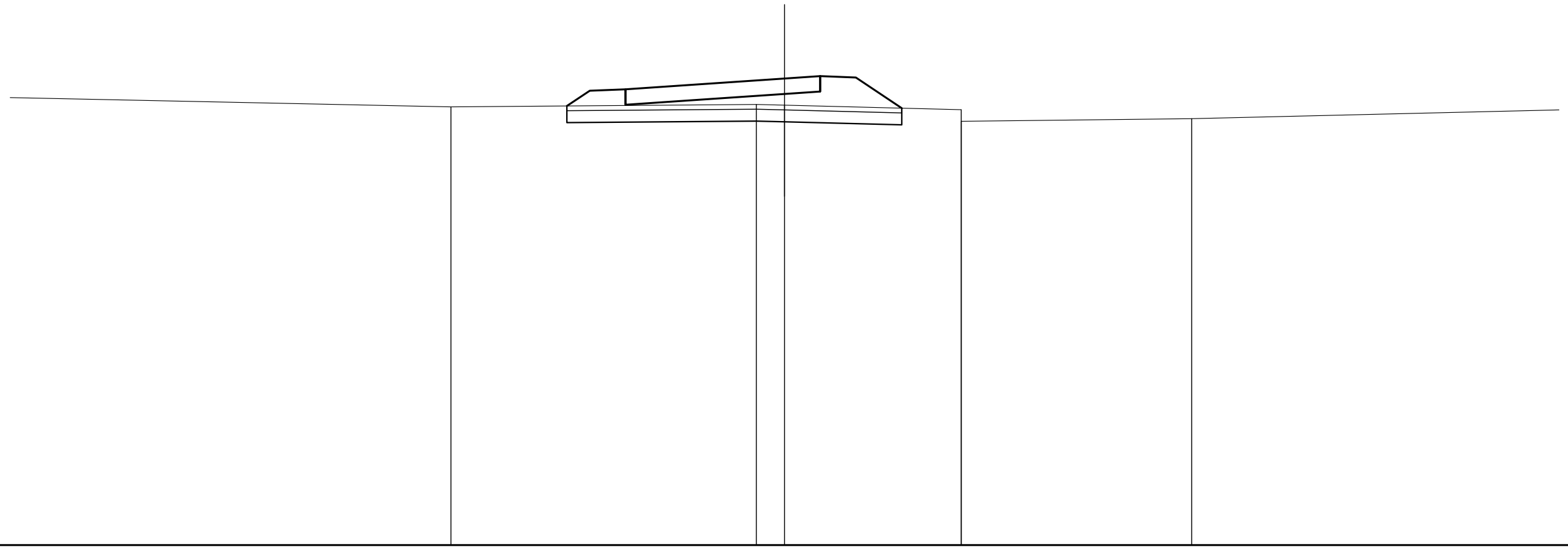

SCALA 1:200

QT.RIF. -13.00

QUOTE TERRENO	5.39 · 5.49 · 5.46 · 5.27 · 4.79 · 4.90
DIST.PARZIALI TERRENO	12.81 · 1.18 · 7.41 · 9.68
QUOTE PROGETTO	5.43 · 6.07 · 5.48 · 6.13 · 6.31 · 6.58 · 6.68 · 6.68 · 6.62 · 5.34
DIST.PARZIALI PAVIMENTATO	0.96 · 1.50 · 2.68 · 4.00 · 1.50 · 1.50 · 1.93

SEZIONE N. : B23
QT. PROGETTO : 6.660
DIST.PROG. : 303.291
DIST.PREC. : 9.599
DIST.SUCC. : 11.709

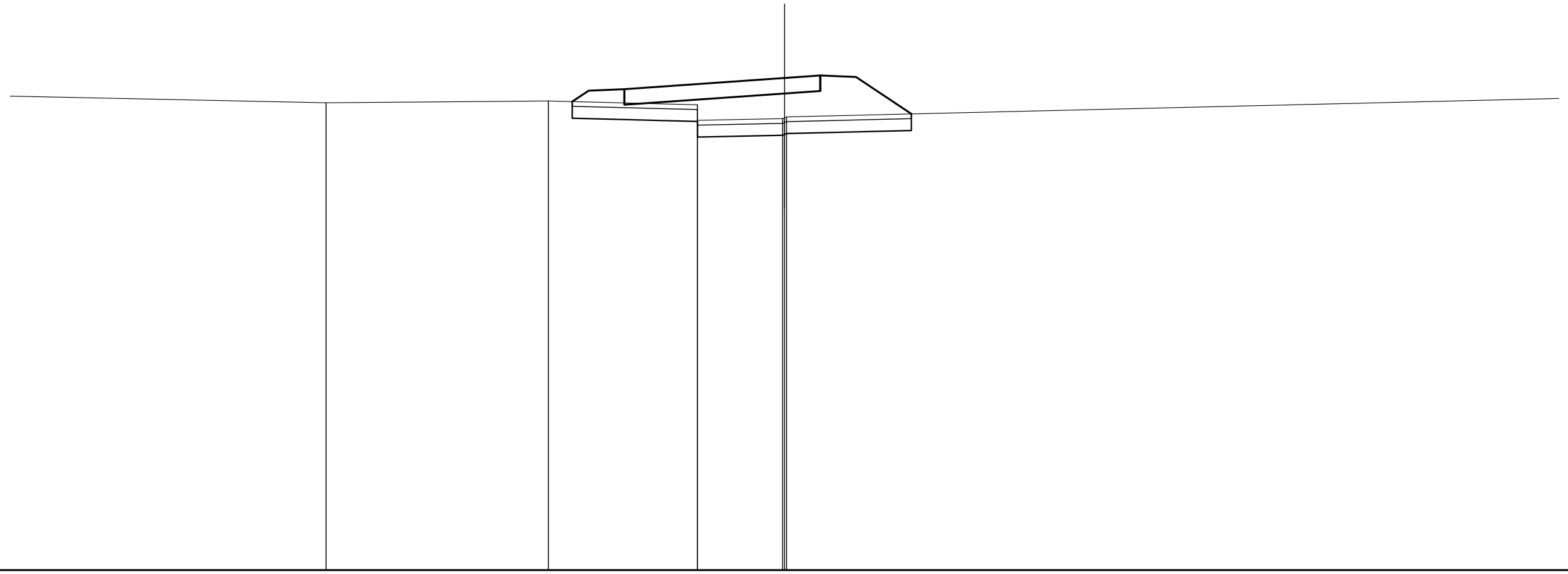

SCALA 1:200

QT.RIF. −14.00

QUOTE TERRENO	5.62 · 5.70 · 5.54 · 4.88 · 4.95 · 4.99 · 5.03
DIST.PARZIALI TERRENO	9.33 · 6.26 · 3.57 · 47.46
QUOTE PROGETTO	5.67 · 6.13 · 5.54 · 6.19 · 6.38 · 6.66 · 6.76 · 6.76 · 6.70 · 5.15
DIST.PARZIALI PAVIMENTATO	0.69 · 1.50 · 2.72 · 4.00 · 1.50 · 1.50 · 2.33

SEZIONE N. : B24
QT. PROGETTO : 6.859
DIST.PROG. : 315.000
DIST.PREC. : 11.709
DIST.SUCC. : 9.600

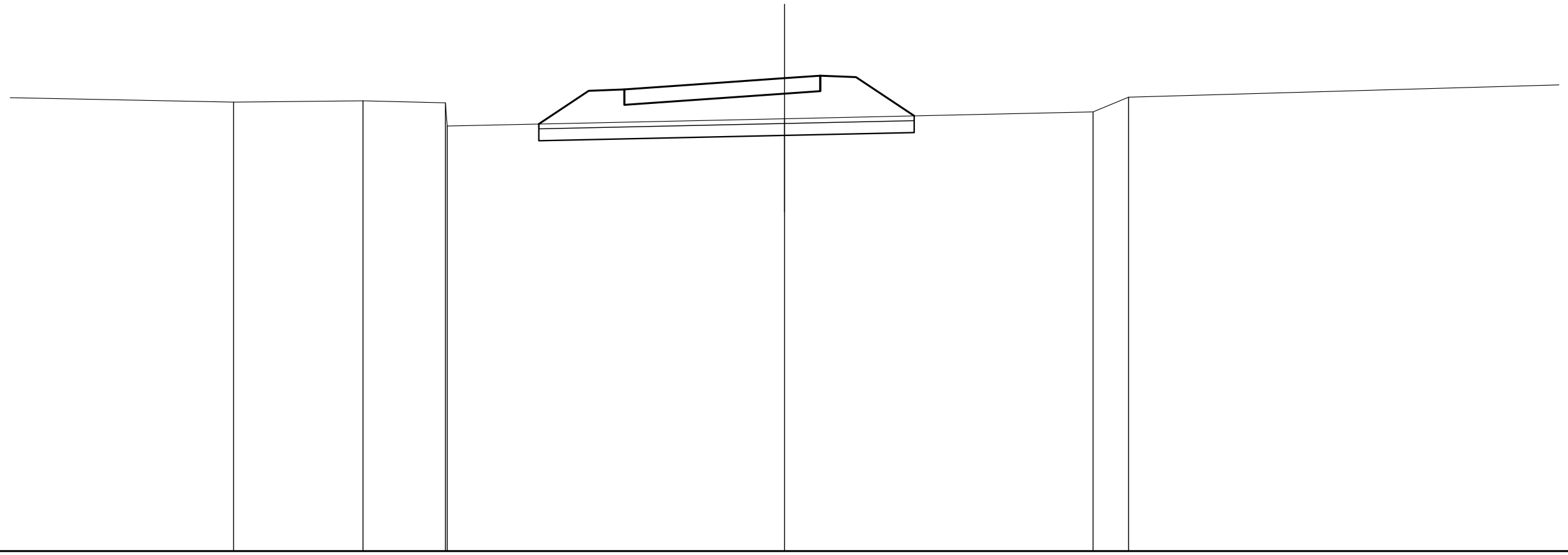

SCALA 1:200

QT.RIF. -13.00

| | | |

SEZIONE N. : B25
QT. PROGETTO : 7.107
DIST.PROG. : 324.600
DIST.PREC. : 9.600
DIST.SUCC. : 5.400

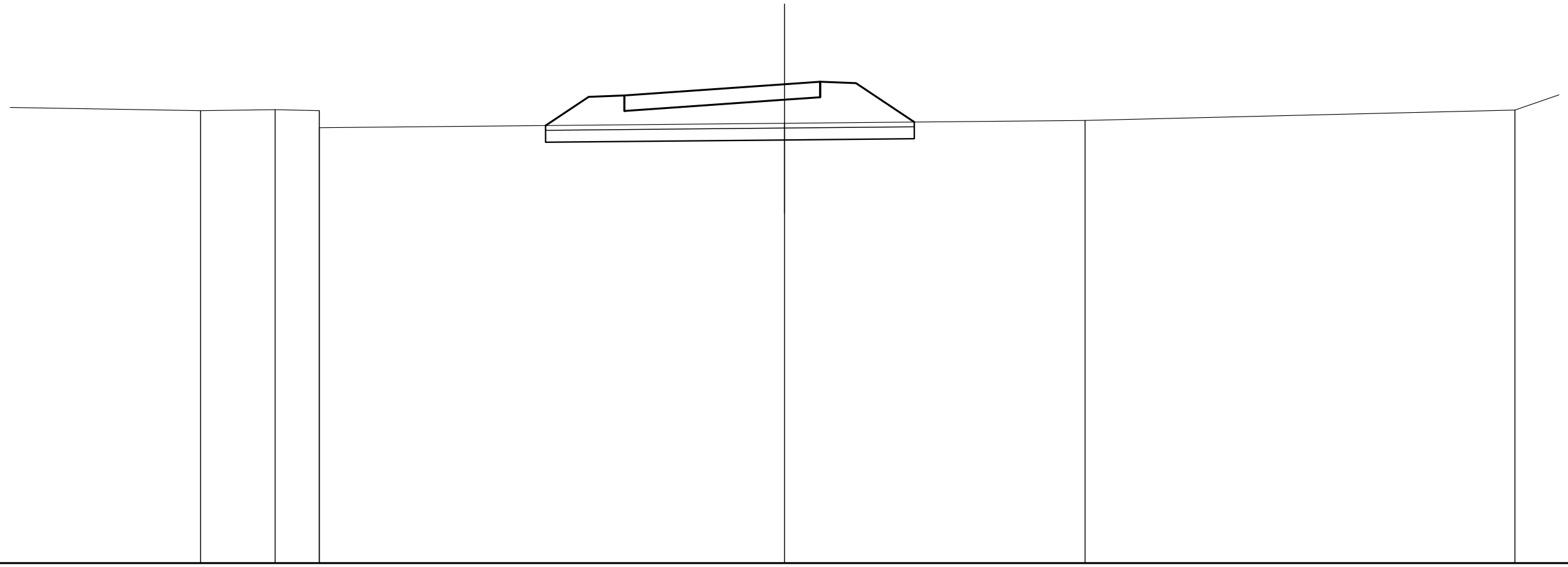

SCALA 1:200

QT.RIF. -13.00

QUOTE TERRENO																								
DIST.PARZIALI TERRENO	13.23	3.13	1.85	19.52	12.61	18.04	3.80
QUOTE PROGETTO																								
DIST.PARZIALI PAVIMENTATO	1.81	1.50	2.72	4.00	1.50	1.50	2.45

SEZIONE N. : B26
QT. PROGETTO : 7.280
DIST.PROG. : 330.000
DIST.PREC. : 5.400
DIST.SUCC. : 3.506

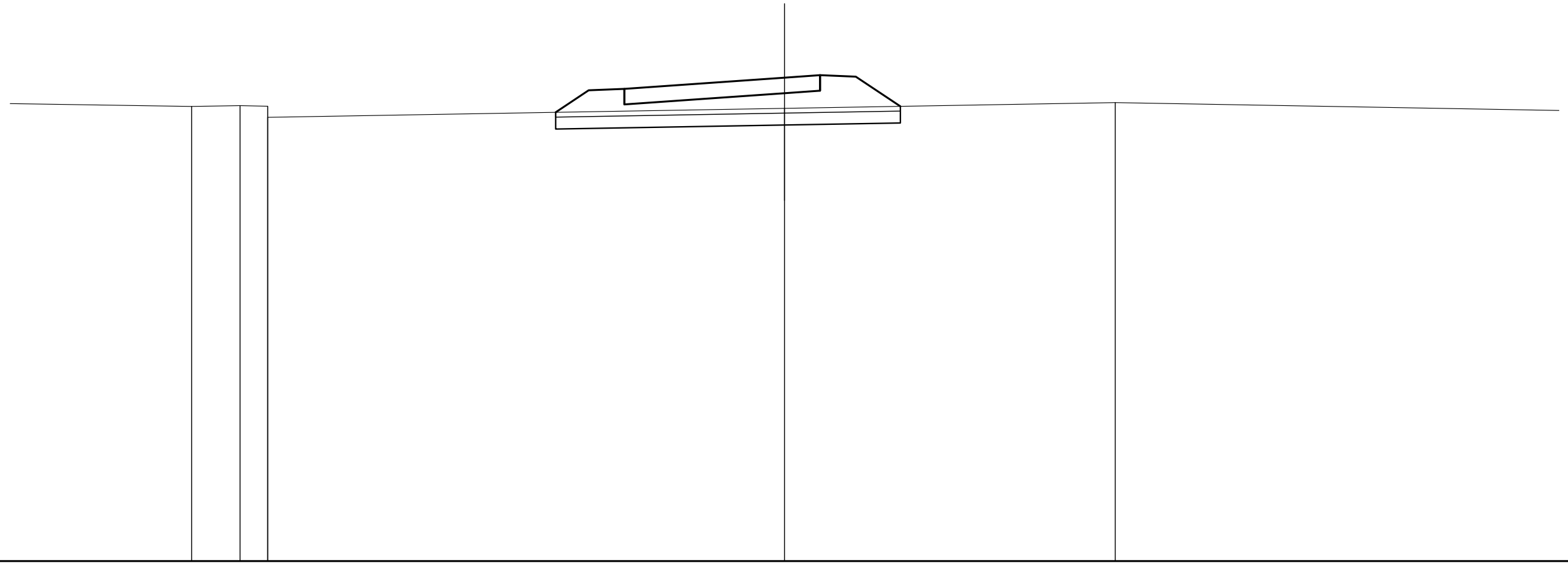

SCALA 1:200

QT.RIF. -13.00

| | | |

SEZIONE N. : B27
QT. PROGETTO : 7.405
DIST.PROG. : 333.506
DIST.PREC. : 3.506
DIST.SUCC. : 11.494

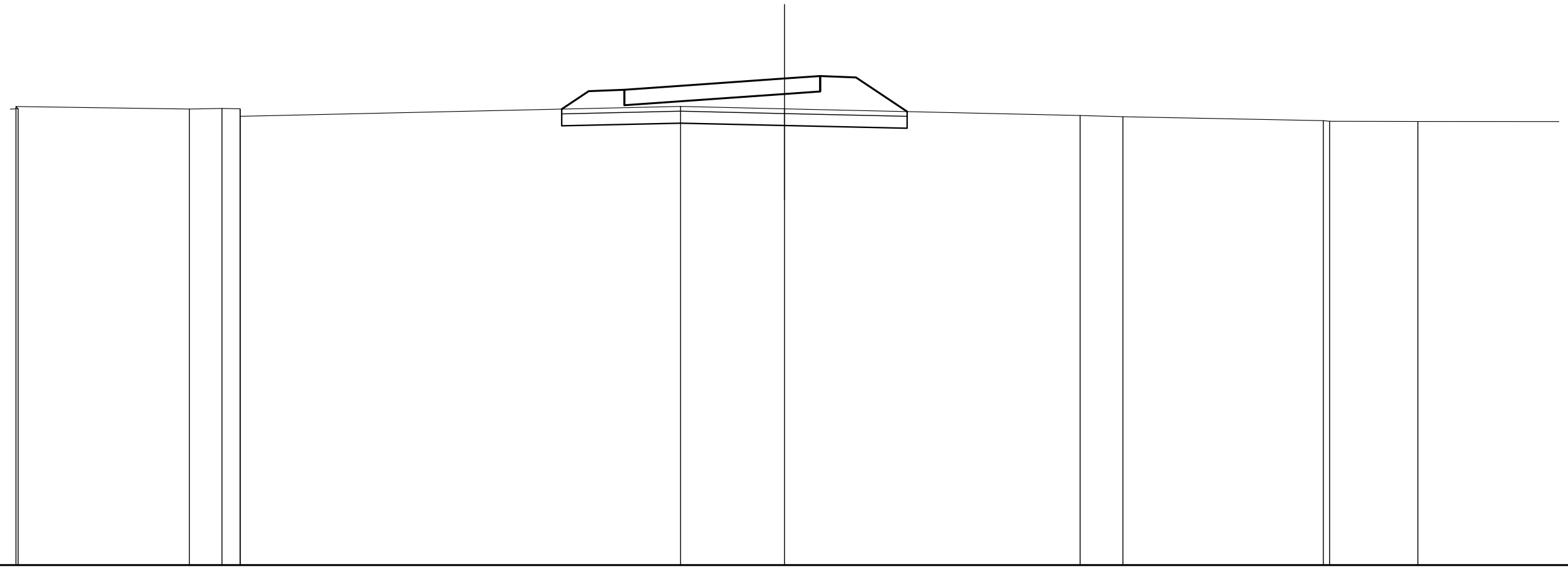

SCALA 1:200

QT.RIF. -13.00

| | | |

SEZIONE N. : B28
QT. PROGETTO : 7.888
DIST.PROG. : 345.000
DIST.PREC. : 11.494
DIST.SUCC. : 13.831

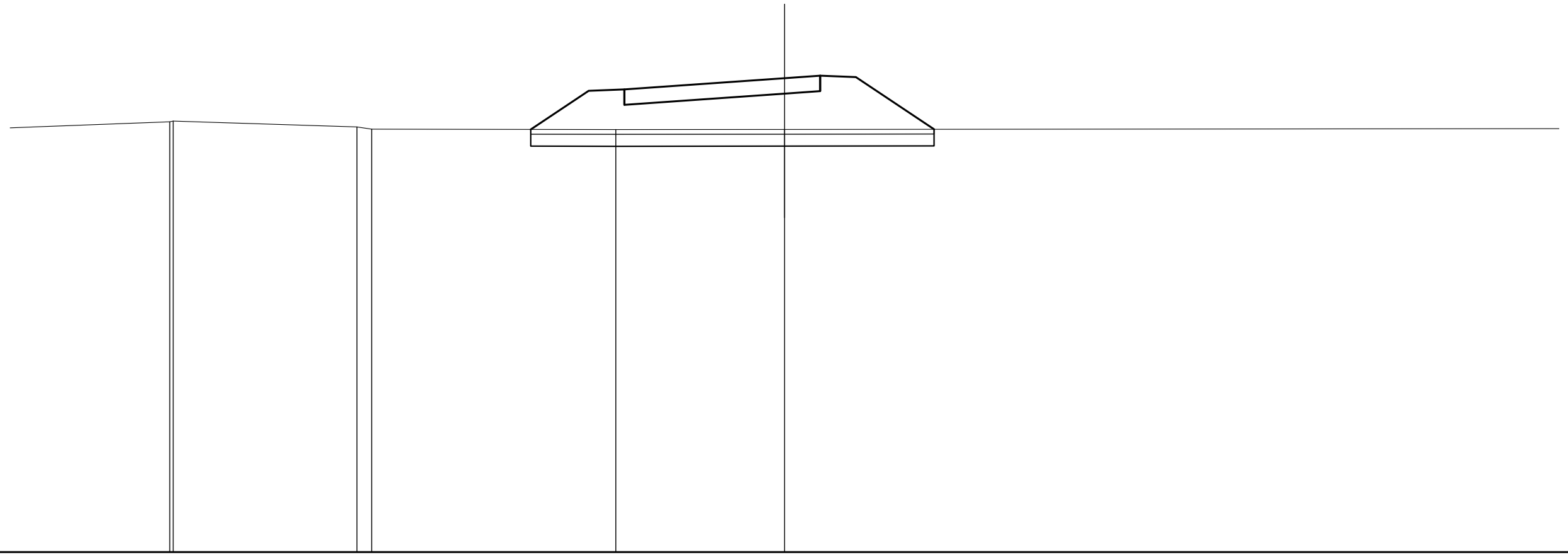

SCALA 1:200

QT.RIF. −12.00

QUOTE TERRENO				6.06	6.09			5.84	5.75					5.73					5.74					
DIST.PARZIALI TERRENO	7.65					7.71			0.62		10.24				7.08					39.63				
QUOTE PROGETTO												5.74		7.36	6.77	7.42		7.61		7.89	7.99	7.99	7.93		5.74
DIST.PARZIALI PAVIMENTATO													2.43		1.50		2.72		4.00		1.49	1.50		3.28

SEZIONE N. : B29
QT. PROGETTO : 8.614
DIST.PROG. : 358.831
DIST.PREC. : 13.831
DIST.SUCC. : 19.097

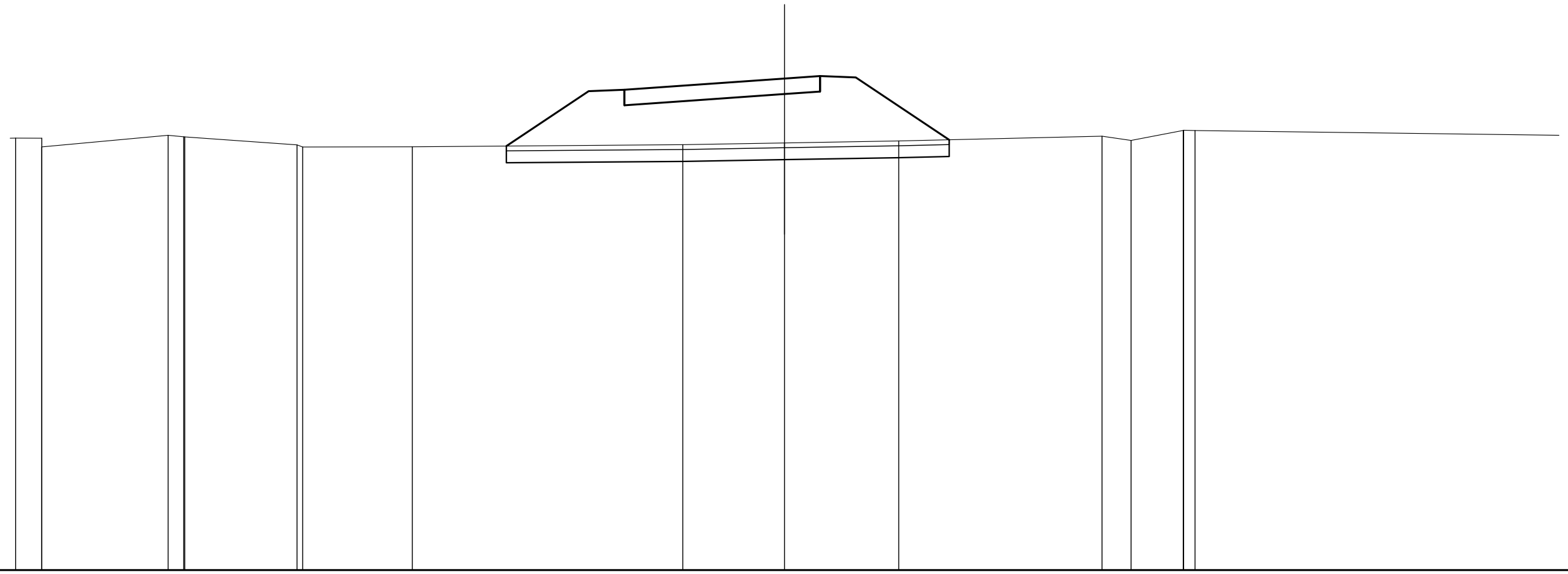

SCALA 1:200

QT.RIF. −12.00

| | | |

SEZIONE N. : B30
QT. PROGETTO : 9.869
DIST.PROG. : 377.928
DIST.PREC. : 19.097
DIST.SUCC. : 18.924

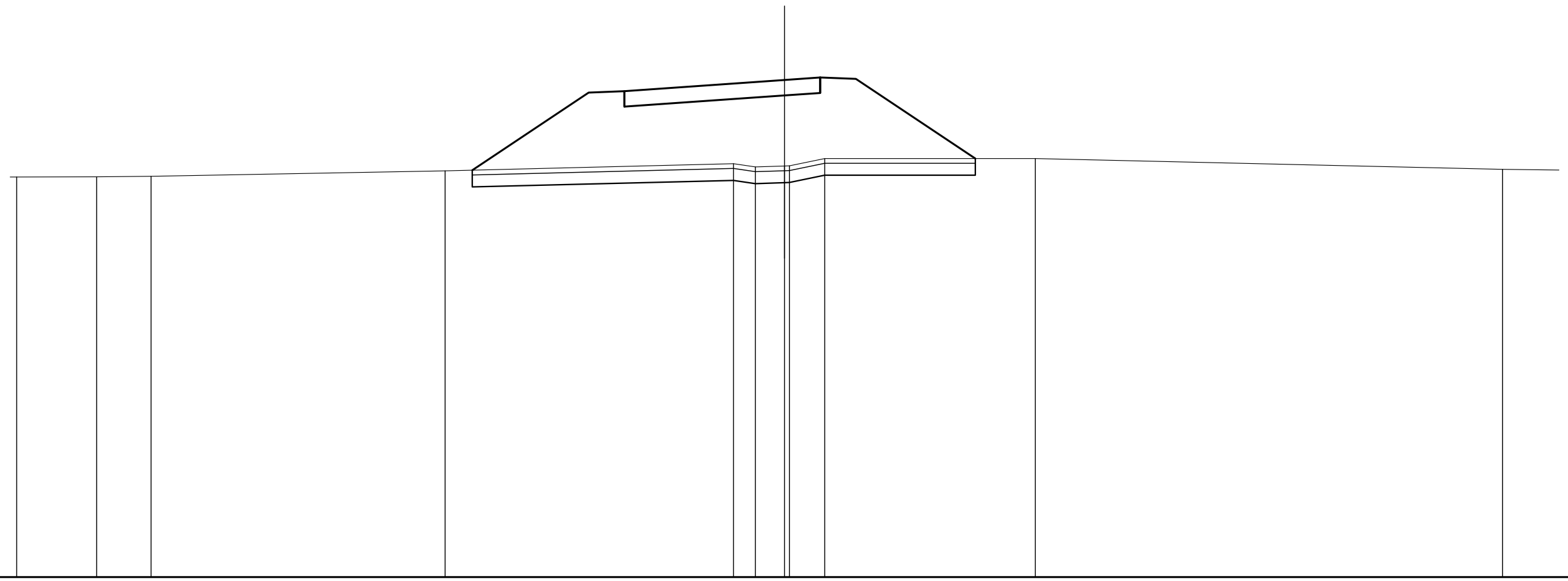

SCALA 1:200

QT.RIF. −11.00

QUOTE TERRENO	5.80		5.81		5.82				6.05					6.35	6.22	6.26 6.27	6.57			6.57					6.12
DIST.PARZIALI TERRENO		3.36		2.28		12.34				12.10				0.92	1.22		1.48		8.84			19.61			
QUOTE PROGETTO									6.08			9.34	8.75 9.40		9.59		9.87	9.97 9.97	9.91		6.57				
DIST.PARZIALI PAVIMENTATO										4.89		1.50		2.72		4.00		1.49	1.50	5.01					

SEZIONE N. : B31
QT. PROGETTO : 11.172
DIST.PROG. : 396.853
DIST.PREC. : 18.924
DIST.SUCC. : 8.147

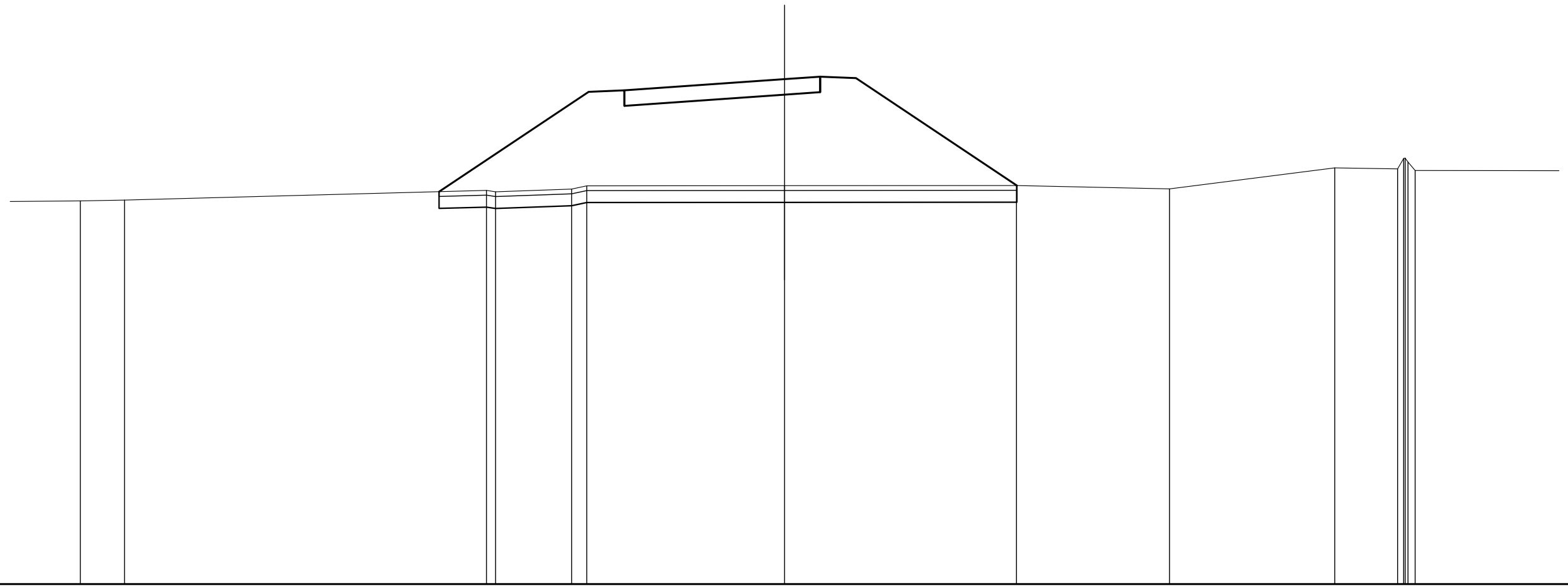

SCALA 1:200

QT.RIF. −10.00

QUOTE TERRENO	6.07	6.10						6.51	6.45		6.56	6.70				6.71			6.71		6.57		7.45	7.41	7.85	7.86	7.70	7.34
DIST.PARZIALI TERRENO		1.85	15.19					0.38	3.20		0.63	8.30				9.74			6.42		6.93		2.64					
QUOTE PROGETTO						6.45					10.64	10.05	10.70		10.89		11.17	11.28	11.28	11.22								6.71
DIST.PARZIALI PAVIMENTATO							6.28				1.50		2.72		4.00		1.50		1.50		6.75							

SEZIONE N. : B32
QT. PROGETTO : 11.699
DIST.PROG. : 405.000
DIST.PREC. : 8.147
DIST.SUCC. : 15.004

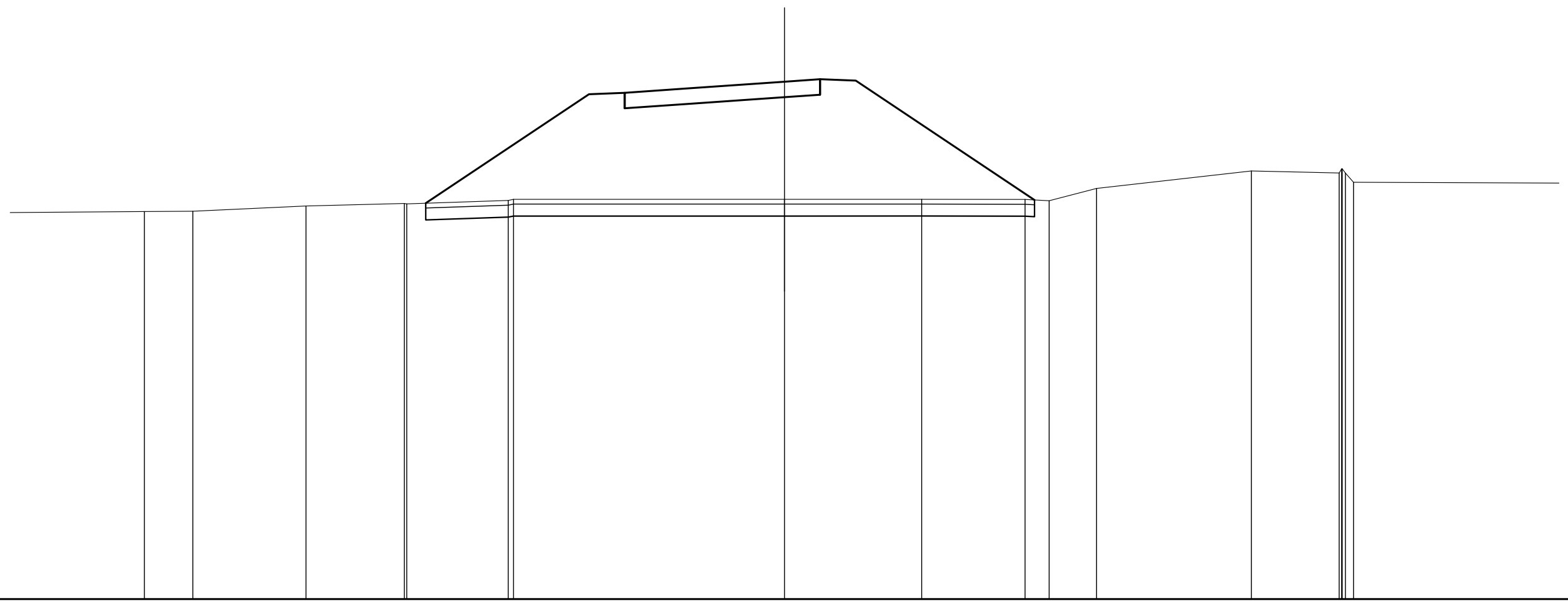

SCALA 1:200

QT.RIF. −10.00

| | | |

SEZIONE N. : B33
QT. PROGETTO : 12.613
DIST.PROG. : 420.004
DIST.PREC. : 15.004
DIST.SUCC. : 15.041

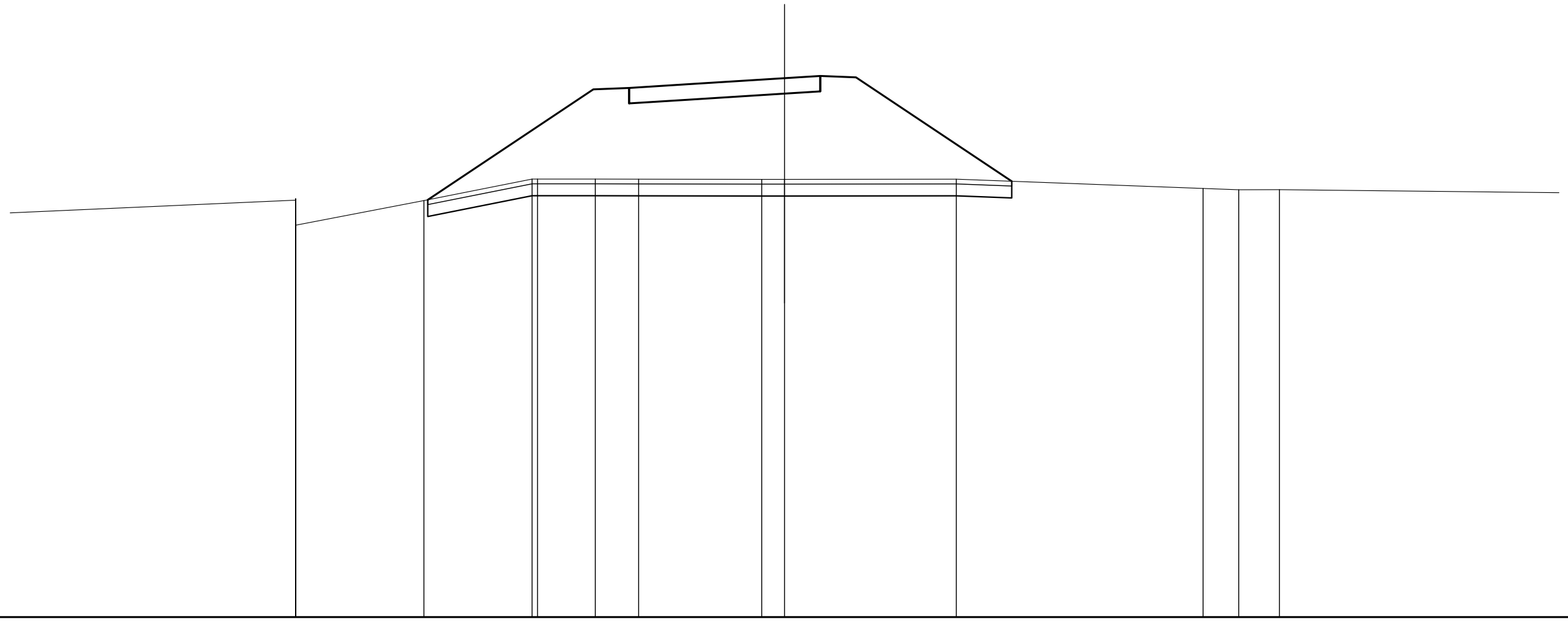

SCALA 1:200

QT.RIF. -10.00

QUOTE TERRENO	7.50 7.56 6.44		7.48		8.38 8.38	8.38	8.38		8.37	8.37		8.37			7.99	7.93	7.93
DIST.PARZIALI TERRENO		5.38		4.54		2.43	1.81	5.17		0.96	7.21		10.36			1.50	1.71
QUOTE PROGETTO			7.51			12.14	11.55 12.20	12.36		12.61	12.71 12.71	12.65		8.29			
DIST.PARZIALI PAVIMENTATO				6.95		1.50	2.52	4.00		1.50	1.50		6.54				

SEZIONE N. : B34
QT. PROGETTO : 13.453
DIST.PROG. : 435.044
DIST.PREC. : 15.041
DIST.SUCC. : 15.121

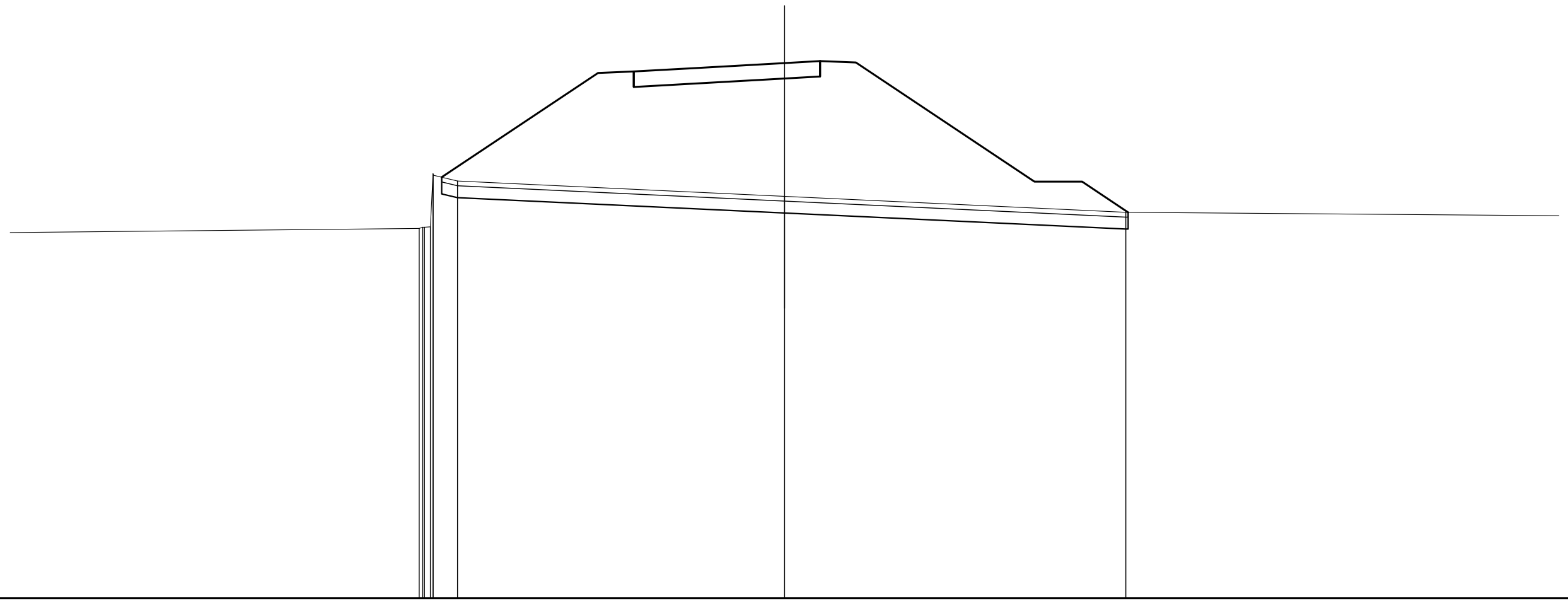

SCALA 1:200

QT.RIF. -9.00

QUOTE TERRENO	6.51 6.56 6.56 6.58 8.81 8.75 8.50 7.86 7.19
DIST.PARZIALI TERRENO	1.02 13.72 14.32 35.68
QUOTE PROGETTO	8.66 13.04 12.45 13.10 13.23 13.45 13.54 13.54 13.48 8.48 8.48 7.19
DIST.PARZIALI PAVIMENTATO	6.56 1.50 2.33 4.00 1.49 1.50 7.50 2.00 1.93