PIANTA
Scala 1:250

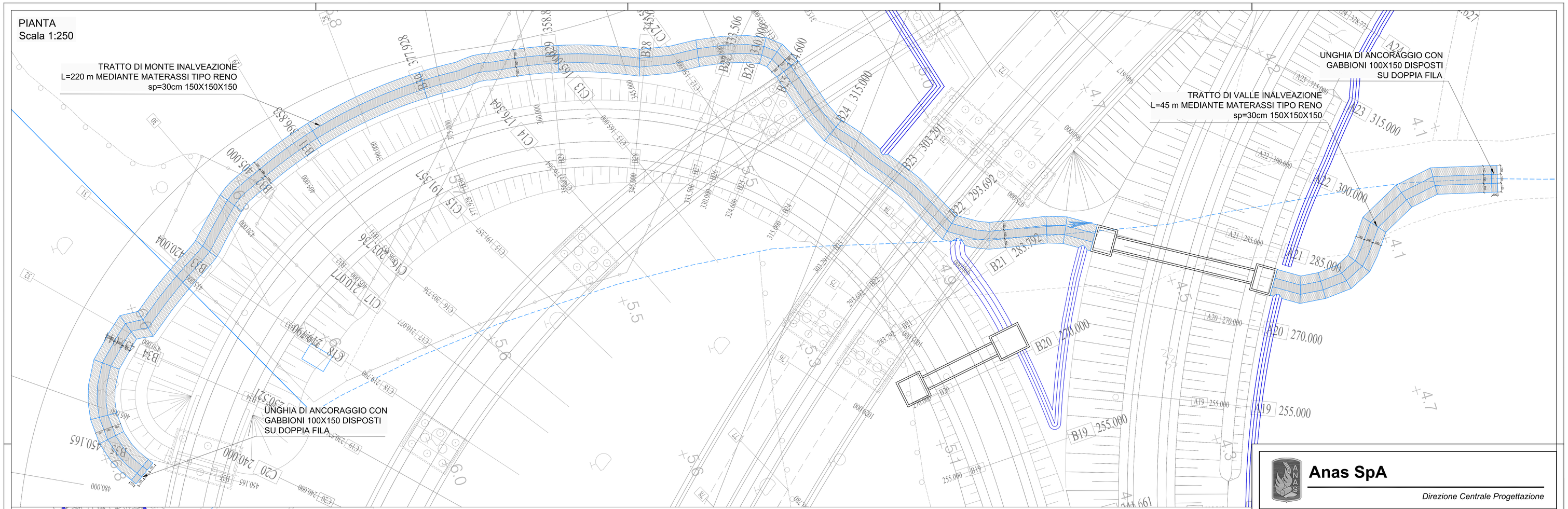

STRALCIO PLANIMETRICO
Scala 1:1000

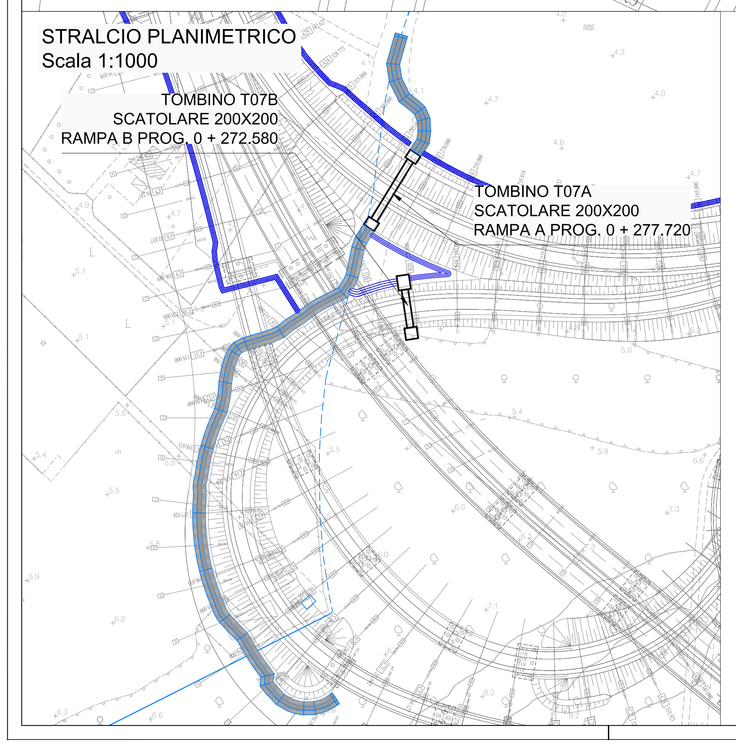

SEZIONE TIPO

SCALA 1:20

TRATTAMENTO FONDO ALVEO CON RIVESTIMENTO IN MANTO GEOSINTETICO NON TESSUTO IN FIBRA DI POLIPROPILENE CON CUCITURA DI GEOTESSILE TESSUTO DI RINFORZO A MAGLIA APERTA IN POLIESTERE

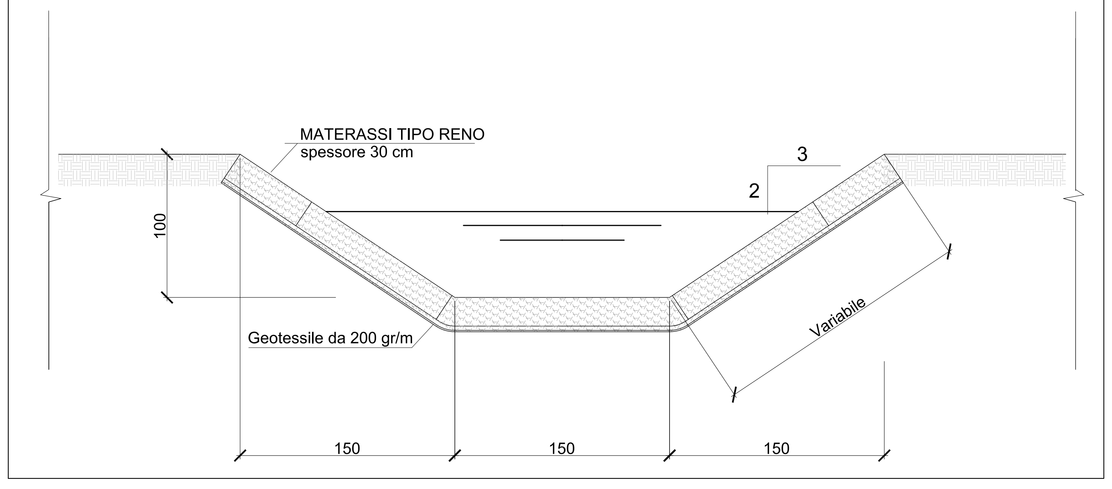

GABBIONI E MATERASSI

-MATERASSI METALLICI TIPO "RENO" CONFEZIONATI CON RETE METALLICA A DOPPIA TORSIONE (UNI 10223-3) CON MAGLIA 6X8 E FILO DI 2,2 mm CON RIVESTIMENTO IN GALFAN, AVENTI SPESSORE DI 15/25/30 cm - d_{50}=15 cm, γ_s=26 KN/m³.

-GABBIONI METALLICI A SCATOLA CONFEZIONATI CON RETE METALLICA A DOPPIA TORSIONE (UNI 10223-3) CON MAGLIA 8X10 E FILO DI 2,7 mm CON RIVESTIMNTO IN GALFAN, AVENTI SPESSORE 1,00 m, d_{50}=30 cm, γ_s=26 KN/m³.

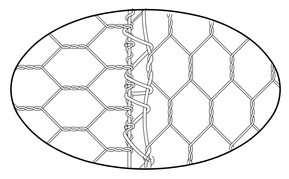

SCHEMA LEGATURA : PASSAGGIO DEL FILO IN MODO CONTINUO IN TUTTE LE MAGLIE CON DOPPIO GIRO OGNI DUE MAGLIE

Anas SpA

Direzione Centrale Progettazione

Nuova S.S.291
Lavori di costruzione del 1° lotto da Alghero ad Olmedo, in località bivio cantoniera di Rudas

PROGETTO DEFINITIVO

PROGETTAZIONE: ANAS - DIREZIONE CENTRALE PROGETTAZIONE

PROGETTISTI:
Dott. Ing. ACHILLE DEVITOFRANCESCHI
Ordine Ing. di Roma n. 19116
Dott. Ing. ALESSANDRO MICHELI
Ordine Ing. di Roma n. 19654
Dott. Ing. FULVIO MARIA SOCCODATO
Ordine Ing. di Roma n. 18861

IL GEOLOGO
Dott. Geol. STEFANO SERANGELI
Ordine Geol. Lazio n. 659

IL RESPONSABILE DEL S.I.A.
Dott. Ing. FULVIO MARIA SOCCODATO
Ordine Ing. di Roma n. 18861

COORDINATORE PER LA SICUREZZA IN FASE DI PROGETTAZIONE
Geom. FABIO QUONDAM

VISTO: IL RESP. DEL PROCEDIMENTO
Dott. Ing. ANTONIO SCALAMANDRE'

PROTOCOLLO | DATA

GRUPPO DI PROGETTAZIONE ANAS
Dott. Ing. Pier Giorgio D'Armini – Studio di traffico
Dott. Ing. Elisa Lupidotti – Studio di traffico
Dott.Ing. Gabriele Giovannini – Cartografia
Arch. Barbara Bocchini – Ambiente
Dott.Geol. Giuseppe Cardillo – Ambiente
Dott.Geol. Stefano Serangeli – Geologia
Dott.Ing. Enrico Mettiga – Geotecnica
Dott.Ing. Alessandro Milo – Idraulica
Dott.Ing. Gianfranco Fuzzoni – Strade
Dott.Ing. Francesco Primeri – Strade
Dott.Ing. Alessandro Piccarreta – Opere civili
Dott.Ing. Francesco Borlo – Opere civili
Geom. Pietro Tomasiello – Opere civili
Geom. Carmelo Zema – Espropri
Dott.Ing. Pierluigi Fabbro – Interferenze
Dott.Ing. Francesco Bozzi – Impianti
Geom. Fabio Quondam – Comp., capitolati e sicurezza

RESPONSABILI DI SERVIZI INGEGNERIA
Dott.Ing. Fulvio Maria Soccodato – Territorio
Dott.Ing. Alessandro Micheli – Geotecnica e Impianti
Dott.Ing. Achille Devitofranceschi – Opere Civili
Geom. Fabio Quondam – Computi e capitolati
Dott.Geol. Serena Miletto – Caratterizzazione ambientale

IDRAULICA DI PIATTAFORMA
PARTICOLARI INALVEAZIONI

CODICE PROGETTO				NOME FILE	REVISIONE	SCALA:
PROGETTO	LIV. PROG.	N. PROG.		T00ID00DRDC05_B		
LOPLSC	D	1401	CODICE ELAB.	T00IDO0IDRDC05	B	VARE

REV.	DESCRIZIONE	DATA	REDATTO	VERIFICATO	APPROVATO
D					
C					
B	EMISSIONE PER PROCEDURE AUTORIZZATIVE	Aprile 2015	Ing. A. Milo	Ing. A. Petrillo	Ing. F.M. Soccodato
A	EMISSIONE	APR. 2015	Ing. A.Milo	Ing. A. Petrillo	Ing. F.M. Soccodato