PLANIMETRIA D'INQUADRAMENTO 1:250

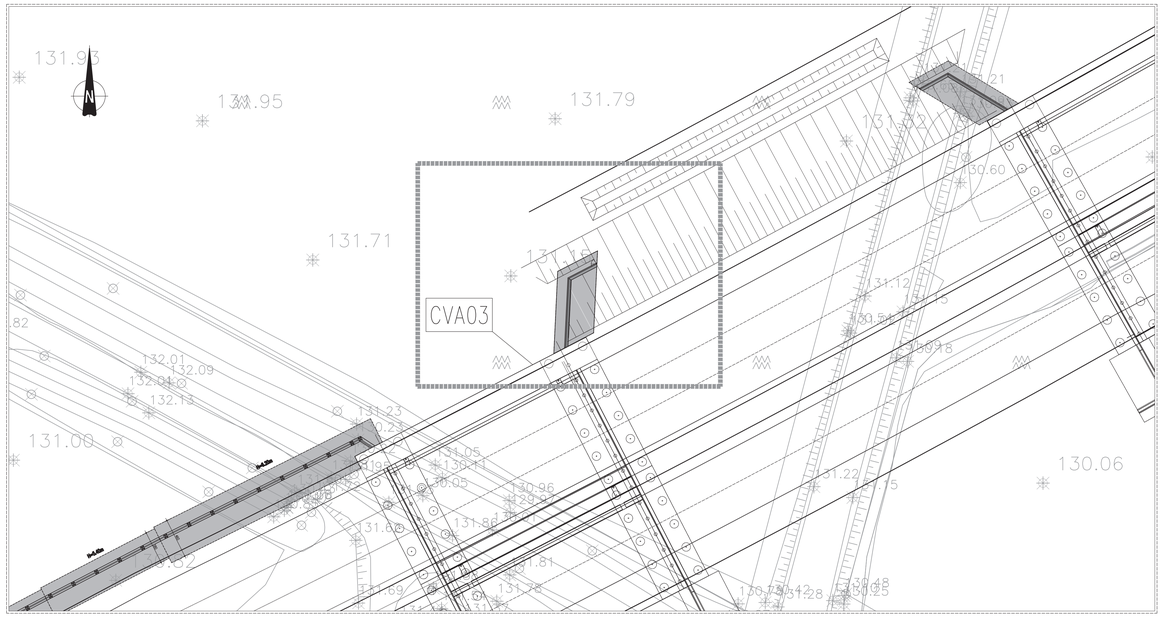

PIANTA 1:50

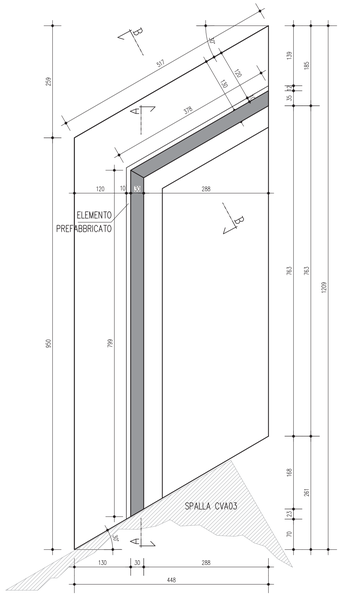

SEZIONE A–A 1:50

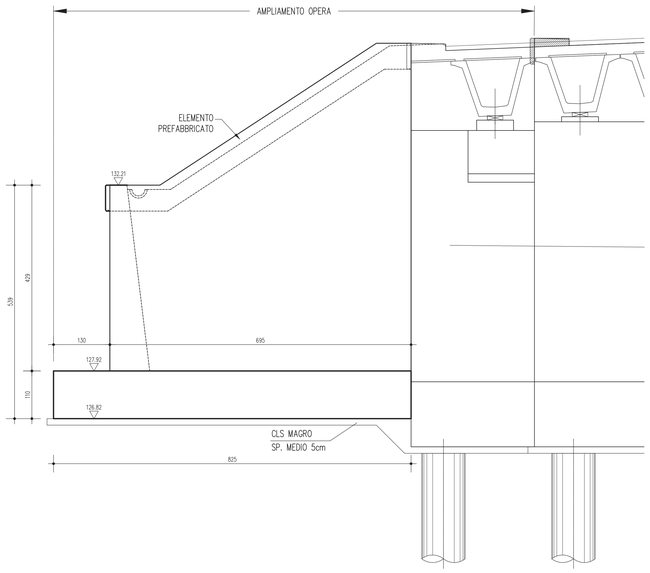

SEZIONE B–B 1:50

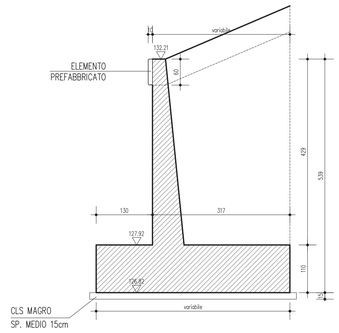

GIUNTO STRUTTURALE PARTICOLARE 1:5

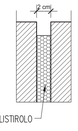

ELABORATI DI RIFERIMENTO

DESCRIZIONE	CODICE

NOTE

_TUTTE LE MISURE SONO ESPRESSE IN CENTIMETRI
_TUTTE LE QUOTE ALTIMETRICHE SONO ESPRESSE IN METRI s.l.m.

LEGENDA

CARATTERISTICHE DEI MATERIALI

– PER CARATTERISTICHE DEI MATERIALI VEDERE ELABORATO :
INTERCONNESSIONE A35–A4
00000 – Generale
PRESCRIZIONI MATERIALI E NOTE GENERALI
CODICE 60176 00 EL D I I I1 00000 00 00 001 00

CONCEDENTE
CONCESSIONI AUTOSTRADALI LOMBARDE

CONCESSIONARIA
SOCIETÀ DI PROGETTO BREBEMI SpA

CUP E31B05000390007

COLLEGAMENTO AUTOSTRADALE DI CONNESSIONE TRA LE CITTA' DI BRESCIA E MILANO

PROCEDURA AUTORIZZATIVA D. LGS 163/2006
DELIBERA C.I.P.E. DI APPROVAZIONE DEL PROGETTO DEFINITIVO N° 42/2009

INTERCONNESSIONE A35-A4 PROGETTO DEFINITIVO

INTERCONNESSIONE A35-A4

INTERCONNESSIONE A35-A4 DA PROG. 5+060

SVAX2 - ADEGUAMENTO SVINCOLO DI TRAVAGLIATO EST SVA03

MURO DI RISVOLTO CVA03

CARPENTERIA

PROGETTAZIONE:

CONSORZIO B.B.M.

PER IL CONSORZIO
IL PROGETTISTA RESPONSABILE INTEGRAZIONE PRESTAZIONI SPECIALISTICHE
IMPRESA PIZZAROTTI e C. S.p.A.
Dott. Ing. Pietro Bosco
Ordine degli Ingegneri di Parma N. 821

PER IL CONSORZIO
IL DIRETTORE TECNICO
IMPRESA PIZZAROTTI e C. S.p.A.
Dott. Ing. Sergio Malaguti
Ordine degli Ingegneri di Potenza N. 637

VERIFICA :

APPROVATO SDP

I.D.	IDENTIFICAZIONE ELABORATO															DATA:
	GRUPP.	TIPO	FASE	N.A.	LOTTO	ORIGINE	PROG. ORIGINE	TRATTO	FASE	PROGR.	PARTE COST.	STATO	REV.			MARZO 2015
60377	04	CP	D	I	I1	SV	AX2	00	00	012	00	A	00			SCALA: VARIE

ELABORAZIONE PROGETTUALE

PIACENTINI INGEGNERI s.r.l.
Dott. Ing. Pier Luigi Piacentini
Ordine degli Ingegneri di Bologna N. 4152

REVISIONE

N.	REV.	DESCRIZIONE	DATA	REDATTO	DATA	CONTROLLATO	DATA	APPROVATO
0	00	EMISSIONE	04/03/15	PIACENTINI	04/03/15	MALTESI	04/03/15	MALTESI

IL CONCEDENTE
CONCESSIONI AUTOSTRADALI LOMBARDE

IL CONCESSIONARIO
Società di Progetto Brebemi SpA

IL PRESENTE DOCUMENTO NON POTRA' ESSERE COPIATO, RIPRODOTTO O ALTRIMENTI PUBBLICATO, IN TUTTO O IN PARTE, SENZA IL CONSENSO SCRITTO DELLA SAP BREBEMI S.P.A., CHE UTILIZZA NON AUTORIZZATO SARA' PERSEGUITO A NORMA DI LEGGE
THIS DOCUMENT MAY NOT BE COPIED, REPRODUCED OR PUBLISHED, EITHER IN PART OR IN ITS ENTIRETY, WITHOUT THE WRITTEN PERMISSION OF SAP BREBEMI S.P.A., UNAUTHORIZED USE WILL BE PROSECUTED BY LAW.