SEZIONE 1-1 MURO IN SX scala (1:100)

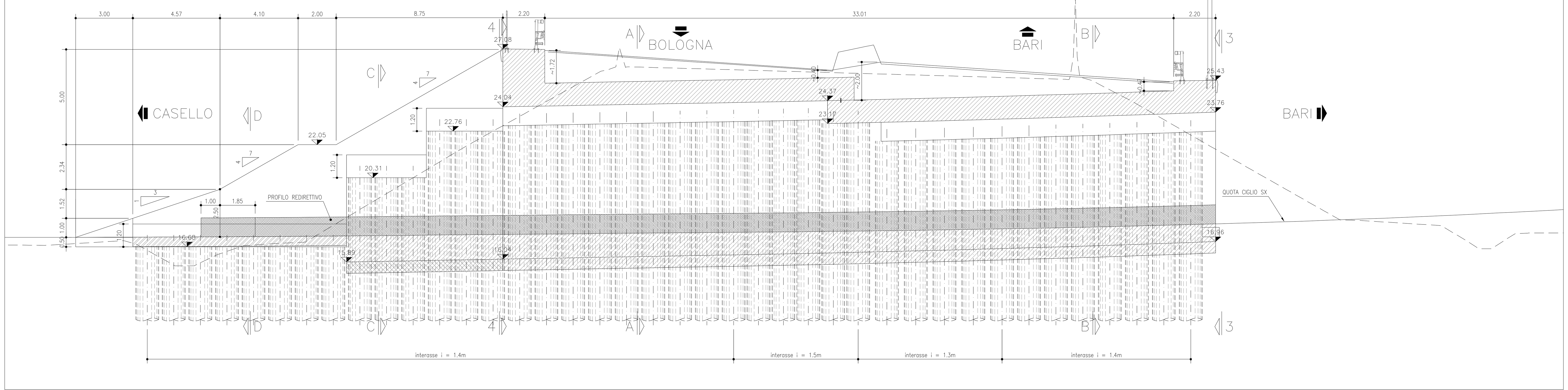

STRALCIO PLANIMETRICO scala 1:200

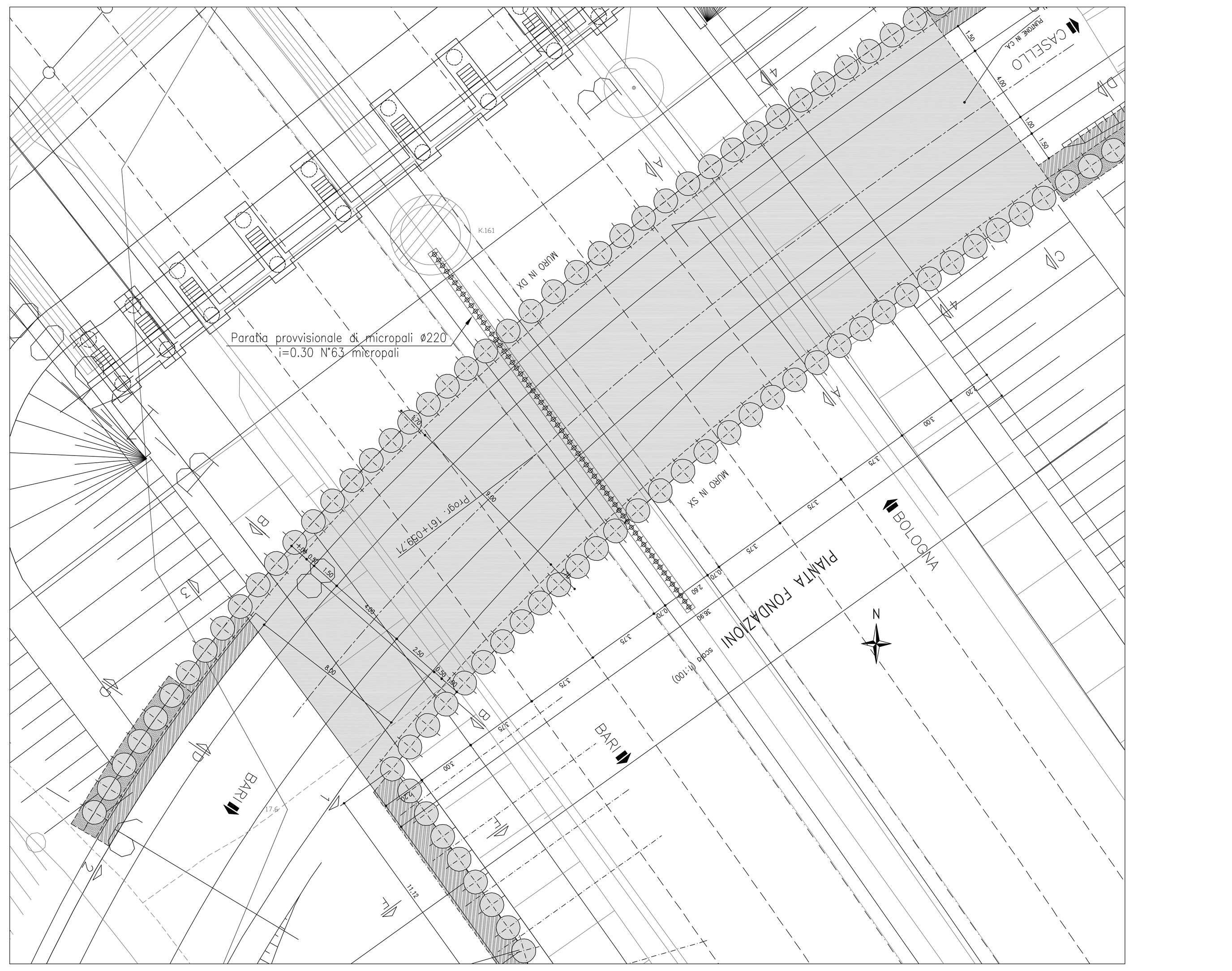

SEZIONE 2-2 MURO IN DX scala (1:100)

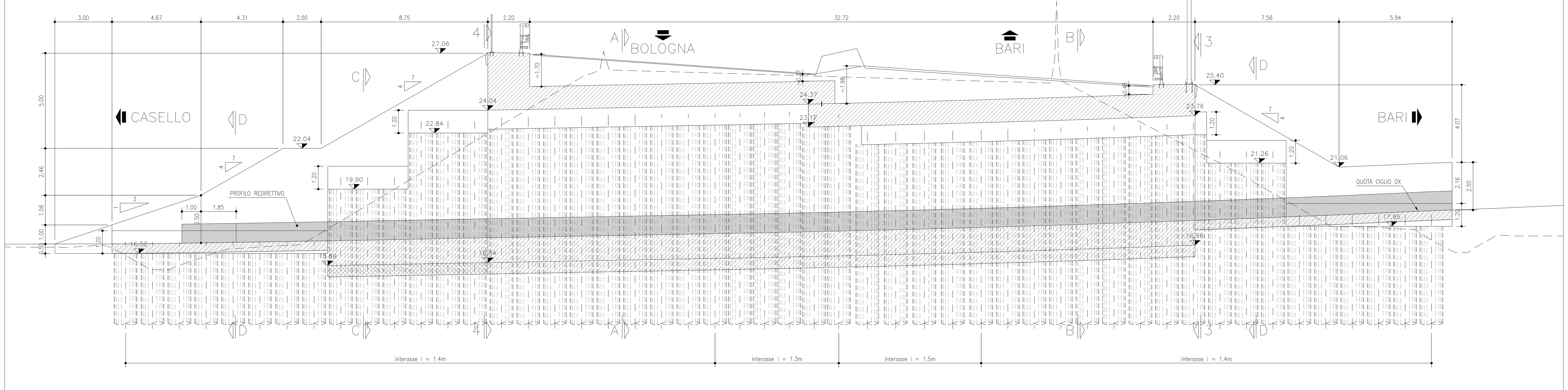

Paratia provvisionale scala (1:100)

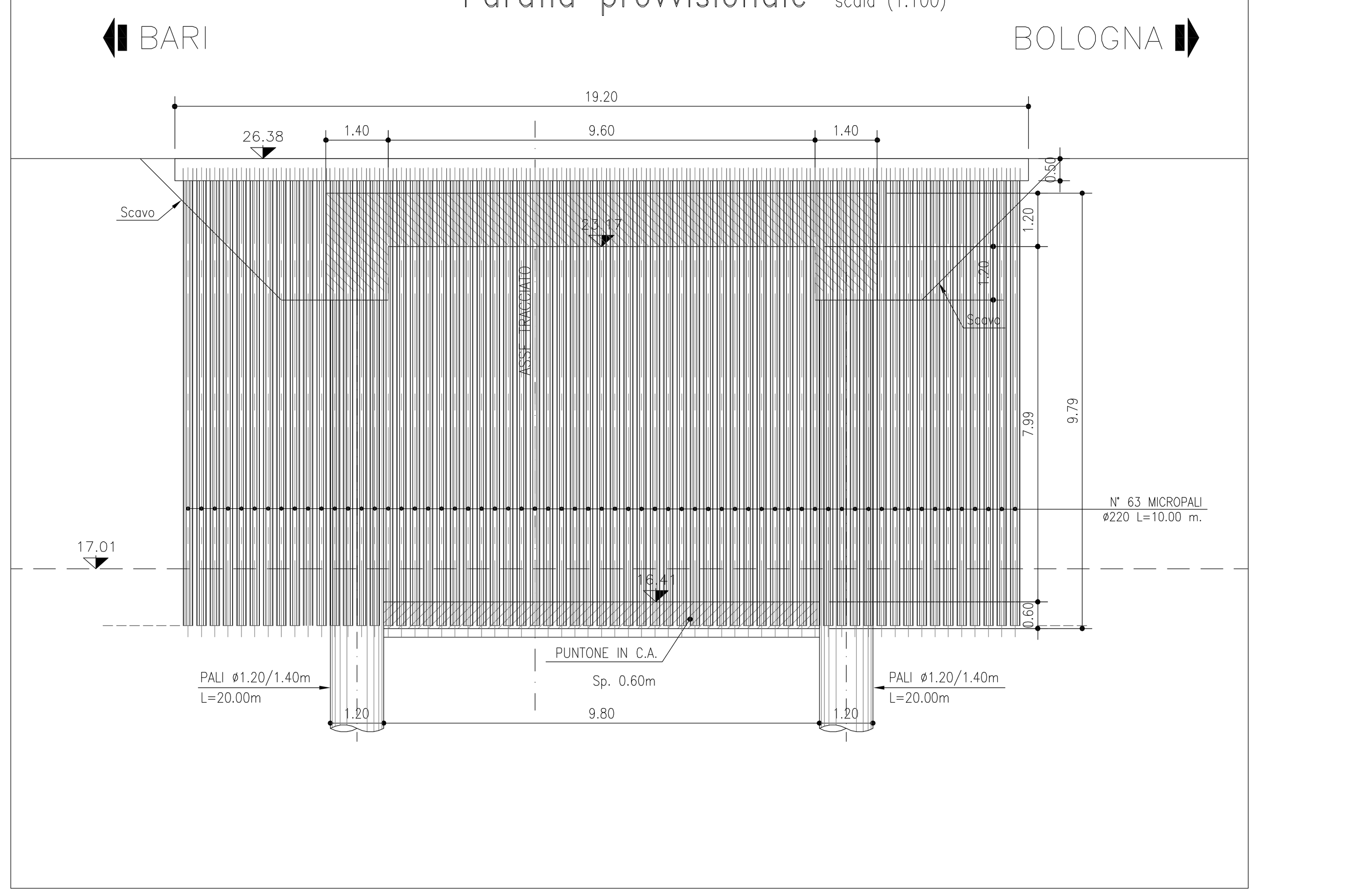

SEZIONE 3-3 scala (1:100)

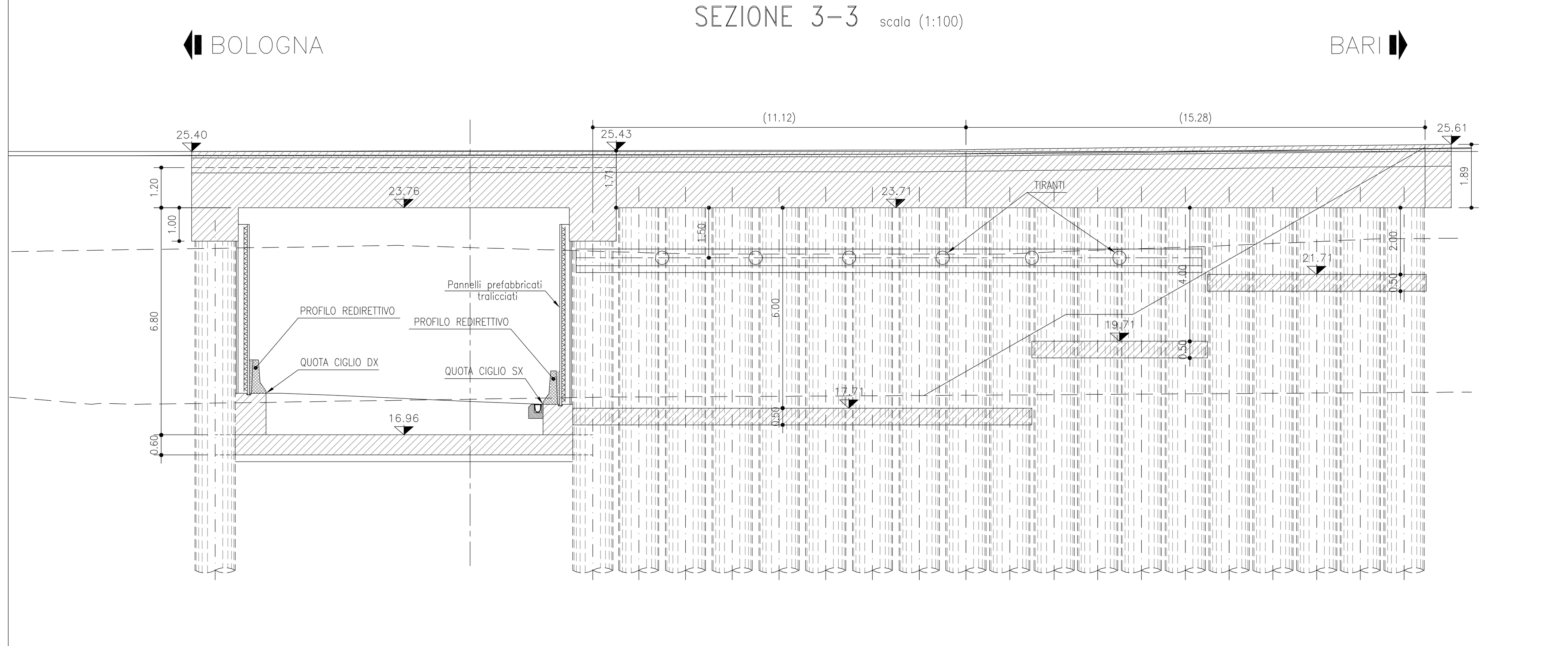

SEZIONE 4-4 scala (1:100)

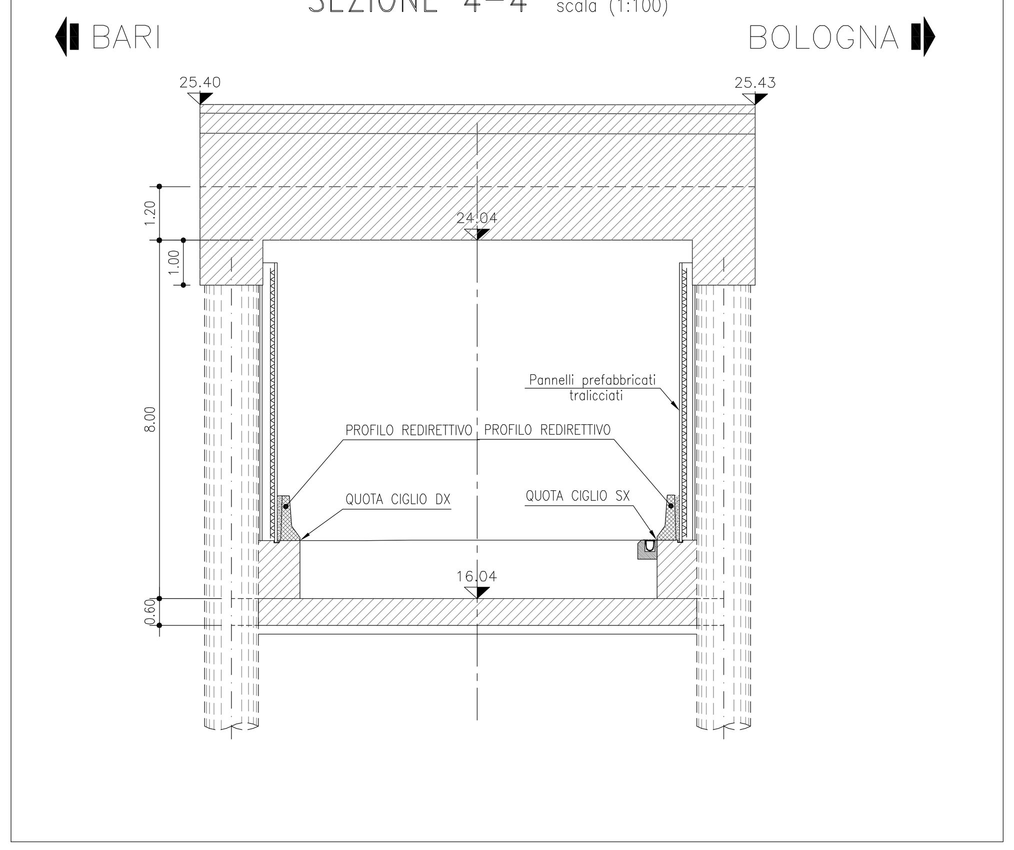

SEZIONE D-D scala (1:100)

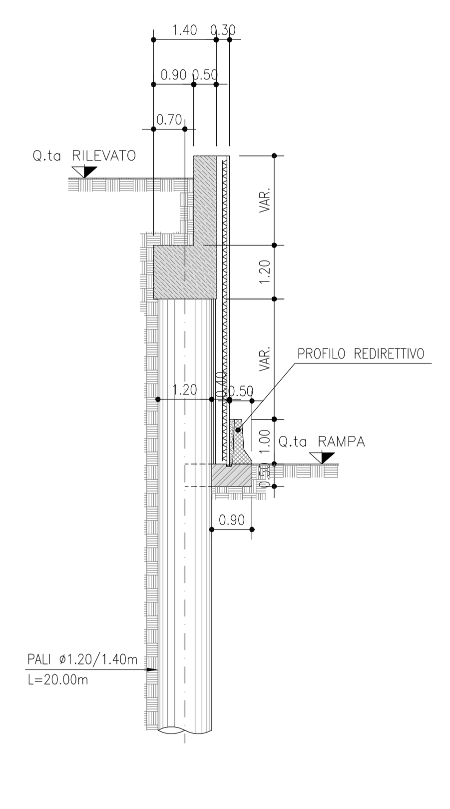

SEZIONE F-F scala (1:100)

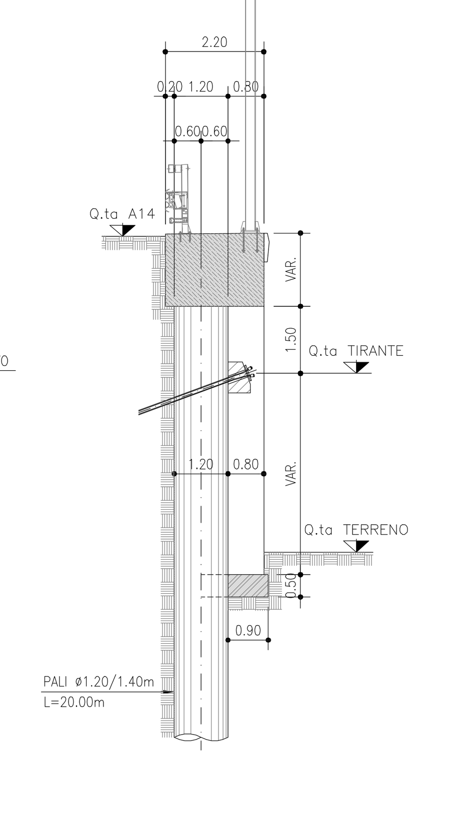

SEZIONE E-E scala (1:100)

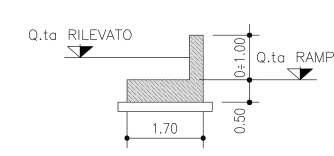

autostrade || per l'italia

AUTOSTRADA (A14) : BOLOGNA-BARI-TARANTO

AMPLIAMENTO ALLA TERZA CORSIA
DEL TRATTO RIMINI NORD-PEDASO

TRATTO: CATTOLICA - FANO

OPERE COMPENSATIVE COMUNE DI PESARO

PROGETTO DEFINITIVO

NUOVO SVINCOLO DI PESARO SUD

OPERE D'ARTE MAGGIORI
PONTI E SOTTOVIA (L>10m)

ST05 - Nuovo sottovia di svincolo - km 161+063

Sezioni e opere provvisionali

IL RESPONSABILE PROGETTAZIONE SPECIALISTICA
Ing. Marco Pietro D'Angelantonio
Ord. Ingg. Milano N. 20155
RESPONSABILE UFFICIO APE

IL RESPONSABILE INTEGRAZIONE PRESTAZIONI SPECIALISTICHE
Ing. Michele Angelo Parrella
Ord. Ingg. Avellino N.933
CAPO COMMESSA/PROJECT ENGINEER

IL DIRETTORE TECNICO
Ing. Maurizio Torresi
Ord. Ingg. Milano N. 16492
RESPONSABILE DIREZIONE OPERATIVA TECNICA E PROGETTAZIONE

WBS: —

RIFERIMENTO ELABORATO: 1 1 1 4 3 1 0 1 S T P A P E 0 1 0 2 - -

DATA: MARZO 2015

SCALA: VARIA

spea ingegneria europea — PIANIFICAZIONE COMMESSE: Ing. Massimiliano Giacobbi, Ord. Ingg. Milano N. 20746

CONSULENZA A CURA DI: SCA Studio Corcelli Associato

IL RESPONSABILE UNITA' STP: Ing. Andrea Tanzi, Ord. Ingg. Parma N.1154

VISTO DEL COMMITTENTE: autostrade per l'italia — Geom. Mauro MORETTI

VISTO DEL CONCEDENTE: Ministero delle Infrastrutture e dei Trasporti

IL PRESENTE DOCUMENTO NON POTRÀ ESSERE COPIATO, RIPRODOTTO O ALTRIMENTI PUBBLICATO, IN TUTTO O IN PARTE, SENZA IL CONSENSO SCRITTO DELLA SOC. AUTOSTRADE PER L'ITALIA S.P.A. OGNI UTILIZZO NON AUTORIZZATO SARÀ PERSEGUITO A NORMA DI LEGGE.
THIS DOCUMENT MAY NOT BE COPIED, REPRODUCED OR PUBLISHED, EITHER IN PART OR IN ITS ENTIRETY, WITHOUT THE WRITTEN PERMISSION OF SOC. AUTOSTRADE PER L'ITALIA S.P.A. UNAUTHORIZED USE WILL BE PROSECUTED BY LAW.