PIANTA IMPALCATO scala (1:100)

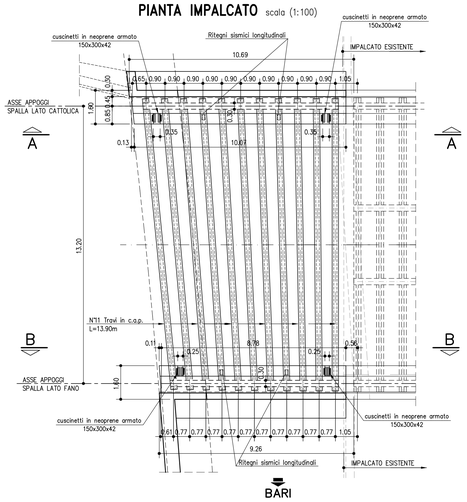

SEZIONE A–A scala (1:100)

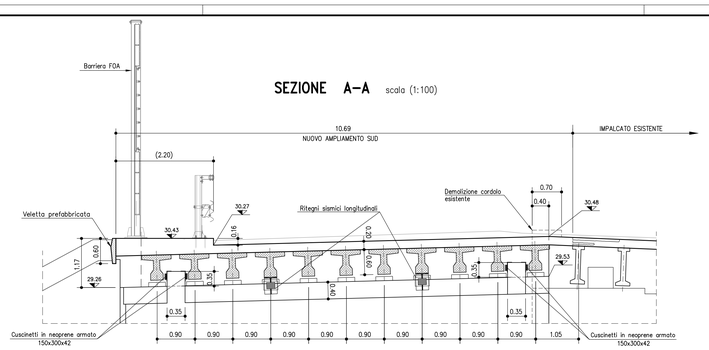

PARTICOLARE RITEGNI TRASVERSALI scala (1:10)

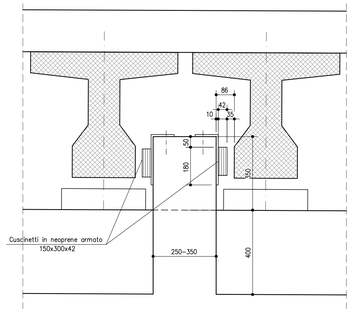

SCHEMA APPOGGI scala (1:100)

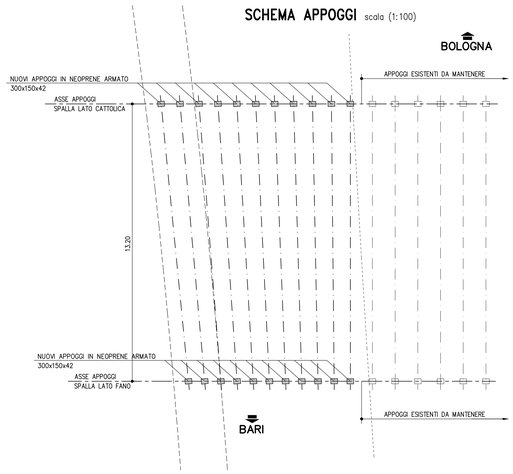

SEZIONE B–B scala (1:100)

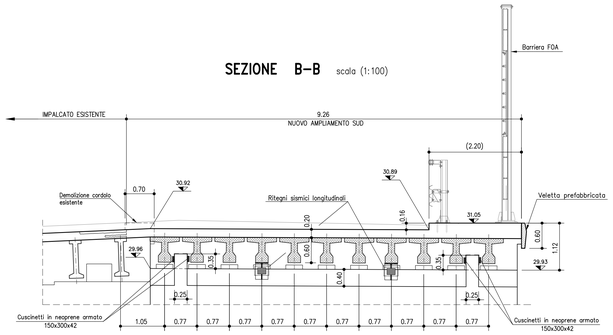

PARTICOLARI RITEGNI LONGITUDINALI scala (1:20)

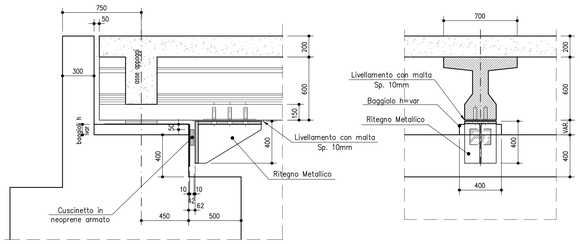

APPOGGI IN NEOPRENE ARMATO

CARATTERISTICHE APPOGGI

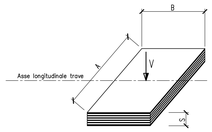

A = 300 mm
B = 150 mm
S = 42 mm (numero strati di gomma = 5 x 5 sp.= totale 25mm)
Escursione ± 12.5 mm
Rotazione massima A = 12.5 ‰
Portata massima V= 300 kN
Portata orizzontale Rh= 10 kN

SEZIONE TRASVERSALE IMPALCATO scala (1:100)

TRAVI IN C.A.P.:

CALCESTRUZZO:
TRAVI IN C.A.P.:
– Classe C45/55 MPa
– Classe di esposizione XF2*
* Prevedere protettivo secondo capitolato d'appalto
ACCIAIO PER ARMATURE ORDINARIE:
– Acciaio in barre nervate tipo B450C
fyk ≥ 450 MPa
ftk ≥ 540 MPa
ACCIAIO PER ARMATURE DI PRECOMPRESSIONE:
Trefoli
– Acciaio armonico fptk ≥1860 MPa
fp(1)k ≥1670 MPa

COPRIFERRO NOMINALE* Cnom.= 35.0 mm
* EN 1992–1–1 par. 4.4.1 (2)P

SEZIONE LONGITUDINALE TRAVE AMPLIAMENTO scala (1:50)

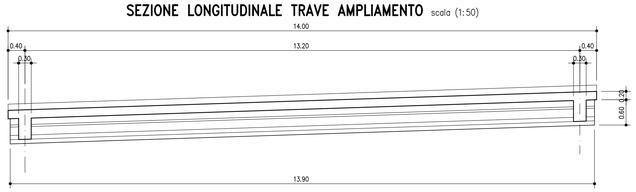

PARTICOLARE "1" – COLLEGAMENTO SOLETTE scala (1:20)

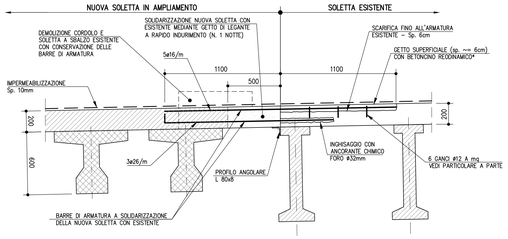

PARTICOLARE "2" scala (1:20)

NUOVO CORDOLO SBALZO METALLICO VARIABILE

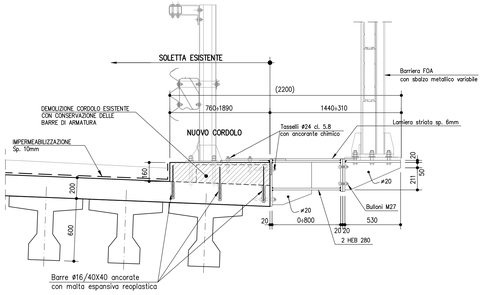

SEZIONE TRAVE AMPLIAMENTO scala (1:20)

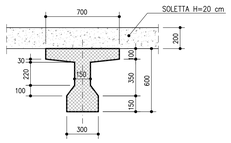

PARTICOLARE GANCI scala (1:5)

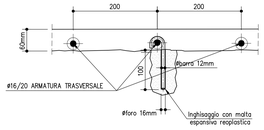

GIUNTO DI DILATAZIONE A TAMPONE scala (1:10)

(DILATAZIONE max. +/– 10 mm.)

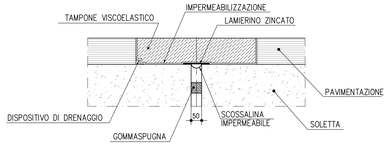

autostrade per l'italia

AUTOSTRADA (A14) : BOLOGNA–BARI–TARANTO

AMPLIAMENTO ALLA TERZA CORSIA DEL TRATTO RIMINI NORD–PEDASO

TRATTO: CATTOLICA – FANO

OPERE COMPENSATIVE COMUNE DI PESARO

PROGETTO DEFINITIVO

NUOVO SVINCOLO DI PESARO SUD

OPERE D'ARTE MAGGIORI
PONTI E SOTTOVIA (L>10m)

ST06 – AMPLIAMENTO SOTTOVIA DI SVINCOLO

STRADA PANTANO CASTAGNI – KM 161+300

CARPENTERIA IMPALCATO

IL RESPONSABILE PROGETTAZIONE SPECIALISTICA	IL RESPONSABILE INTEGRAZIONE PRESTAZIONI SPECIALISTICHE	IL DIRETTORE TECNICO
Ing. Lucio Ferretti Torricelli O.I. Brescia N. 2188 RESPONSABILE UFFICIO STR	Ing. Michele Angelo Porrella Ord. Ingg. Avellino N.933 CAPO COMMESSA/PROJECT ENGINEER	Ing. Maurizio Torresi Ord. Ingg. Milano N. 16492 RESPONSABILE DIREZIONE OPERATIVA TECNICA E PROGETTAZIONE

WBS	RIFERIMENTO ELABORATO							DATA:	REVISIONE	
	DIRETTORIO			FILE					n.	data
	codice commessa	N.Prog.	unita'	ufficio	n. progressivo	Rev.		MARZO 2015		
–	1 1 1 4 3 1 0 1	– – –		S T R 0 6 0 3		– –		SCALA: VARIE		

spea ingegneria europea autostrade	PIANIFICAZIONE COMMESSE Ing. Massimiliano Giacobbi Ord. Ingg. Milano N. 20746	ELABORAZIONE GRAFICA A CURA DI : Geom. Massimo Ceresa	
		ELABORAZIONE PROGETTUALE A CURA DI : Ing. Roberto Stucchi – O.I. Milano n° A 28579	
CONSULENZA A CURA DI : –		IL RESPONSABILE UNITA' : Ing. Lucio Ferretti Torricelli Ord. Ingg. Brescia N. 2188	

VISTO DEL COMMITTENTE	VISTO DEL CONCEDENTE
autostrade per l'italia Geom. Mauro MORETTI	Ministero delle Infrastrutture e dei Trasporti DIPARTIMENTO PER LA RETE STRADALE E AUTOSTRADALE ED I SISTEMI STRADALI, AUTOSTRADALI, FERROVIARI ED AERO-PORTUALI DIRIGENTE GENERALE DI RIFERIMENTO PER LA VIGILANZA SULLE CONCESSIONE AUTOSTRADALI

IL PRESENTE DOCUMENTO NON POTRA' ESSERE COPIATO, RIPRODOTTO O ALTRIMENTI PUBBLICATO, IN TUTTO O IN PARTE, SENZA IL CONSENSO SCRITTO DELLA SOC. AUTOSTRADE PER L'ITALIA S.P.A. OGNI UTILIZZO NON AUTORIZZATO SARA' PERSEGUITO A NORMA DI LEGGE.
THIS DOCUMENT MAY NOT BE COPIED, REPRODUCED OR PUBLISHED, EITHER IN PART OR IN ITS ENTIRETY, WITHOUT THE WRITTEN PERMISSION OF SOC. AUTOSTRADE PER L'ITALIA S.P.A., UNAUTHORIZED USE WILL BE PROSECUTED BY LAW.