QUADRO D'UNIONE

scala 1:5000

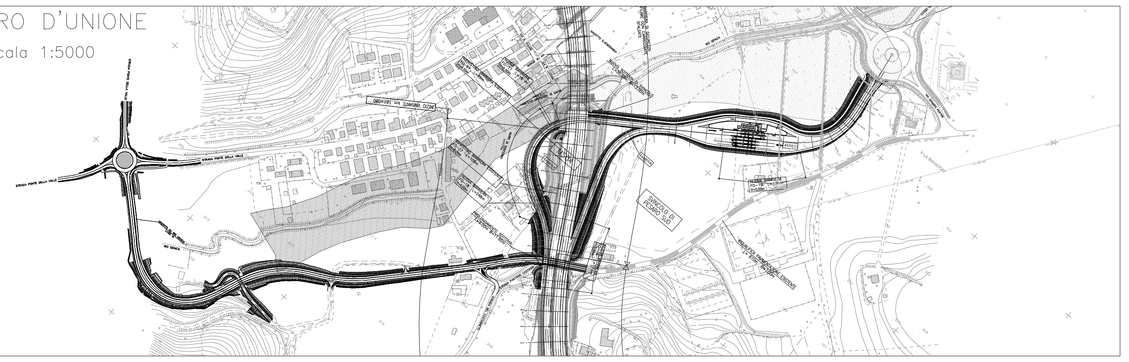

TABELLA MATERIALI

PER QUANTO NON SPECIFICATO NEL SEGUITO, IN PARTICOLARE RELATIVAMENTE ALLE CARATTERISTICHE DEI MATERIALI, ALLE SPECIFICHE PER L'ESECUZIONE DEI LAVORI ED AI CONTROLLI DA ESEGUIRE, SI DOVRÀ FARE RIFERIMENTO ALLE NORME TECNICHE D'APPALTO.

CALCESTRUZZO:

MAGRO DI FONDAZIONE (non strutturale):
- Classe C12/15 MPa
- Classe di esposizione X0

FONDAZIONI MURI
- Classe di resistenza minima C28/35 MPa
- Classe di esposizione XC2

ELEVAZIONI MURI
- Classe di resistenza minima C32/40 MPa
- Classe di esposizione XF2

ACCIAIO PER ARMATURE ORDINARIE:
- Acciaio in barre nervate tipo B450C
  fyk ≥ 450 MPa
  ftk ≥ 540 MPa

COPRIFERRO* per fondazioni 40,0 mm
per elevazioni 30,0 mm

* Copriferro netto

SOVRAPPOSIZIONE E COPRIFERRO

1:10

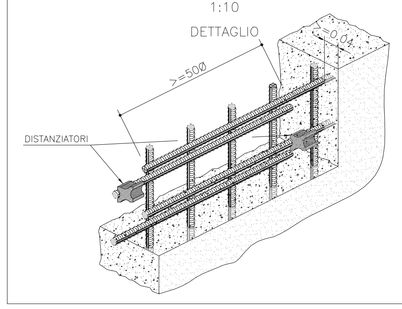

SPECIFICHE PIEGATURA E POSA FERRI

PIEGATURA BARRE

A MENO DI DIVERSE INDICAZIONI RIPORTATE NELLE SAGOME DEI FERRI PIEGARE LE ARMATURE CON MANDRINI DI DIAMETRO NON INFERIORE AI VALORI SOTTO RIPORTATI

D1 = DIAMETRO MINIMO DEL MANDRINO (mm) PER PIEGATURE INTERMEDIE
D2 = DIAMETRO MINIMO DEL MANDRINO (mm) PER SQUADRETTE TERMINALI

D1 = 12# PER TUTTI I #

D2 = 6# PER #= 6÷12
D2 = 8# PER #=14÷18
D2 = 10# PER #=20÷24
D2 = 12# PER #=26

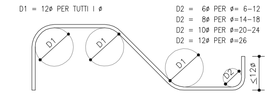

#	6	8	10	12	14	16	18	20	22	24	26
D1	72	96	120	144	168	192	216	240	264	288	312
D2	36	48	60	72	112	128	144	200	220	240	312
D3	24	32	40	48	112	128	144	200	220	240	312

PIEGATURA STAFFE

D3 = DIAMETRO MINIMO DEL MANDRINO (mm)

D3 = 4# PER #= 6÷12
D3 = 5# PER #=14÷18

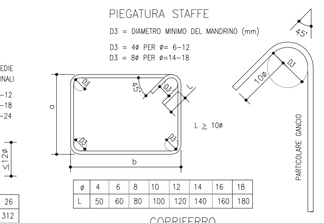

#	4	6	8	10	12	14	16	18
L	50	60	80	100	120	140	160	180

COPRIFERRO

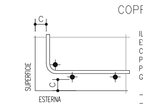

IL COPRIFERRO RAPPRESENTA IL NETTO TRA ESTERNO BARRA E SUPERFICIE ESTERNA DEL C.L.S.
PREVEDERE OPPORTUNI DISTANZIATORI PRESCRITTI DALLA DIREZIONE LAVORI, ATTI A GARANTIRE IL COPRIFERRO DI PROGETTO.

- PER FONDAZIONI C=40.0mm
- PER ELEVAZIONI C=30.0mm.

SOVRAPPOSIZIONI

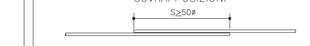

#	6	8	10	12	14	16	18	20	22	24	26
S	300	400	500	600	700	800	900	1000	1100	1200	1300

(SALVO DOVE DIVERSAMENTE INDICATO)

INTERFERRO

≥ # E IN OGNI CASO MAI INFERIORE A 20mm NETTI
(IN CASO DI RADDOPPI DI ARMATURE)

CAVALLOTTI/DISTANZIATORI

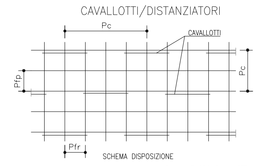

Pc = PASSO CAVALLOTTI
Pfp = PASSO FERRI PRINCIPALI
Pfr = PASSO FERRI RIPARTITORI

SPILLI (UNCINI/GRAFFE)

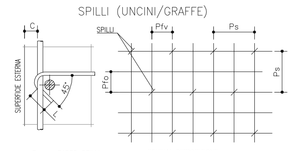

Ps = PASSO SPILLI
Pfr = PASSO FERRI ORIZZONTALI
Pfv = PASSO FERRI VERTICALI

I FERRI RIPORTATI NELL'ELABORATO SONO RAPPRESENTATI A MENO DEGLI SMUSSI DI PIEGATURA CON IL MANDRINO, LE MISURE PARZIALI RIPORTATE SONO RELATIVE ALLA SPEZZATA A SPIGOLI VIVI.

MURO TIPO S0

1:50

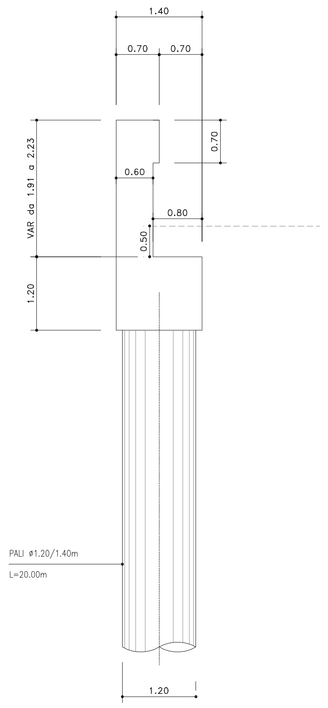

MURO TIPO S7a

1:50

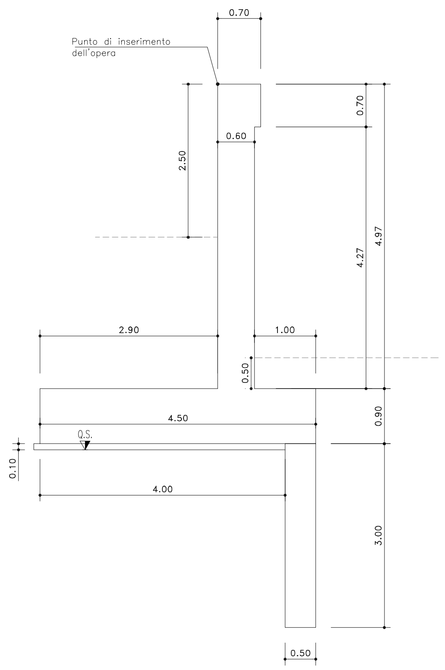

MURO TIPO S7b

1:50

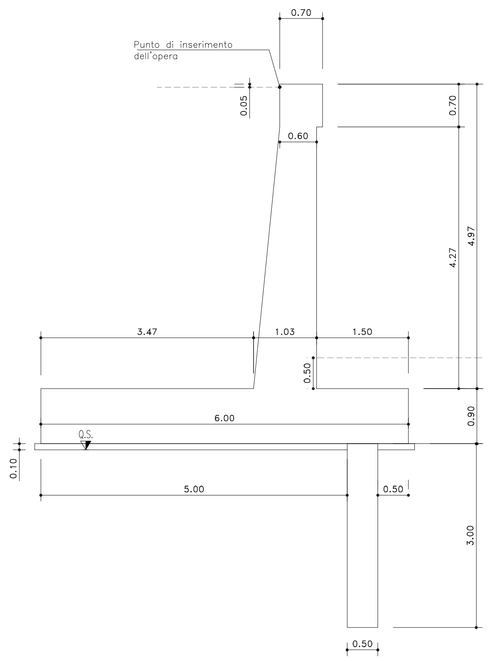

SEZIONE N. : A

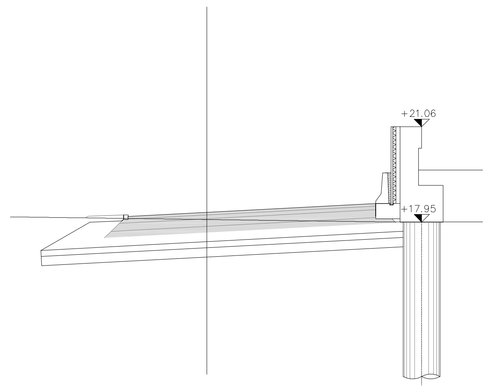

SEZIONE N. : B
QT. PROGETTO : 18.49

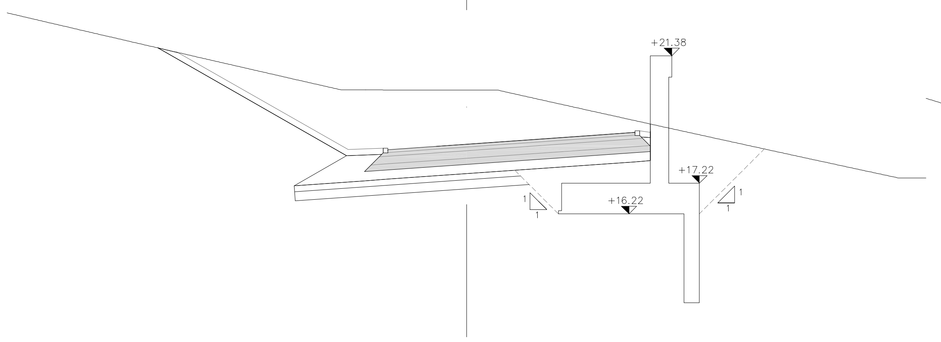

SEZIONE N. : C
QT. PROGETTO : 18.97

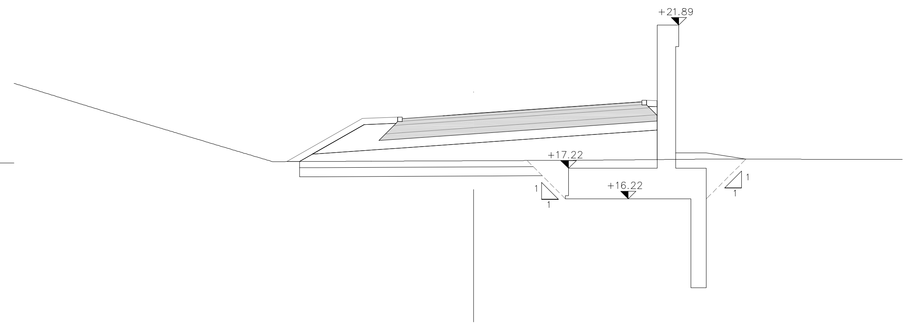

SEZIONE N. : D
QT. PROGETTO : 19.30

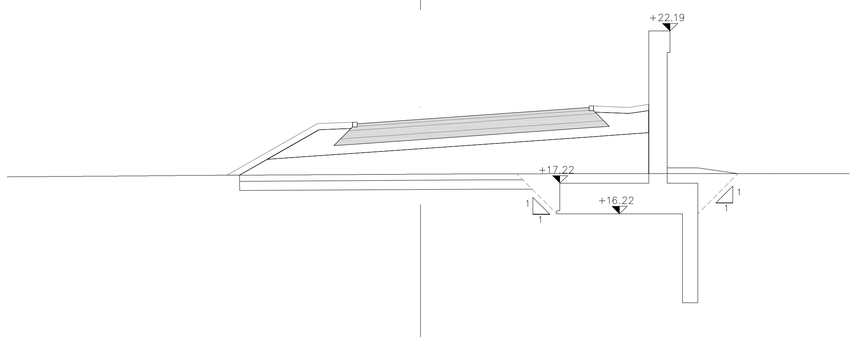

SEZIONE N. : E
QT. PROGETTO : 20.22

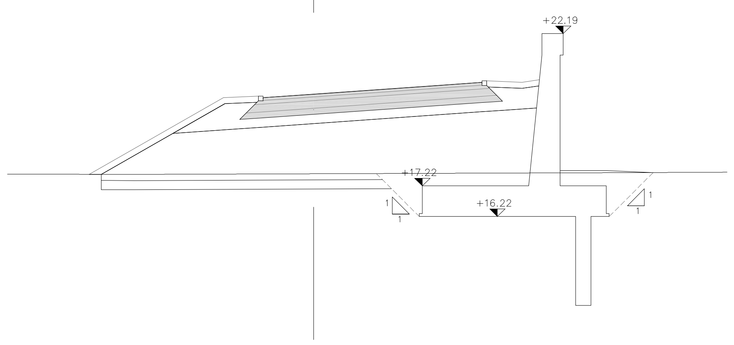

SEZIONE N. : F
QT. PROGETTO : 20.68

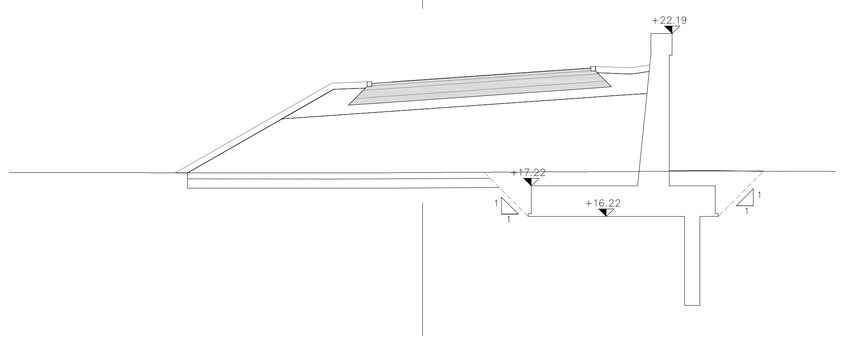

SEZIONE N. : G
QT. PROGETTO : 21.47

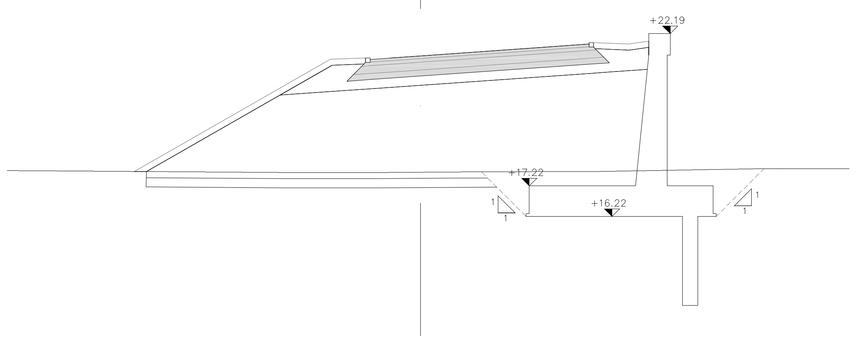

autostrade per l'italia

AUTOSTRADA (A14) : BOLOGNA–BARI–TARANTO

AMPLIAMENTO ALLA TERZA CORSIA
DEL TRATTO RIMINI NORD–PEDASO

TRATTO: CATTOLICA – FANO

OPERE COMPENSATIVE COMUNE DI PESARO

PROGETTO DEFINITIVO

NUOVO SVINCOLO DI PESARO SUD

OPERE D'ARTE MINORI
OPERE DI SOSTEGNO

MS04–Muro di sostegno da km 0+190.09 a km 0+356.15

Sezioni di progetto

IL RESPONSABILE PROGETTAZIONE SPECIALISTICA	IL RESPONSABILE INTEGRAZIONE PRESTAZIONI SPECIALISTICHE	IL DIRETTORE TECNICO
Ing. Marco Pietro D'Angelantonio Ord. Ingg. Milano N. 20155 RESPONSABILE UFFICIO APE	Ing. Michele Angelo Parrella Ord. Ingg. Avellino N.933 CAPO COMMESSA/PROJECT ENGINEER	Ing. Maurizio Torresi Ord. Ingg. Milano N. 16492 RESPONSABILE DIREZIONE OPERATIVA TECNICA E PROGETTAZIONE

WBS	RIFERIMENTO ELABORATO								DATA:	REVISIONE	
	DIRETTORIO				FILE					n.	data
	codice commessa		%Prog.	unità'	ufficio	n. progressivo		Rev.	MARZO 2015		
—	1 1 1 4 3 1 0 1			S T P	A P E	0 2 1 1		— —	SCALA: VARIA		

spea autostrade ingegneria europea	PIANIFICAZIONE COMMESSE Ing. Massimiliano Giacobbi Ord. Ingg. Milano N. 20746	ELABORAZIONE GRAFICA A CURA DI :	
		ELABORAZIONE PROGETTUALE A CURA DI :	
CONSULENZA A CURA DI : SCA Studio Ceroelli Associato		IL RESPONSABILE UNITA' SIP :	Ing. Andrea Tonzi Ord. Ingg. Parma N.1154

	VISTO DEL COMMITTENTE	VISTO DEL CONCEDENTE
	autostrade per l'italia Geom. Mauro MORETTI	Ministero delle Infrastrutture e dei Trasporti DIPARTIMENTO PER LA RICOGNIZIONE, GLI ATTI AGEVOLATIVI, LA VIGILANZA SUGLI ENTI CONCESSIONARI E GLI INVESTIMENTI IN INFRASTRUTTURE

IL PRESENTE DOCUMENTO NON POTRA' ESSERE COPIATO, RIPRODOTTO O ALTRIMENTI PUBBLICATO, IN TUTTO O IN PARTE, SENZA IL CONSENSO SCRITTO DELLA SOC. AUTOSTRADE PER L'ITALIA S.P.A.. OGNI UTILIZZO NON AUTORIZZATO SARA' PERSEGUITO A NORMA DI LEGGE.
THIS DOCUMENT MAY NOT BE COPIED, REPRODUCED OR PUBLISHED, EITHER IN PART OR IN ITS ENTIRETY, WITHOUT THE WRITTEN PERMISSION OF SOC. AUTOSTRADE PER L'ITALIA S.P.A.. UNAUTHORIZED USE WILL BE PROSECUTED BY LAW.