Tipologico pali metallici per impianti illuminazione esterna

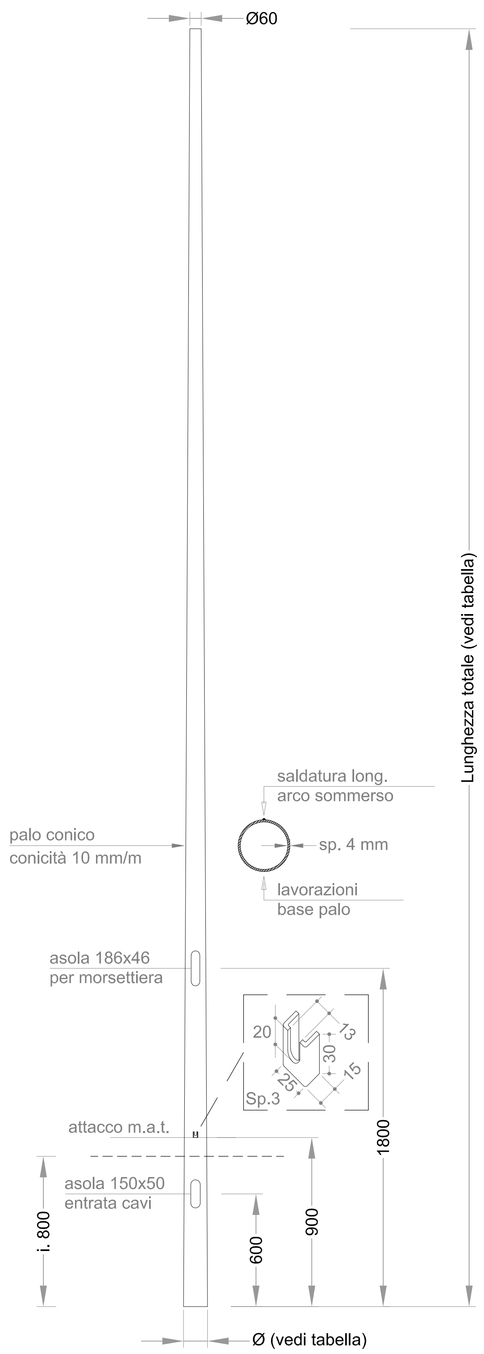

DETTAGLIO SBRACCIO DI SUPPORTO
A CORPO ILLUMINANTE

DIMENSIONI IN MILLIMETRI

Tolleranze dimensionali:
UNI EN40/2; EN10051

Materiale:
Acciaio S235JR EN10025

Saldature omologate:
R.I.N.A. / I.I.S.

Trattamento:
Zincatura a caldo ISO1461

TIPOLOGIA PALI

Area destinazione	Lunghezza totale	Diametro base
Viabilità servizio svincolo	7.800 mm (7 m f.t.)	Ø 138 mm
Rampa speciale accelerazione / decelerazione	10.800 mm (10 m f.t.)	Ø 168 mm
Piazzale esazione e trivio accesso	11.900 mm (11,1 m f.t)	Ø 173 mm

Tipologico apprestamenti punti luce illuminazione esterna

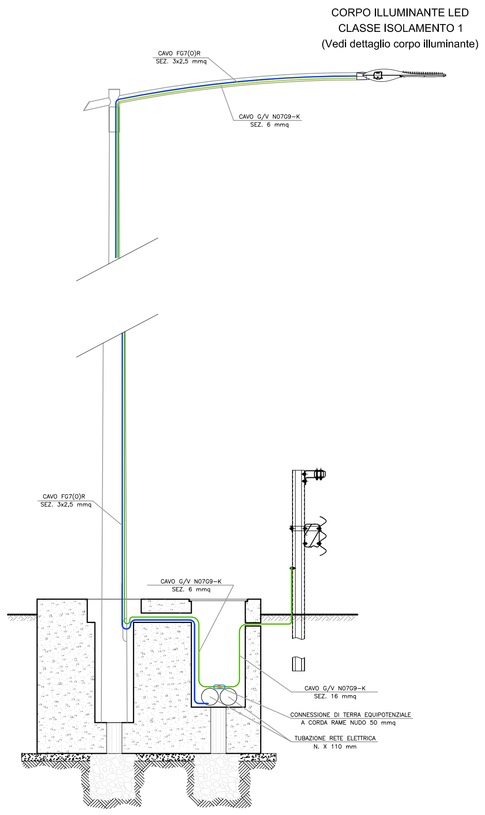

DETTAGLIO CORPO ILLUMINANTE

SCHREDER AMPERA MAXI

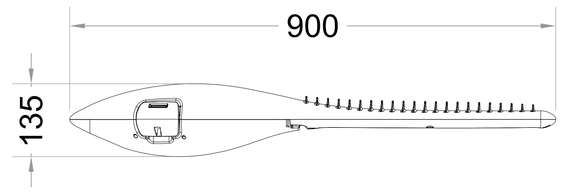

SCHREDER AMPERA MIDI

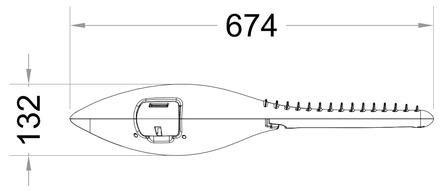

DETTAGLIO MORSETTIERA CONNESSIONE
TERRA EQUIPOTENZIALE IN POZZETTO LE

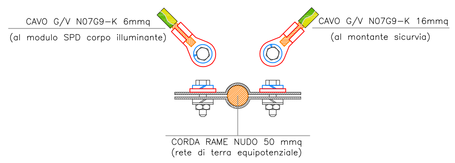

Tipologico apprestamenti punti luce illuminazione sottovia autostradale

Proiettore in pressofusione di alluminio IP66 per illuminazione in galleria.
Ottica asimmetrica con lampada a LED da 90 Watt.

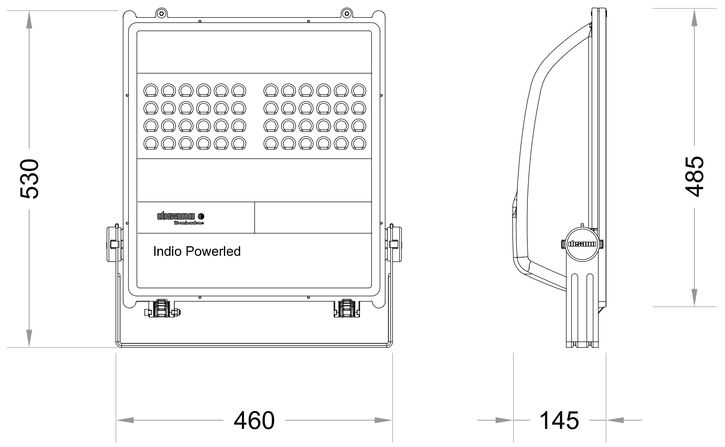

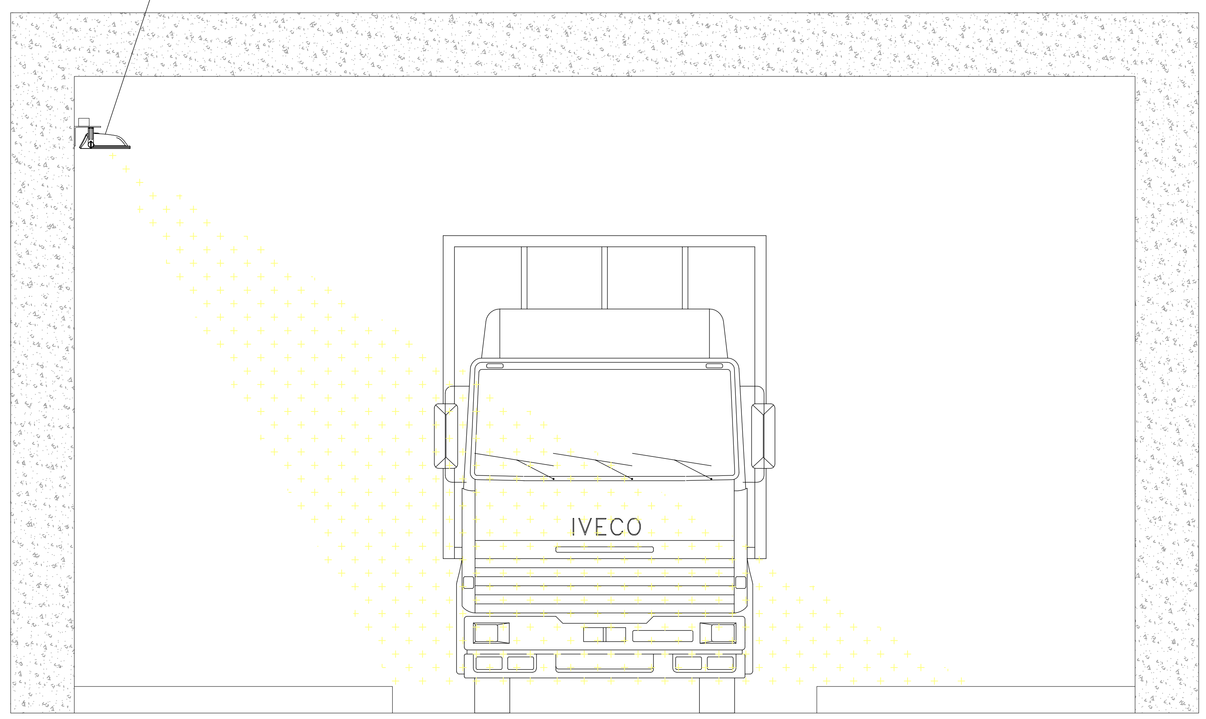

Tipologico plinto per supporto pali illuminazione esterna

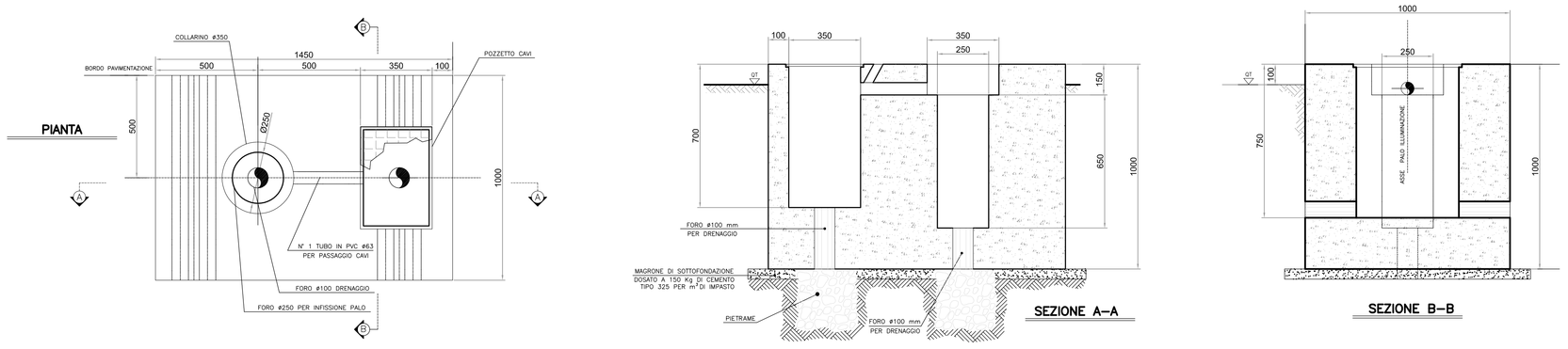

Tipologico punto luce impianto delineatore antinebbia a LED

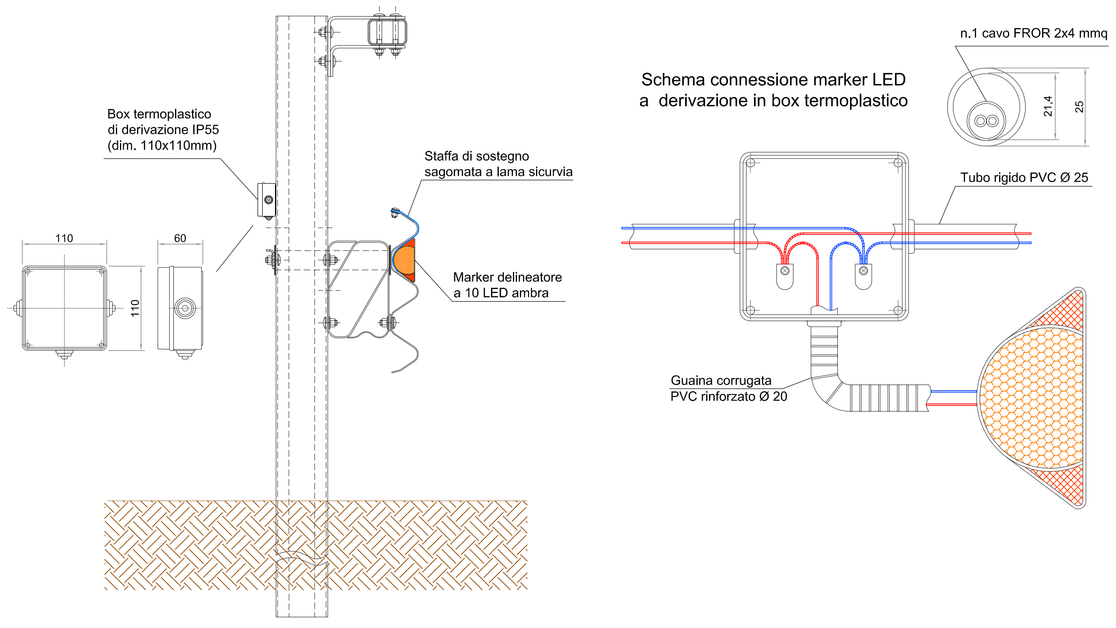

autostrade per l'italia

AUTOSTRADA (A14) : BOLOGNA–BARI–TARANTO

AMPLIAMENTO ALLA TERZA CORSIA
DEL TRATTO RIMINI NORD–PEDASO

TRATTO: CATTOLICA – FANO

OPERE COMPENSATIVE COMUNE DI PESARO

PROGETTO DEFINITIVO

SVINCOLO PESARO SUD

IMPIANTI ELETTROMECCANICI

DETTAGLI TIPOLOGICI ELEMENTI DI IMPIANTO
IMPIANTI ILLUMINAZIONE ESTERNA
TAVOLA 1 DI 3

IL RESPONSABILE PROGETTAZIONE SPECIALISTICA	IL RESPONSABILE INTEGRAZIONE PRESTAZIONI SPECIALISTICHE	IL DIRETTORE TECNICO
Ing. Luigi Schiavetta Ord. Ingg. Pavia N. 1272 RESPONSABILE UFFICIO IMP	Ing. Michele Angelo Parrella Ord. Ingg. Avellino N.933 CAPO COMMESSA/PROJECT ENGINEER	Ing. Maurizio Torresi Ord. Ingg. Milano N. 16492 RESPONSABILE DIREZIONE OPERATIVA TECNICA E PROGETTAZIONE

WBS	RIFERIMENTO ELABORATO										DATA:	REVISIONE	
	DIRETTORIO				FILE						FEBBRAIO 2015	n.	data
	codice commessa			h.Prog	unità'	ufficio	n. progressivo	Rev.					
–	1 1 1 4 3 1 0 1				S T P	I M P	0 7 1 0	– –			SCALA:		

spea ingegneria europea	PIANIFICAZIONE COMMESSE Ing. Massimiliano Giacobbi Ord. Ingg. Milano N. 20746	ELABORAZIONE PROGETTO A CURA DI :	
		ELABORAZIONE PROGETTUALE A CURA DI :	
CONSULENZA A CURA DI : –		IL RESPONSABILE UNITA' STP :	Ing. Andrea Tonzi Ord. Ingg. Parma N.1154

VISTO DEL COMMITTENTE	VISTO DEL CONCEDENTE
autostrade per l'italia Geom. Mauro MORETTI	Ministero delle Infrastrutture e dei Trasporti DIPARTIMENTO PER LA RICERCA STRADALE, L'ALTA SORVEGLIANZA E LA VIGILANZA DIRETTORE GENERALE PER LA VIGILANZA SUI CONCESSIONARI AUTOSTRADALI

IL PRESENTE DOCUMENTO NON POTRA' ESSERE COPIATO, RIPRODOTTO O ALTRIMENTI PUBBLICATO, IN TUTTO O IN PARTE, SENZA IL CONSENSO SCRITTO DELLA SOC. AUTOSTRADE PER L'ITALIA S.P.A.. OGNI UTILIZZO NON AUTORIZZATO SARA' PERSEGUITO A NORMA DI LEGGE.
THIS DOCUMENT MAY NOT BE COPIED, REPRODUCED OR PUBLISHED, EITHER IN PART OR IN ITS ENTIRETY, WITHOUT THE WRITTEN PERMISSION OF SOC. AUTOSTRADE PER L'ITALIA S.P.A.. UNAUTHORIZED USE WILL BE PROSECUTED BY LAW.