SEZIONE 7–7

Rapp. 1:20

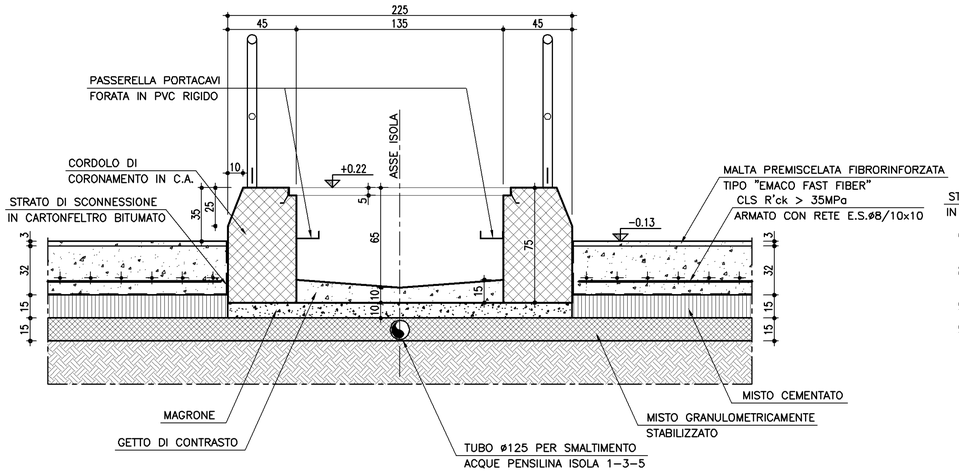

SEZIONE 10–10

Rapp. 1:20

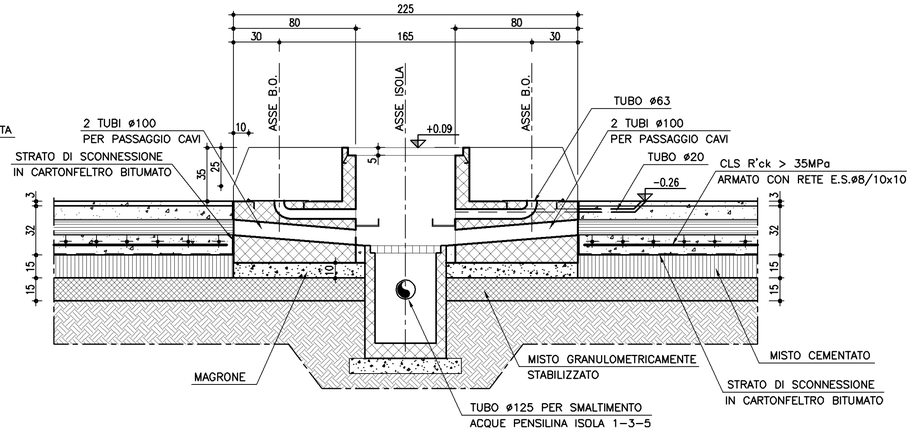

SEZIONE 8–8

Rapp. 1:20

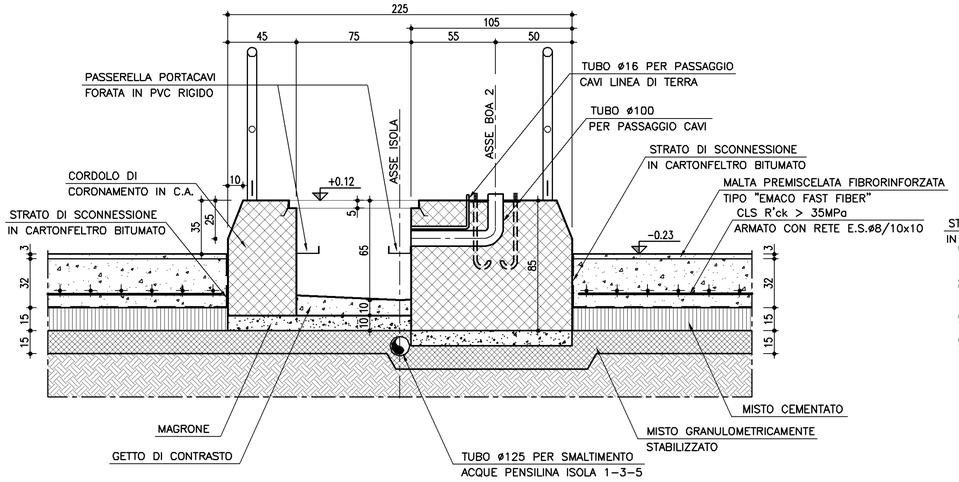

SEZIONE 11–11

Rapp. 1:20

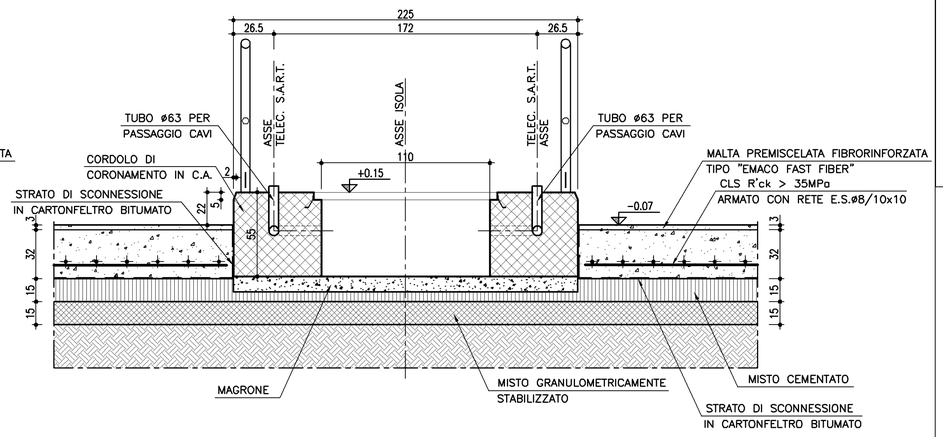

SEZIONE 9–9

Rapp. 1:20

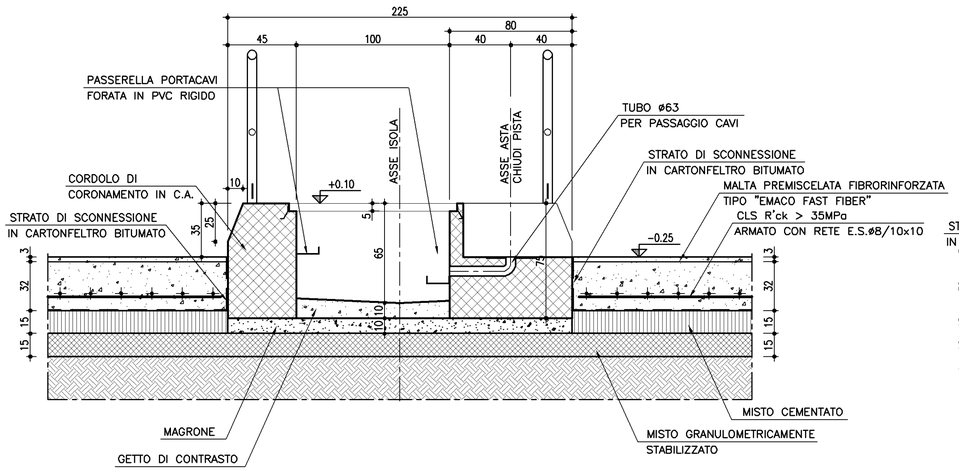

SEZIONE 12–12

Rapp. 1:20

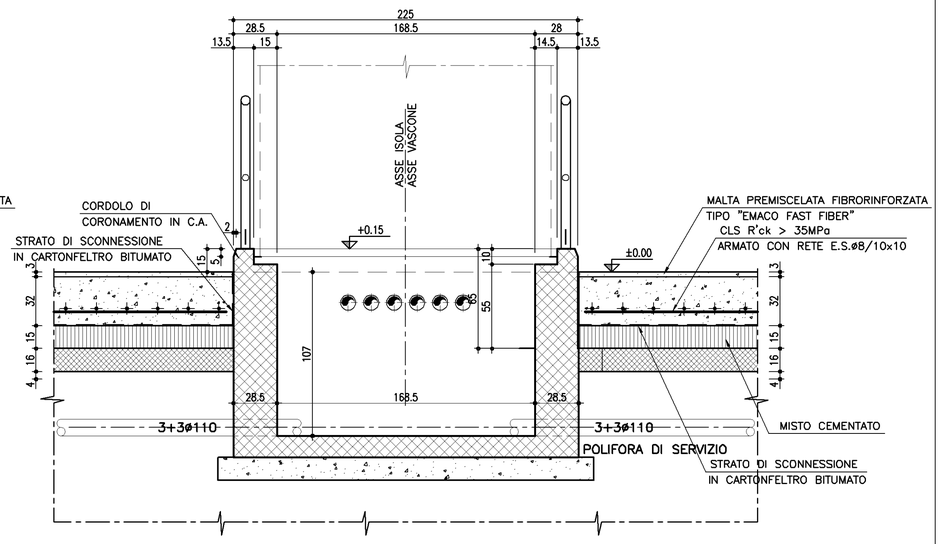

NOTE GENERALI

- TUTTE LE DIMENSIONI SONO ESPRESSE IN CENTIMETRI
- TUTTE LE QUOTE ALTIMETRICHE SONO ESPRESSE IN METRI
- TUTTE LE DIMENSIONI DEI TUBI SONO ESPRESSE IN MILLIMETRI
- SONO A CARICO DELL'IMPRESA LA POSA IN OPERA DELLE SPIRE MAGNETICHE (COMPRESA LA SIGILLATURA) E L'ASSISTENZA MURARIA (COMPRESA MANO D'OPERA, MATERIALI, GANCI, TUBAZIONI, ECC.) PER L'INSTALLAZIONE DEL TELAIO DI BASE DELLE CABINE, DELLE PEDANE CONTASSALI, DEL TELAIO DI BASE SUL POZZETTO DELLE BARRIERE OTTICHE E ASTE CHIUDIPORTA
- TUTTE LE ALTRE APPARECCHIATURE DI CORSIA SARANNO FORNITE DALLA SOCIETA' AUTOSTRADE
- PER ARMATURA FERRI CORRENTI PREVEDERE SOVRAPPOSIZIONE MIN. 60ø
- DOVRANNO ESSERE UTILIZZATE CASSEFORMI METALLICHE O DI ALTRO MATERIALE IDONEO IN GRADO DI ASSICURARE UNA FINITURA REGOLARE E PERFETTAMENTE LISCIA DELLE SUPERFICI IN VISTA DEI GETTI
- LE ISOLE POTRANNO ESSERE REALIZZATE IN C.A.V. SE RITENUTE PIU' IDONEE DALL'IMPRESA PREVIA APPROVAZIONE DELLA D.L. E SENZA CAMBIARNE LA GEOMETRIA

MATERIALI

- CALCESTRUZZO MAGRO PER SOTTOFONDAZIONE DI CLASSE R'ck=15N/mmq CON ALMENO 200 kg/mc DI CEMENTO TIPO CEM I–V
- CALCESTRUZZO DI CLASSE R'ck=35N/mmq–CLASSE DI ESPOSIZIONE XF1–TIPO DI CLS. G2–RAPPORTO a/c=0.50–LAVORABILITA' S3–S5 CON CEMENTO TIPO CEM III–V
- ACCIAIO IN RETI E BARRE DI ADERENZA MIGLIORATA PER L'ESECUZIONE DELLE OPERE IN C.A. DEL TIPO FeB 44K CONTROLLATO IN STABILIMENTO
- GRIGLIE PER POZZETTI: GRIGLIATO PEDONALE IN ACCIAIO S235JO ELETTROFUSO, MAGLIA 34x38 PIATTO PORTANTE 25x2, DISTANZIALE IN QUADRO RITORTO mm 4, ZINCATO A CALDO SECONDO NORME UNI–E 14.07.000.0
- TUBI PER PASSAGGIO CAVI: IN PVC RIGIDO, AUTOESTINGUENTE, SERIE PESANTE
- TUBI PER SMALTIMENTO ACQUE PENSILINA ED ISOLE: IN PVC RIGIDO TIPO 303
- PASSERELLA PORTACAVI CON FONDO FORATO IN PVC RIGIDO DIMENSIONI mm 150x60
- PISTE: TRATTAMENTO SUPERFICIALE ANTIUSURA DEL CALCESTRUZZO FRESCO CON MISCELA FORMATA DA QUARZO SFEROIDALE E CEMENTO APPLICATA IN TRE STRATI

autostrade per l'italia

AUTOSTRADA (A14) : BOLOGNA–BARI–TARANTO

AMPLIAMENTO ALLA TERZA CORSIA DEL TRATTO RIMINI NORD–PEDASO

TRATTO: CATTOLICA – FANO

OPERE COMPENSATIVE COMUNE DI PESARO

PROGETTO DEFINITIVO

NUOVO SVINCOLO DI PESARO SUD

IMPIANTO DI STAZIONE
ISOLE E CORSIE

ISOLE

SEZIONI TAV. 2/2

IL RESPONSABILE PROGETTAZIONE SPECIALISTICA	IL RESPONSABILE INTEGRAZIONE PRESTAZIONI SPECIALISTICHE	IL DIRETTORE TECNICO
Ing. Massimiliano Giacobbi Ord. Ingg. Milano N. 20746 RESPONSABILE UNITA' PIANIFICAZIONE COMMESSE	Ing. Michele Angelo Parrella Ord. Ingg. Avellino N.933 CAPO COMMESSA/PROJECT ENGINEER	Ing. Maurizio Torresi Ord. Ingg. Milano N. 16492 RESPONSABILE DIREZIONE OPERATIVA TECNICA E PROGETTAZIONE

WBS	RIFERIMENTO ELABORATO						DATA:	REVISIONE	
	DIRETTORE		FILE					n.	data
	codice commesso	N.Prog.	unita'	ufficio	n. progressivo	Rev.			
–	1 1 1 4 3 1 0 1	– – –	P C C	0 8 0 6	– –		MARZO 2015		
–							SCALA: 1:20		

spea autostrade Ingegneria europea	PIANIFICAZIONE COMMESSE Ing. Massimiliano Giacobbi Ord. Ingg. Milano N. 20746	ELABORAZIONE GRAFICA A CURA DI :	
		ELABORAZIONE PROGETTUALE A CURA DI :	
CONSULENZA A CURA DI : –		IL RESPONSABILE UNITA' :	Ing. Massimiliano Giacobbi Ord. Ingg. Milano N. 20746

	VISTO DEL COMMITTENTE	VISTO DEL CONCEDENTE
	autostrade per l'italia Geom. Mauro MORETTI	Ministero delle Infrastrutture e dei Trasporti DIPARTIMENTO PER LE INFRASTRUTTURE, GLI AFFARI GENERALI ED IL PERSONALE DIREZIONE GENERALE PER LA VIGILANZA SUI CONCESSIONARI DI AUTOSTRADE

IL PRESENTE DOCUMENTO NON POTRA' ESSERE COPIATO, RIPRODOTTO O ALTRIMENTI PUBBLICATO, IN TUTTO O IN PARTE, SENZA IL CONSENSO SCRITTO DELLA SOC. AUTOSTRADE PER L'ITALIA S.P.A. OGNI UTILIZZO NON AUTORIZZATO SARA' PERSEGUITO A NORMA DI LEGGE.
THIS DOCUMENT MAY NOT BE COPIED, REPRODUCED OR PUBLISHED, EITHER IN PART OR IN ITS ENTIRETY, WITHOUT THE WRITTEN PERMISSION OF SOC. AUTOSTRADE PER L'ITALIA S.P.A. UNAUTHORIZED USE WILL BE PROSECUTED BY LAW.