PROSPETTO C
SCALA 1:50

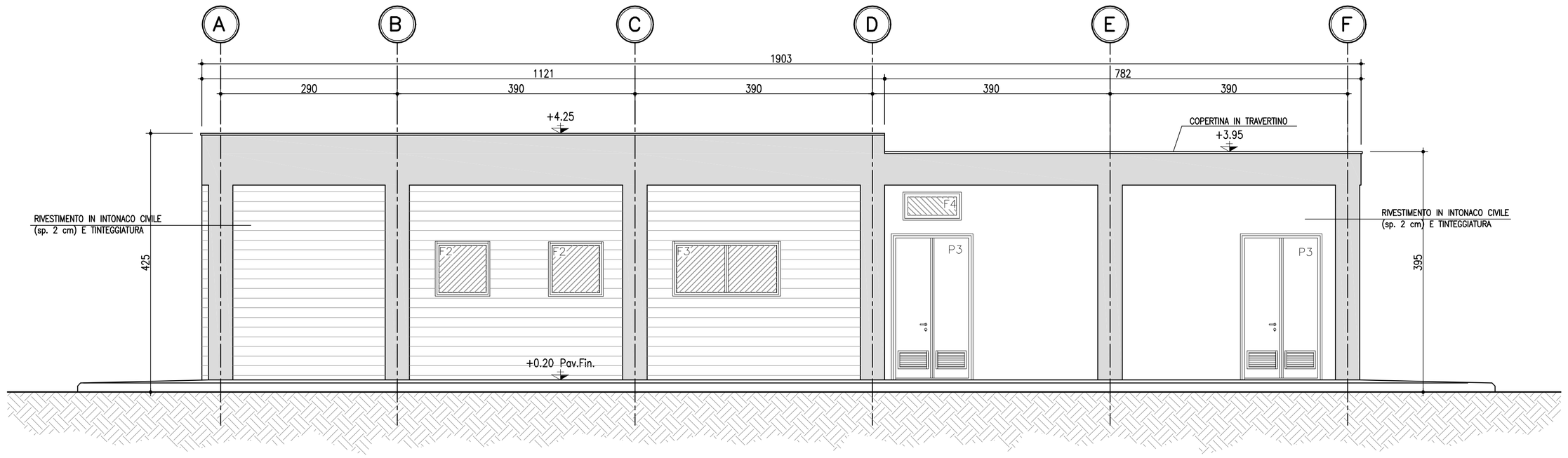

PROSPETTO B
SCALA 1:50

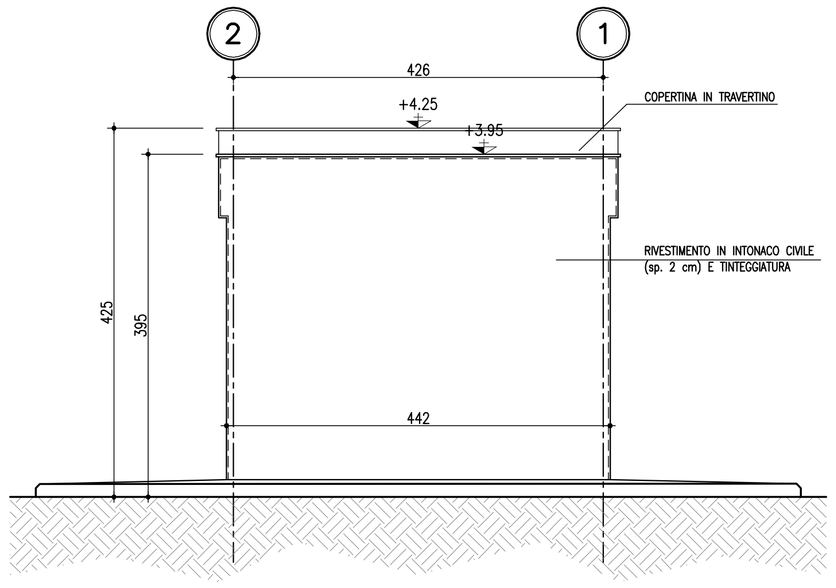

PROSPETTO D
SCALA 1:50

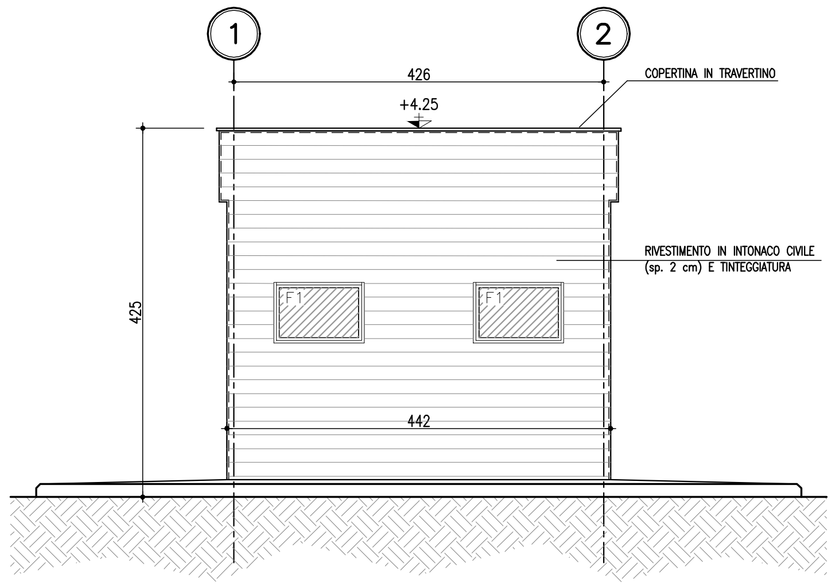

PROSPETTO A
SCALA 1:50

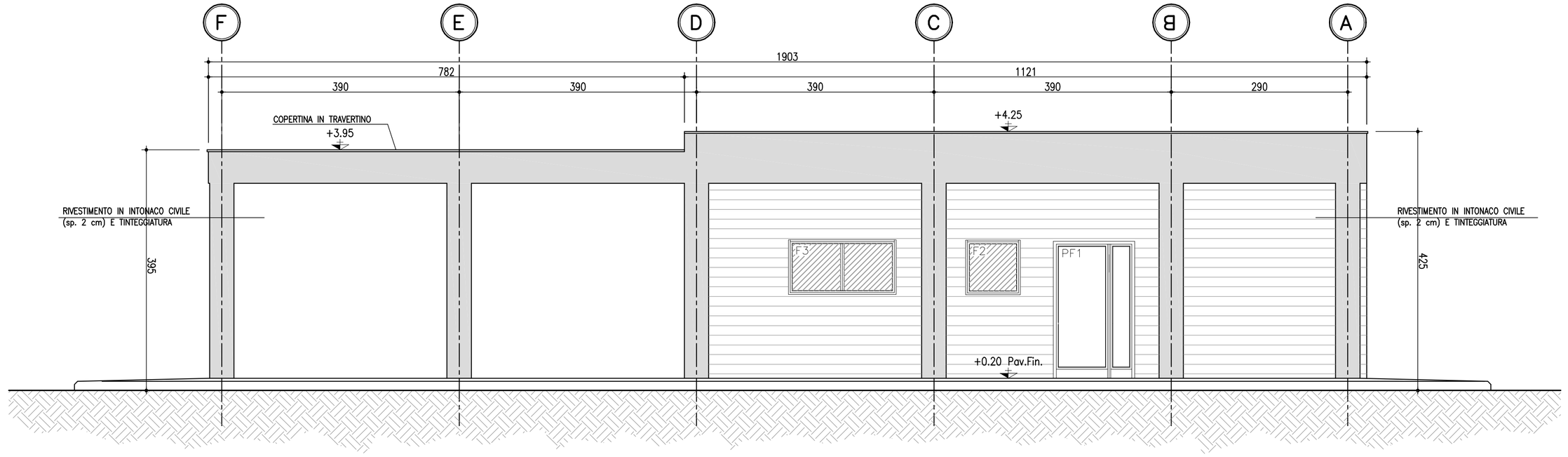

SEZIONE C–C
SCALA 1:50

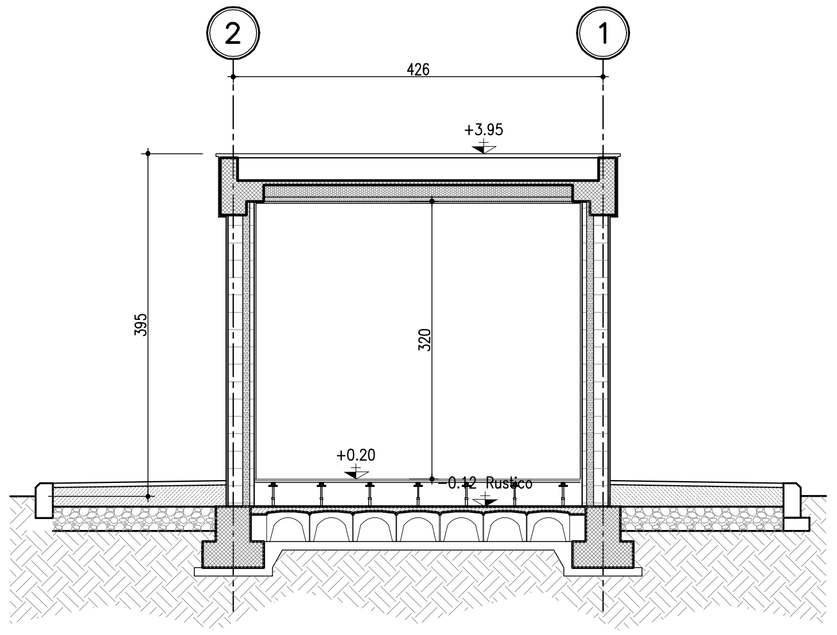

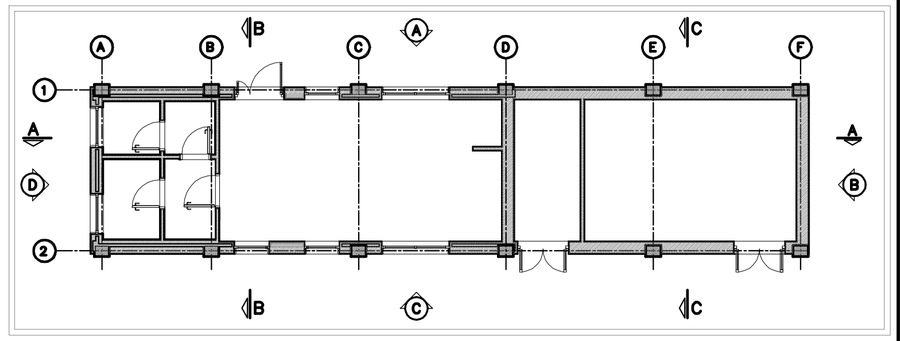

SEZIONE A–A
SCALA 1:50

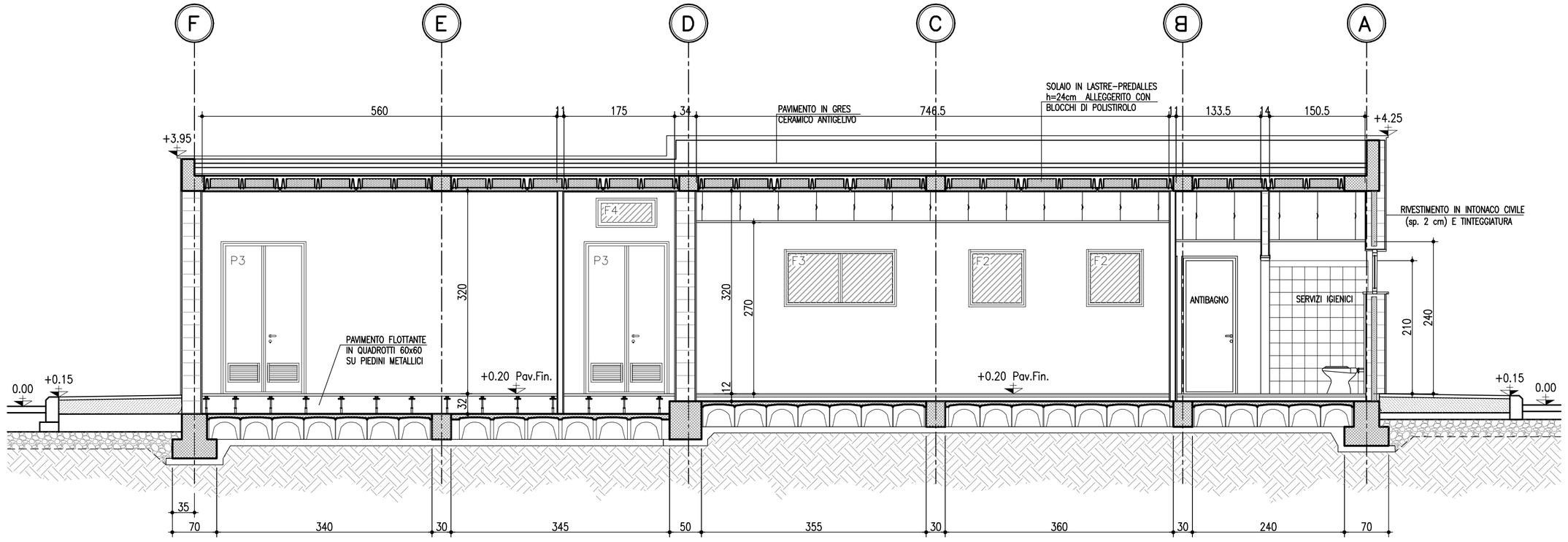

SEZIONE B–B
SCALA 1:50

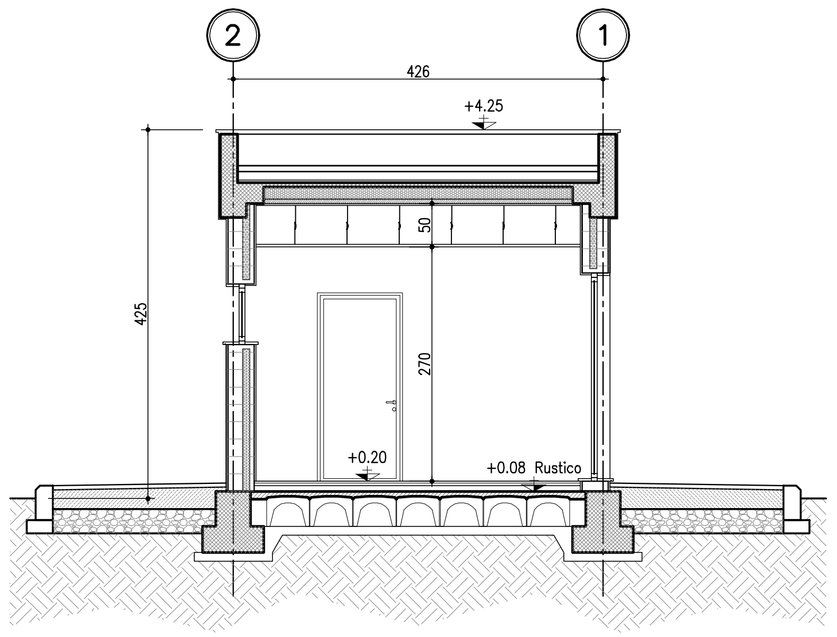

NOTE GENERALI

- TUTTE LE DIMENSIONI SONO ESPRESSE IN CENTIMETRI
- TUTTE LE QUOTE ALTIMETRICHE E LE COORDINATE SONO ESPRESSE IN METRI
- LE QUOTE ESPRESSE SONO DI PROGETTO

autostrade per l'italia

AUTOSTRADA (A14) : BOLOGNA–BARI–TARANTO

AMPLIAMENTO ALLA TERZA CORSIA DEL TRATTO RIMINI NORD–PEDASO

TRATTO: CATTOLICA – FANO

OPERE COMPENSATIVE COMUNE DI PESARO

PROGETTO DEFINITIVO

NUOVO SVINCOLO DI PESARO SUD

PIAZZALE DI ESAZIONE
FABBRICATO DI STAZIONE

PROSPETTI E SEZIONI

IL RESPONSABILE PROGETTAZIONE SPECIALISTICA	IL RESPONSABILE INTEGRAZIONE PRESTAZIONE SPECIALISTICHE	IL DIRETTORE TECNICO
Ing. Lucio Ferretti Torricelli Ord. Ingg. Brescia N. 2188 RESPONSABILE UFFICIO STR	Ing. Michele Angelo Porrello Ord. Ingg. Avellino N.933 CAPO COMMESSA/PROJECT ENGINEER	Ing. Maurizio Torresi Ord. Ingg. Milano N. 16492 RESPONSABILE DIREZIONE OPERATIVA TECNICA E PROGETTAZIONE

WBS	RIFERIMENTO ELABORATO							DATA:	REVISIONE	
	DIRETTORIO			FILE				MARZO 2015	n.	data
	codice commessa	N.Prog.	unita'	ufficio	n. progressivo	Rev.		SCALA: 1:50		
–	1 1 1 4 3 1 0 1	– – –		S T R	0 9 0 1	– –				

spea autostrade ingegneria europea	PIANIFICAZIONE COMMESSE Ing. Massimiliano Giacobbi Ord. Ingg. Milano N. 20746	ELABORAZIONE GRAFICA A CURA DI :	P.I.E. Marco Paco
		ELABORAZIONE PROGETTUALE A CURA DI :	Ing. Lucio Ferretti Torricelli O.I. Brescia N. 2188
CONSULENZA A CURA DI :	–	IL RESPONSABILE UNITA' :	–

VISTO DEL COMMITTENTE	VISTO DEL CONCEDENTE
autostrade per l'italia Geom. Mauro MORETTI	Ministero delle Infrastrutture e dei Trasporti DIPARTIMENTO PER LE INFRASTRUTTURE, GLI AFFARI GENERALI ED IL PERSONALE DIREZIONE GENERALE PER LA VIGILANZA SULLE CONCESSIONI AUTOSTRADALI

IL PRESENTE DOCUMENTO NON POTRA' ESSERE COPIATO, RIPRODOTTO O ALTRIMENTI PUBBLICATO, IN TUTTO O IN PARTE, SENZA IL CONSENSO SCRITTO DELLA SOC. AUTOSTRADE PER L'ITALIA S.P.A.. OGNI UTILIZZO NON AUTORIZZATO SARA' PERSEGUITO A NORMA DI LEGGE.
THIS DOCUMENT MAY NOT BE COPIED, REPRODUCED OR PUBLISHED, EITHER IN PART OR IN ITS ENTIRETY, WITHOUT THE WRITTEN PERMISSION OF SOC. AUTOSTRADE PER L'ITALIA S.P.A.. UNAUTHORIZED USE WILL BE PROSECUTED BY LAW.