SEZIONE A–A
SCALA 1:50

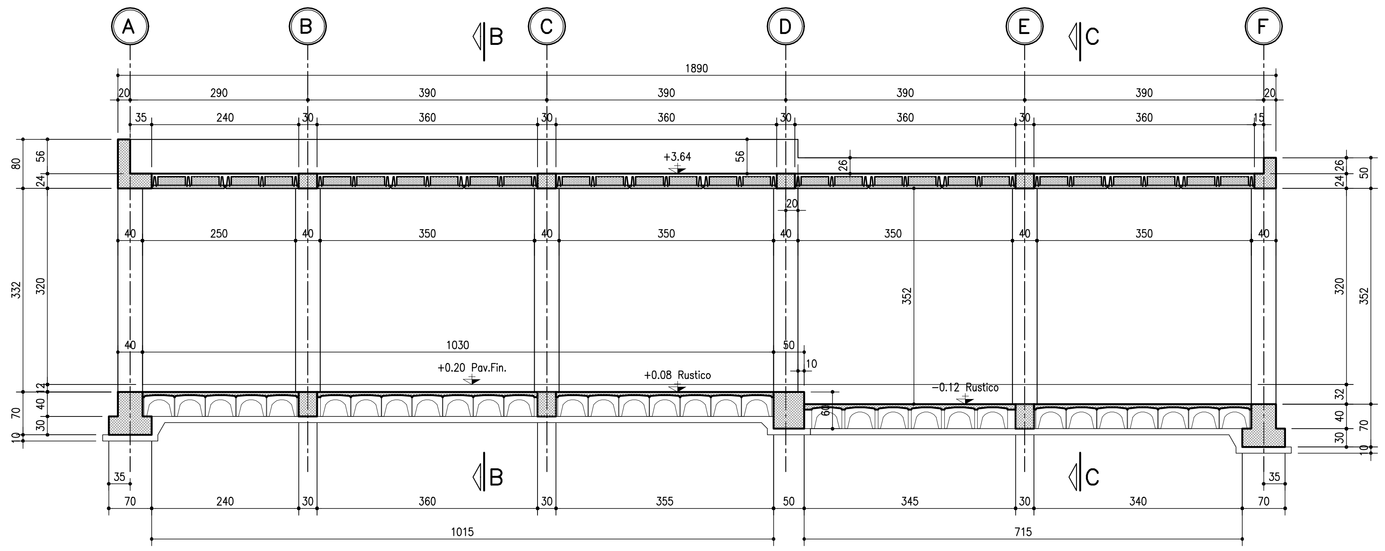

SEZIONE B–B
SCALA 1:50

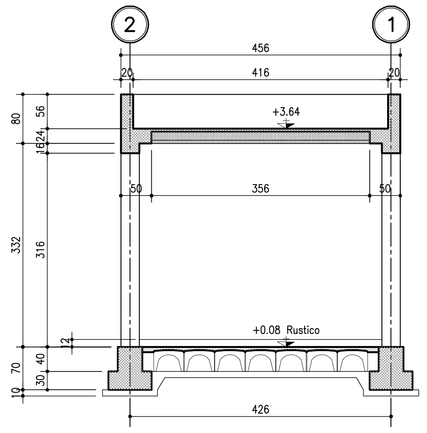

SEZIONE C–C
SCALA 1:50

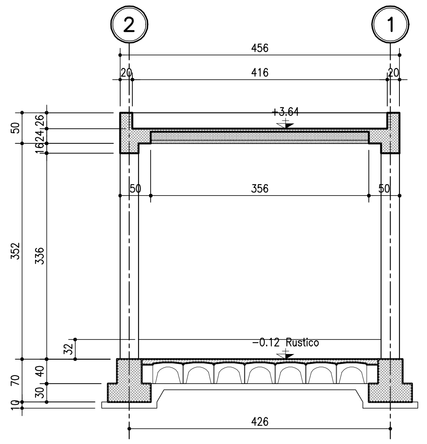

PARTICOLARE PREDALLES TIPICA
SCALA 1:20

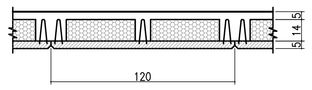

N.B. Prevedere il puntellamento delle predalle in fase di getto del solaio.

PARTICOLARE VESPAIO VENTILATO
SCALA 1:20

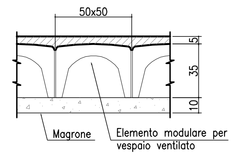

PIANTA SOLETTA DI COPERTURA
SCALA 1:50

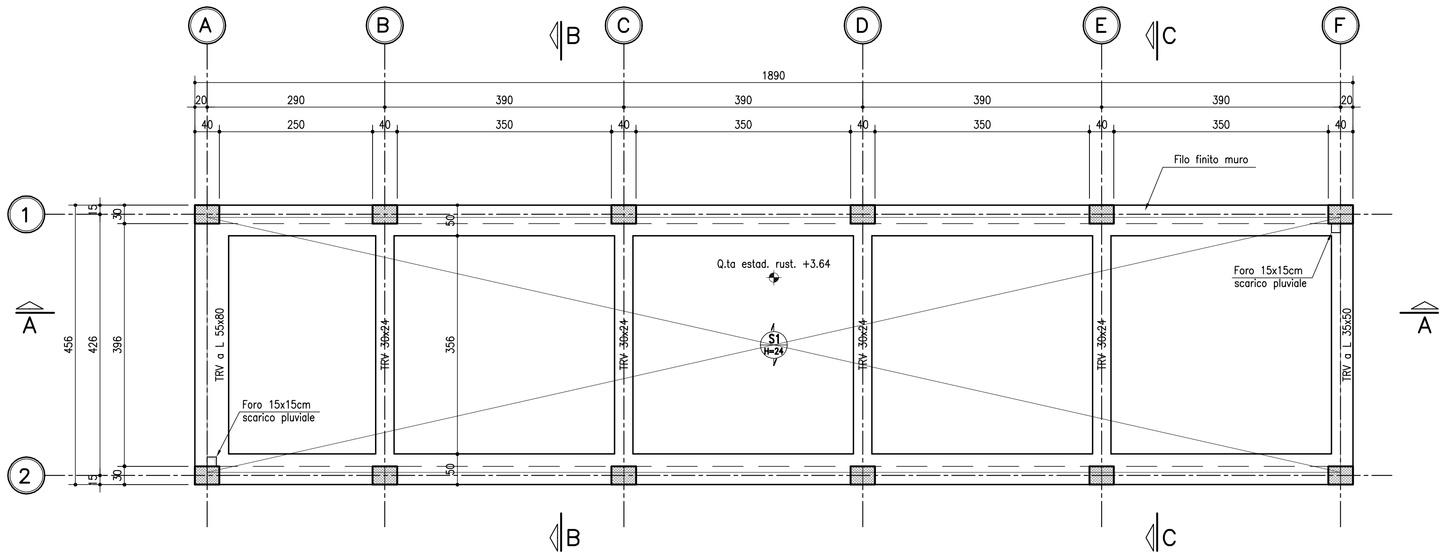

PARTICOLARE CORDOLI DI COPERTURA
SCALA 1:20

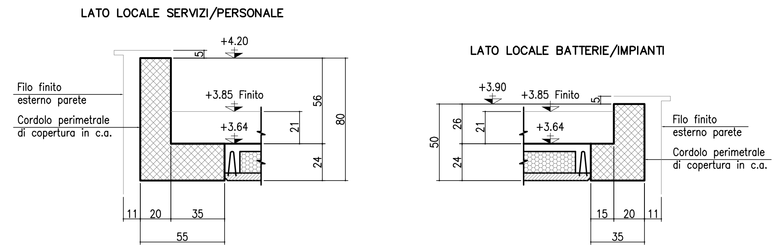

PARTICOLARE PILASTRI
SCALA 1:20

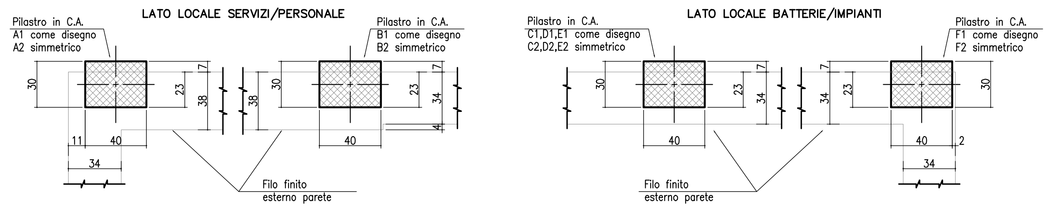

PARTICOLARE FONDAZIONE
SCALA 1:20

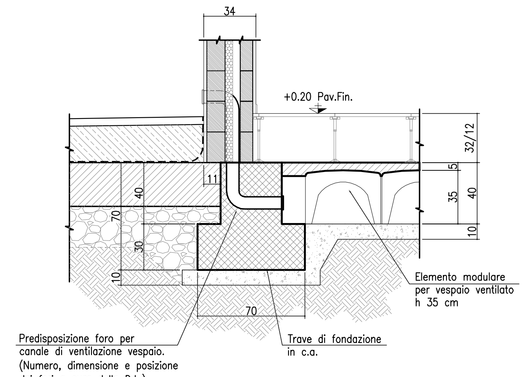

PIANTA FONDAZIONI
SCALA 1:50

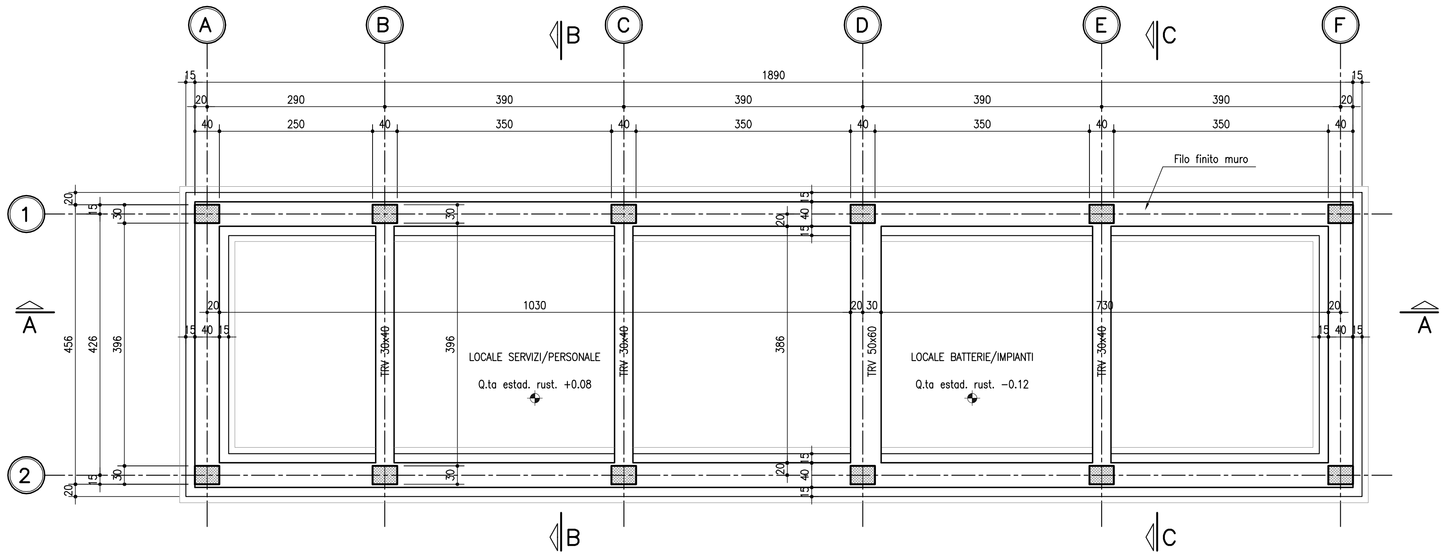

TABELLA MATERIALI :

CALCESTRUZZO :
Secondo EN206 – EN 11104

MAGRO PER SOTTOFONDAZIONI:
– Classe C12/15 MPa
– Classe di esposizione X0
FONDAZIONI:
– Classe C25/30 MPa
– Classe di esposizione XC2
ELEVAZIONI (Pilastri):
– Classe C28/35 MPa
– Classe di esposizione XC3
TRAVI, CORDOLI E SOLAI:
– Classe C28/35 MPa
– Classe di esposizione XC3

COPRIFERRO:
Coprif. Nomin.* per fondazioni: Cnom.=35.0mm
Superfici casserate Cnom.=35.0mm
Superfici a contatto con magro di fondazione Cnom.=40.0mm
Coprif. Nomin.* per elevazioni Cnom.=35.0mm
Coprif. Nomin.* per travi e cordoli Cnom.=35.0mm
* EN 1992-1-1 par. 4.4.1 (2)P

ACCIAIO PER C.A.:
Secondo NTC 2008 (DM 14/01/2008)
Tipo B450C fyk ≥ 450 MPa
ftk ≥ 540 MPa

PER QUANTO NON SPECIFICATO, IN PARTICOLARE RELATIVAMENTE ALLE CARATTERISTICHE DEI MATERIALI, ALLE SPECIFICHE PER L'ESECUZIONE DEI LAVORI ED AI CONTROLLI DA ESEGUIRE, SI DOVRA' FARE RIFERIMENTO ALLE NORME TECNICHE D'APPALTO.

autostrade per l'italia

AUTOSTRADA (A14) : BOLOGNA–BARI–TARANTO

AMPLIAMENTO ALLA TERZA CORSIA
DEL TRATTO RIMINI NORD–PEDASO

TRATTO: CATTOLICA – FANO

OPERE COMPENSATIVE COMUNE DI PESARO

PROGETTO DEFINITIVO

NUOVO SVINCOLO DI PESARO SUD

PIAZZALE DI ESAZIONE
FABBRICATO DI STAZIONE

CARPENTERIE, PIANTE, SEZIONI E PARTICOLARI

IL RESPONSABILE PROGETTAZIONE SPECIALISTICA	IL RESPONSABILE INTEGRAZIONE PRESTAZIONI SPECIALISTICHE	IL DIRETTORE TECNICO
Ing. Lucio Ferretti Torricelli Ord. Ingg. Brescia N. 2188 RESPONSABILE UFFICIO STR	Ing. Michele Angelo Porrello Ord. Ingg. Avellino N.933 CAPO COMMESSA/PROJECT ENGINEER	Ing. Maurizio Torresi Ord. Ingg. Milano N. 16492 RESPONSABILE DIREZIONE OPERATIVA TECNICA E PROGETTAZIONE

WBS	RIFERIMENTO ELABORATO (DIRETTORIO: codice commessa / FILE: n.progr. / unità' / ufficio / n. progressivo / Rev.)	DATA:	REVISIONE n.	data
–	1114310 1 – – – STR0903 – –	MARZO 2015 SCALA: VARIE		

spea ingegneria europea	PIANIFICAZIONE COMMESSE Ing. Massimiliano Giacobbi Ord. Ingg. Milano N. 20746	ELABORAZIONE GRAFICA A CURA DI :	P.I.E. Marco Poco
		ELABORAZIONE PROGETTUALE A CURA DI :	Ing. Lucio Ferretti Torricelli O.I. Brescia N. 2188
CONSULENZA A CURA DI : –		IL RESPONSABILE UNITA' :	–

	VISTO DEL COMMITTENTE	VISTO DEL CONCEDENTE
	autostrade per l'italia Geom. Mauro MORETTI	Ministero delle Infrastrutture e dei Trasporti DIPARTIMENTO PER LA RICERCA STRADALE, L'ALTA SORVEGLIANZA E LA VIGILANZA DEGLI ENTI CONCESSI DIREZIONE GENERALE PER LA VIGILANZA SUI CONCESSIONARI AUTOSTRADALI

IL PRESENTE DOCUMENTO NON POTRA' ESSERE COPIATO, RIPRODOTTO O ALTRIMENTI PUBBLICATO, IN TUTTO O IN PARTE, SENZA IL CONSENSO SCRITTO DELLA SOC. AUTOSTRADE PER L'ITALIA S.P.A.. OGNI UTILIZZO NON AUTORIZZATO SARA' PERSEGUITO A NORMA DI LEGGE.
THIS DOCUMENT MAY NOT BE COPIED, REPRODUCED OR PUBLISHED, EITHER IN PART OR IN ITS ENTIRETY, WITHOUT THE WRITTEN PERMISSION OF SOC. AUTOSTRADE PER L'ITALIA S.P.A.. UNAUTHORIZED USE WILL BE PROSECUTED BY LAW.