ARMATURA TRAVE DI FONDAZIONE
FILO 1 e 2
SCALA 1:50

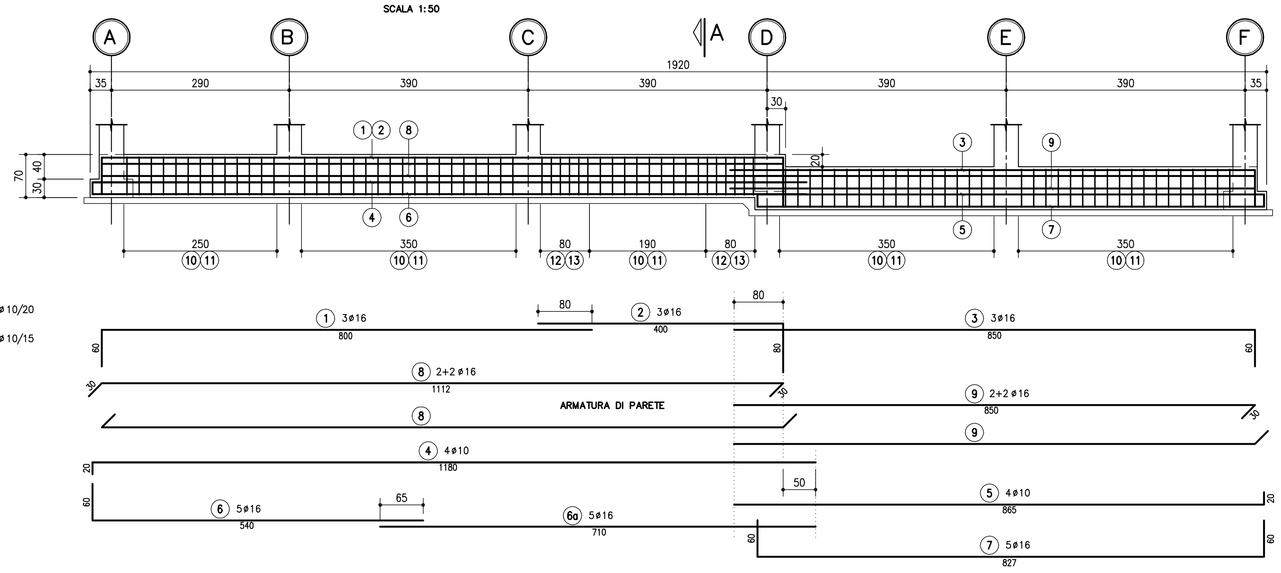

SEZIONI A
SCALA 1:25

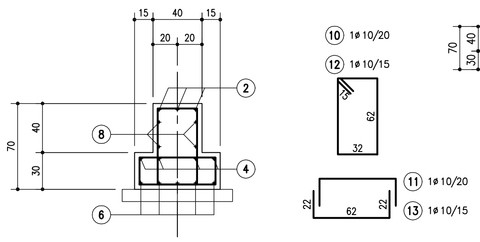

TABELLA MATERIALI :

CALCESTRUZZO :
Secondo EN206 – EN 11104

MAGRO PER SOTTOFONDAZIONI:
– Classe C12/15 MPa
– Classe di esposizione X0
FONDAZIONI:
– Classe C25/30 MPa
– Classe di esposizione XC2
ELEVAZIONI (Pilastri):
– Classe C28/35 MPa
– Classe di esposizione XC3
TRAVI, CORDOLI E SOLAI:
– Classe C28/35 MPa
– Classe di esposizione XC3

COPRIFERRIO:
Coprif. Nomin.* per fondazioni:
Superfici casserate Cnom.=35.0mm
Superfici a contatto con magro di fondazione Cnom.=40.0mm
Coprif. Nomin.* per elevazioni Cnom.=35.0mm
Coprif. Nomin.* per travi e cordoli Cnom.=35.0mm
* EN 1992-1-1 par. 4.4.1 (2)P

ACCIAIO PER C.A.:
Secondo NTC 2008 (DM 14/01/2008)
Tipo B450C fyk ≥ 450 MPa
ftk ≥ 540 MPa

PER QUANTO NON SPECIFICATO, IN PARTICOLARE RELATIVAMENTE ALLE CARATTERISTICHE DEI MATERIALI, ALLE SPECIFICHE PER L'ESECUZIONE DEI LAVORI ED AI CONTROLLI DA ESEGUIRE, SI DOVRA' FARE RIFERIMENTO ALLE NORME TECNICHE D'APPALTO.

ARMATURA SOLETTA DI COPERTURA
SCALA 1:50

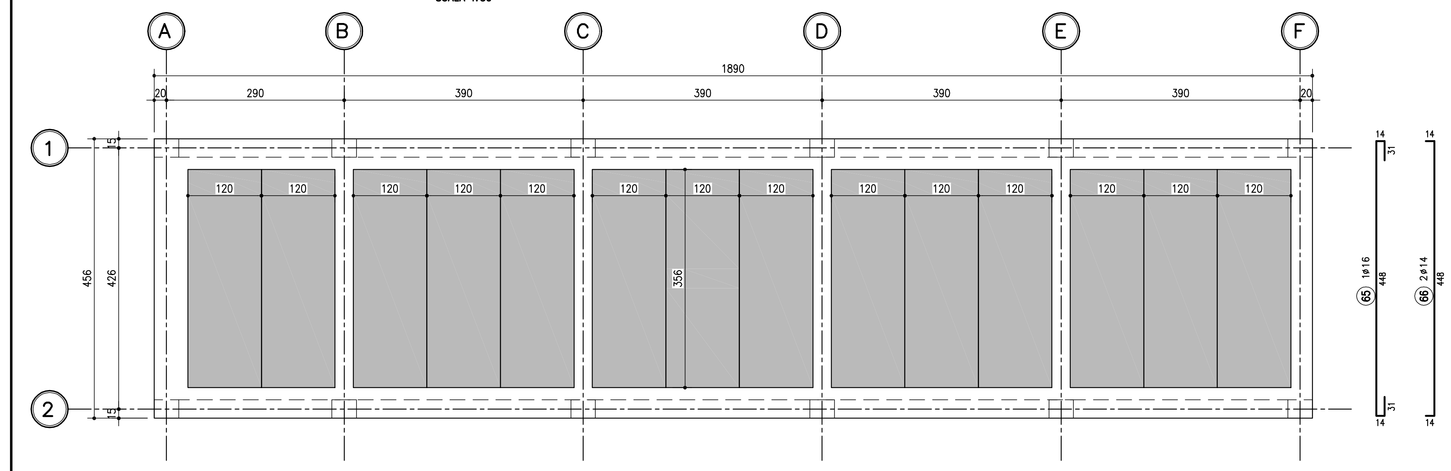

ARMATURA TRAVE DI FONDAZIONE
FILO A e F
SCALA 1:50

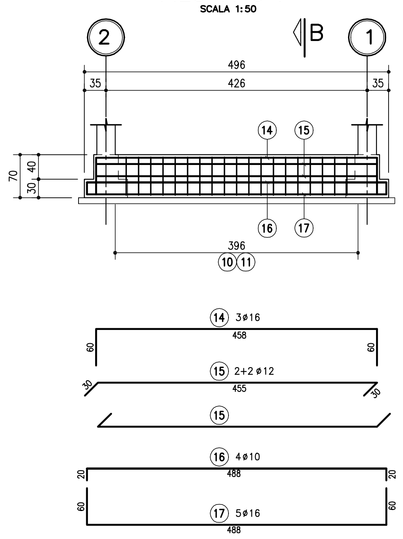

SEZIONI B
SCALA 1:25

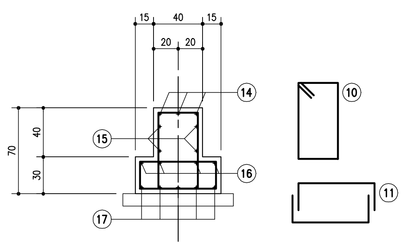

SEZIONI C
SCALA 1:25

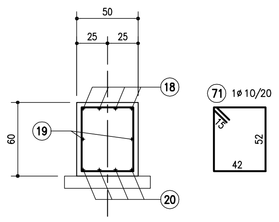

ARMATURA TRAVE DI FONDAZIONE
FILO D
SCALA 1:50

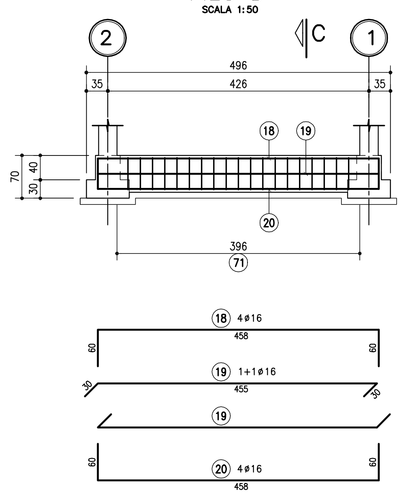

SEZIONI N
SCALA 1:25

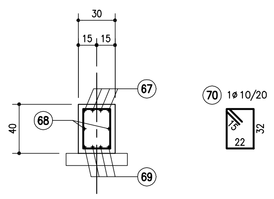

ARMATURA TRAVE DI FONDAZIONE
FILO B,C,E
SCALA 1:50

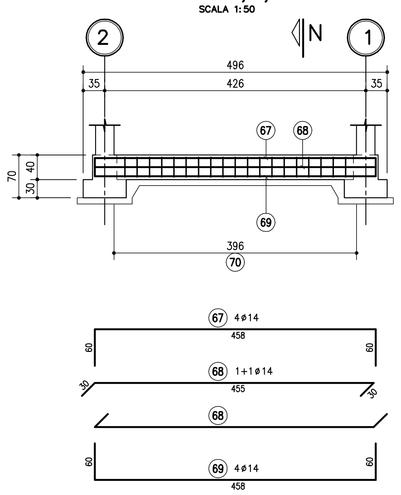

ARMATURA PREDALLES TIPICA
SCALA 1:20

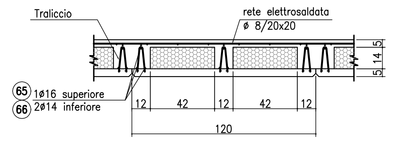

N.B. Prevedere il puntellamento delle predalle in fase di getto del solaio.

PARTICOLARE PREDALLES TIPICA
SCALA 1:20

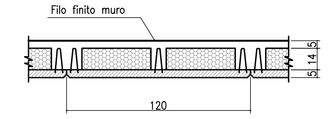

N.B. Prevedere il puntellamento delle predalle in fase di getto del solaio.

ARMATURA PILASTRO
A1,B1,C1,D1,A2,B2,C2,D2
SCALA 1:50

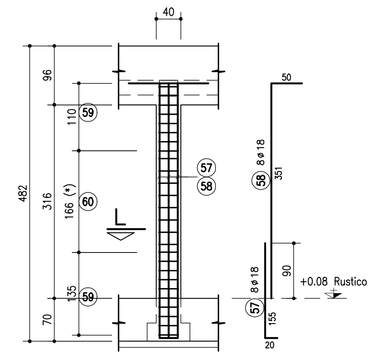

(*) Per i pilastri del filo B (B1 e B2) la lunghezza 165 cm diventa 106 cm

ARMATURA PILASTRO
E1,F1,E2,F2
SCALA 1:50

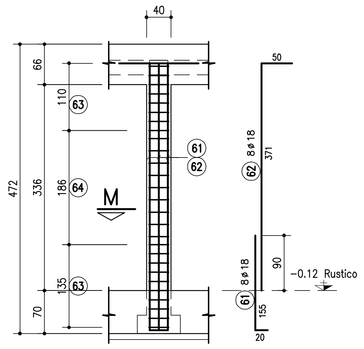

ARMATURA TRAVE DI COPERTURA
FILO A
SCALA 1:50

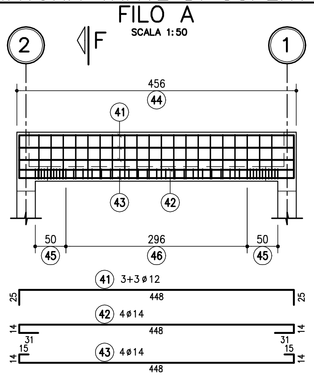

SEZIONI F
SCALA 1:25

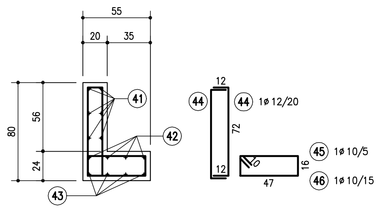

SEZIONI H
SCALA 1:25

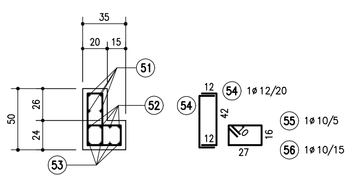

ARMATURA TRAVE DI COPERTURA
FILO F
SCALA 1:50

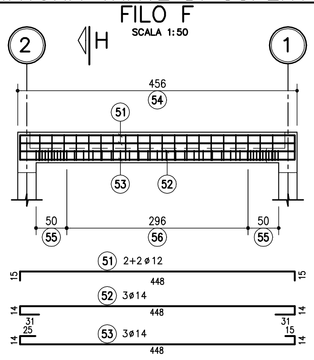

SEZIONI G
SCALA 1:25

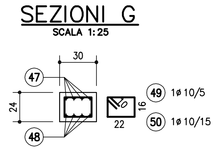

ARMATURA TRAVE DI COPERTURA
FILO B,C,D,E
SCALA 1:50

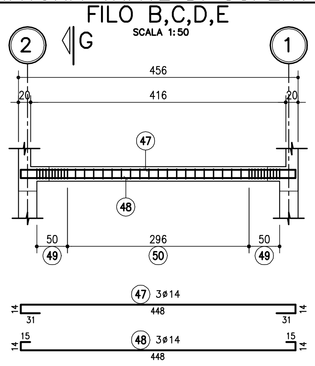

SEZIONI L
SCALA 1:25

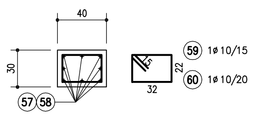

SEZIONI M
SCALA 1:25

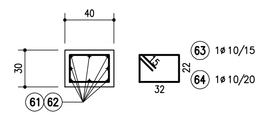

SEZIONI D
SCALA 1:25

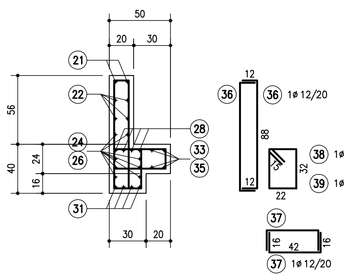

SEZIONI E
SCALA 1:25

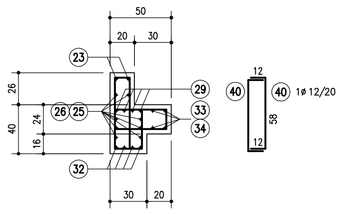

ARMATURA TRAVE DI COPERTURA
FILO 1 e 2
SCALA 1:50

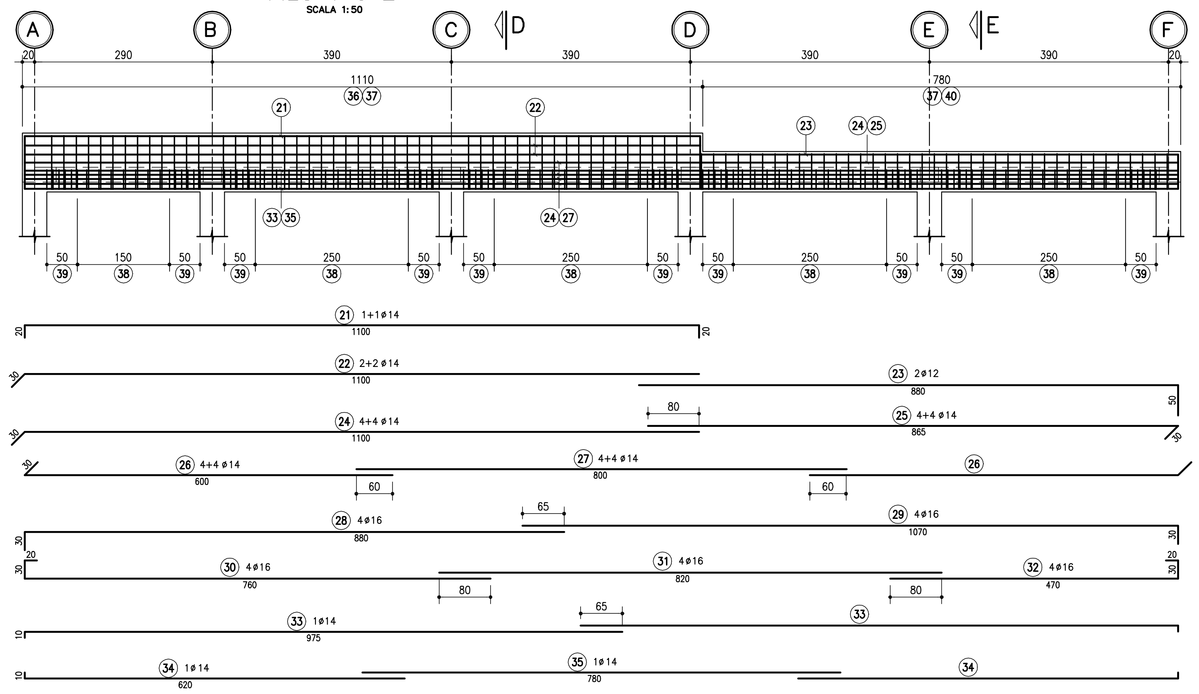

TABELLA FERRI

POS.	N.	DIAM.	LUNGH(cm)	P.U.	PESO (kg)
1	6	16	860	1.5783	81.4
2	6	16	480	1.5783	45.5
3	6	16	910	1.5783	86.2
4	8	10	1200	0.6165	59.2
5	8	10	885	0.6165	43.7
6	10	16	600	1.5783	94.7
6a	10	16	710	1.5783	112.1
7	10	16	947	1.5783	149.5
8	8	16	1172	1.5783	148.0
9	8	16	880	1.5783	111.1
10	190	10	218	0.6165	255.4
11	380	10	106	0.6165	248.3
12	24	10	218	0.6165	32.3
13	48	10	106	0.6165	31.4
14	6	16	578	1.5783	54.7
15	8	12	515	0.8878	36.6
16	8	10	488	0.6165	24.1
17	10	16	608	1.5783	96.0
18	4	16	578	1.5783	36.5
19	2	16	515	1.5783	16.3
20	4	16	578	1.5783	36.5
21	4	14	1140	1.2084	55.1
22	8	14	1130	1.2084	109.2
23	4	12	910	0.8878	32.3
24	8	14	1130	1.2084	109.2
25	8	14	875	1.2084	84.6
26	16	14	630	1.2084	121.8
27	8	14	800	1.2084	77.3
28	8	16	910	1.5783	114.9
29	8	16	1100	1.5783	138.9
30	4	16	810	1.5783	51.1
31	8	16	820	1.5783	103.5
32	8	16	520	1.5783	65.7
33	4	14	985	1.2084	47.6
34	8	14	630	1.2084	60.9
35	4	14	780	1.2084	37.7
36	164	12	112	0.8878	163.1
37	280	12	74	0.8878	184.0
38	110	12	138	0.8878	134.8
39	120	12	138	0.8878	147.0
40	116	12	82	0.8878	84.4
41	6	12	538	0.8878	28.7
42	4	14	538	1.2084	26.0
43	4	14	506	1.2084	24.5
44	20	12	96	0.8878	17.0
45	22	10	146	0.6165	19.8
46	16	10	146	0.6165	14.4
47	16	14	538	1.2084	104.0
48	16	14	506	1.2084	97.8
49	88	10	96	0.6165	52.1
50	76	10	96	0.6165	45.0
51	4	12	478	0.8878	17.0
52	4	14	538	1.2084	26.0
53	4	14	516	1.2084	24.9
54	20	12	66	0.8878	11.7
55	19	10	146	0.6165	17.1
56	22	10	146	0.6165	19.8
57	64	18	175	1.9976	223.7
58	64	18	401	1.9976	512.7
59	146	10	138	0.6165	124.2
60	58	10	138	0.6165	49.3
61	32	18	175	1.9976	111.9
62	32	18	421	1.9976	269.1
63	72	10	138	0.6165	61.3
64	36	10	138	0.6165	30.6
65	42	16	538	1.5783	356.6
66	84	14	488	1.2084	495.4
67	4	14	578	1.2084	27.9
68	2	14	515	1.2084	12.4
69	4	14	578	1.2084	27.9
70	57	10	138	0.6165	48.5
71	19	10	218	0.6165	25.5
					6645,4357

autostrade per l'italia

AUTOSTRADA (A14) : BOLOGNA–BARI–TARANTO

AMPLIAMENTO ALLA TERZA CORSIA
DEL TRATTO RIMINI NORD–PEDASO

TRATTO: CATTOLICA – FANO

OPERE COMPENSATIVE COMUNE DI PESARO

PROGETTO DEFINITIVO

NUOVO SVINCOLO DI PESARO SUD

PIAZZALE DI ESAZIONE
FABBRICATO DI STAZIONE

ARMATURE

IL RESPONSABILE PROGETTAZIONE SPECIALISTICA	IL RESPONSABILE INTEGRAZIONE PRESTAZIONI SPECIALISTICHE	IL DIRETTORE TECNICO
Ing. Lucio Ferretti Torricelli Ord. Ingg. Brescia N. 2188 RESPONSABILE UFFICIO STR	Ing. Michele Angelo Parrella Ord. Ingg. Avellino N.933 CAPO COMMESSA/PROJECT ENGINEER	Ing. Maurizio Torresi Ord. Ingg. Milano N. 16492 RESPONSABILE DIREZIONE OPERATIVA TECNICA E PROGETTAZIONE

WBS	RIFERIMENTO ELABORATO							DATA:	REVISIONE	
	DIRETTORIO			FILE				MARZO 2015	n.	data
	codice commessa	N.Prog.	unità'	ufficio	n. progressivo	Rev.		SCALA: VARIE		
–	1 1 1 4 3 1 0 1	– – –		S T R	0 9 0 4	– –				

spea ingegneria europea	PIANIFICAZIONE COMMESSE Ing. Massimiliano Giacobbi Ord. Ingg. Milano N. 20746	ELABORAZIONE GRAFICA A CURA DI :	P.I.E. Marco Poco
		ELABORAZIONE PROGETTUALE A CURA DI :	Ing. Lucio Ferretti Torricelli O.I. Brescia N. 2188
CONSULENZA A CURA DI : –		IL RESPONSABILE UNITA' :	–

VISTO DEL COMMITTENTE	VISTO DEL CONCEDENTE
autostrade per l'italia Geom. Mauro MORETTI	Ministero delle Infrastrutture e dei Trasporti DIPARTIMENTO PER LA RETE STRADALE E AUTOSTRADALE ED I SISTEMI STRADALI, AUTOSTRADALI, FERROVIARI ED AERO-PORTUALI DIRETTORE GENERALE PER LA VIGILANZA SUI CONCESSIONARI AUTOSTRADALI

IL PRESENTE DOCUMENTO NON POTRA' ESSERE COPIATO, RIPRODOTTO O ALTRIMENTI PUBBLICATO, IN TUTTO O IN PARTE, SENZA IL CONSENSO SCRITTO DELLA SOC. AUTOSTRADE PER L'ITALIA S.P.A.. OGNI UTILIZZO NON AUTORIZZATO SARA' PERSEGUITO A NORMA DI LEGGE.
THIS DOCUMENT MAY NOT BE COPIED, REPRODUCED OR PUBLISHED, EITHER IN PART OR IN ITS ENTIRETY, WITHOUT THE WRITTEN PERMISSION OF SOC. AUTOSTRADE PER L'ITALIA S.P.A.. UNAUTHORIZED USE WILL BE PROSECUTED BY LAW.