NODO "C"

SEZIONE H
Rapp. 1:2

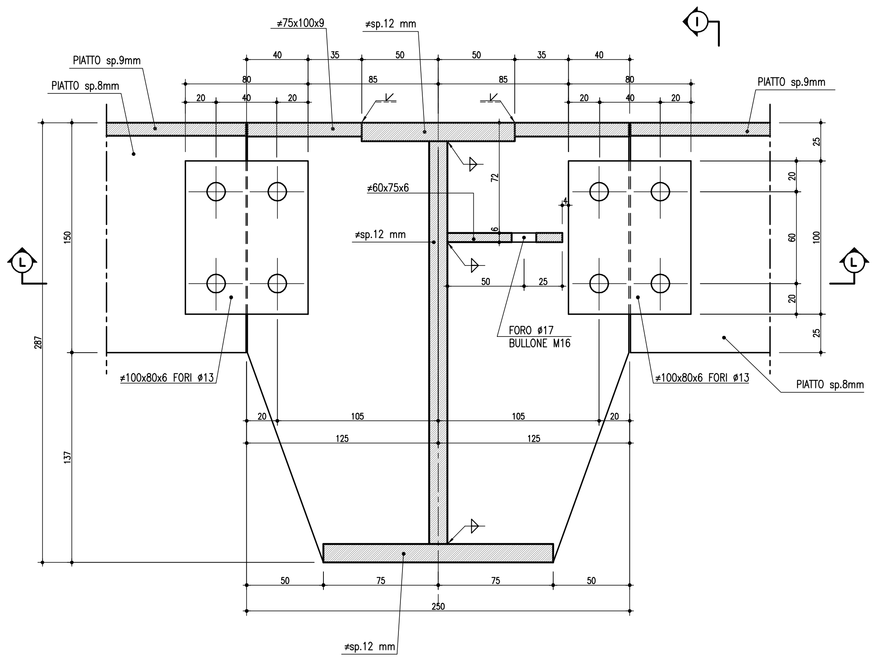

SEZIONE L
Rapp. 1:2

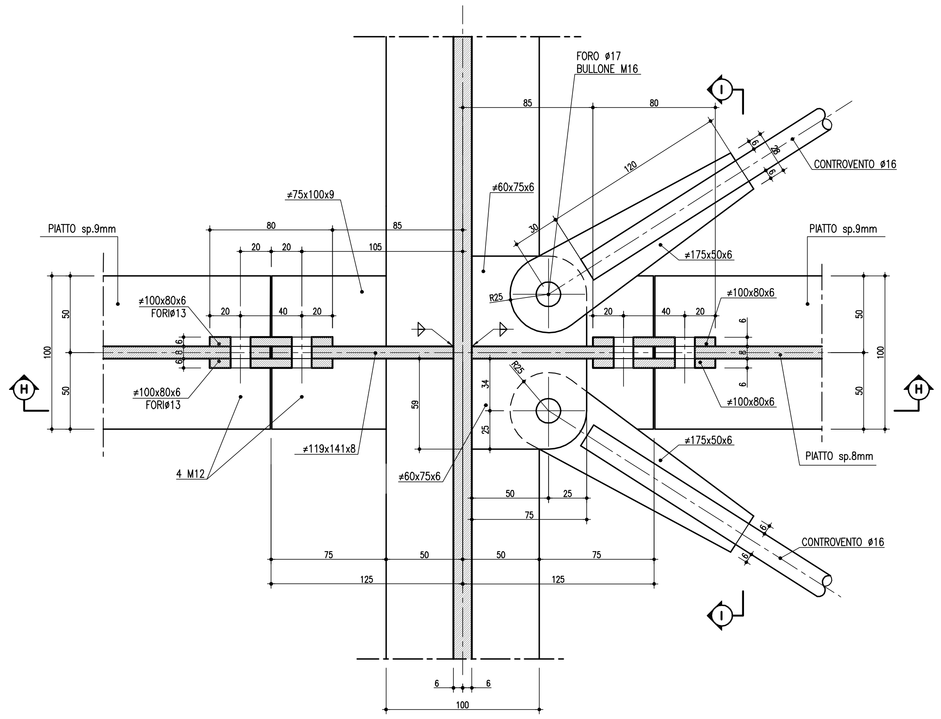

SEZIONE I
Rapp. 1:2

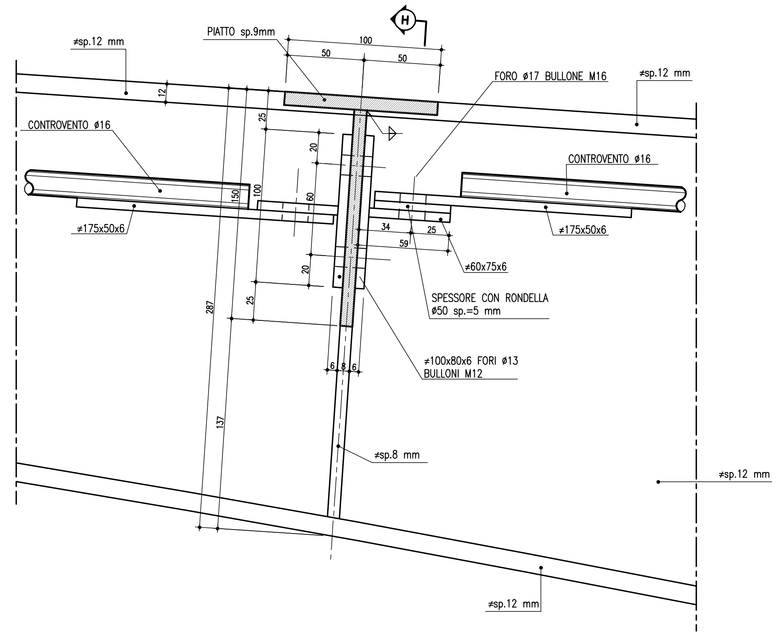

MATERIALI: NOTE E PRESCRIZIONI
ACCIAIO PER CARPENTERIA METALLICA:
–Elementi per carpenteria metalliche del tipo S355J2 rispondenti alle norme UNI EN10025–1/6
–Elementi per carpenteria metalliche laminati in forma di profili e sezione cava del tipo saldati in acciaio S355J2O3H, rispondenti alle norme UNI EN10210–1
–Elementi non saldati, angolari e piastre sciolte, del tipo S355J2

ACCIAIO PER ACCESSORI METALLICI E LAMIERA BUGNATA:
–Elementi in acciaio tipo S355JR.

La tensione di snervamento nelle prove meccaniche nonché il CEV nell'analisi chimica dovranno essere nei limiti della UNI EN 10025.
Prima della tracciatura dei pezzi devono essere definiti gli eventuali interventi sulla carpenteria imposti dal sistema di montaggio e vero.
Le tolleranze dimensionali per lamiere e profilati dovranno rispettare i limiti prescritti dalla UNI EN 10029.

BULLONI E TIRAFONDI: NOTE E PRESCRIZIONI
– Secondo DM 14.01.2008 e UNI EN 14399–1
Bulloni conformi per caratteristiche dimensionali alle norme UNI EN ISO 4016 2002 e UNI 5592 1968
Classi di resistenza secondo normo UNI EN ISO 898–1 2001

PROPRIETA' DEI MATERIALI
TIRAFONDI:
– Barre in acciaio ad alta resistenza di classe 8.8
– Dadi classe 8
– Rosette in acciaio UNI 6592

BULLONI:
Viti classe 8.8
Dadi classe 8
rosette in acciaio UNI 6592
PER I BULLONI SI PRESCRIVE UN PRECARICO SECONDO UNI EN 1993–1–8; EN 1090–2 (PAR. 8.5).

FORZA DI PRECARICO (kN)				
CLASSE	DIAMETRO DEL BULLONE			
	20	22	24	27
8.8	137	170	198	257

SALDATURE
Secondo D.M. 14/01/2008
LE GIUNZIONI SALDATE SONO REALIZZATE MEDIANTE CORDONI D'ANGOLO DI I CLASSE I, SOGGETTE A CONTROLLI NON DISTRUTTIVI (CIRCOLARE 02/02/2009 n 617 C.S.LL.PP. PAR C4.2.4.1.4.4, TAB. C4.2.XV DETT.B), DOVE NON DIVERSAMENTE SPECIFICATO.
E' RICHIESTA APPROVAZIONE DEL PROGETTO DI SALDATURA DA PARTE DI ENTE CERTIFICATO.

ZINCATURA
Secondo capitolato tecnico.

NODO "D"

SEZIONE M
Rapp. 1:2

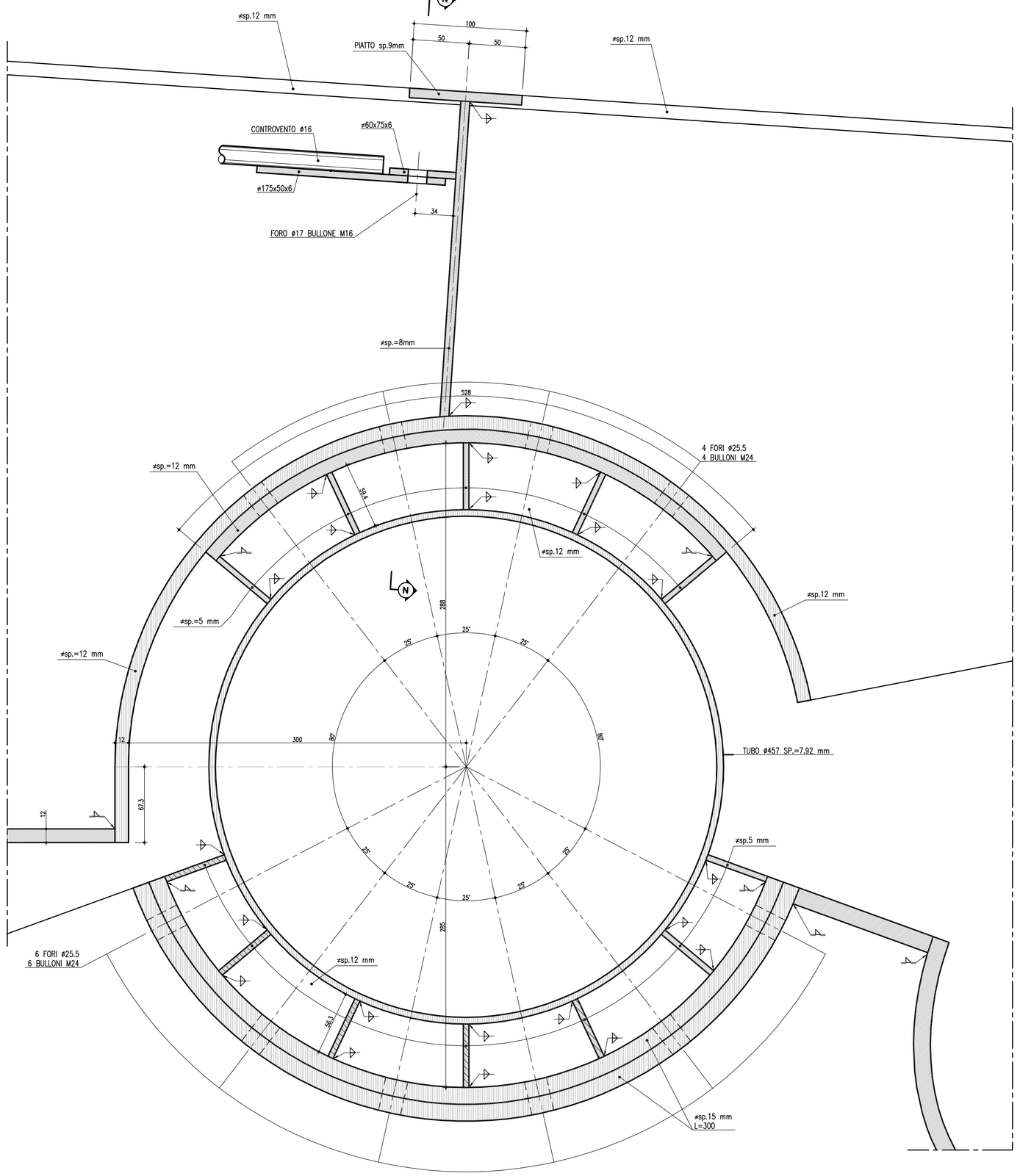

SEZIONE N
Rapp. 1:2

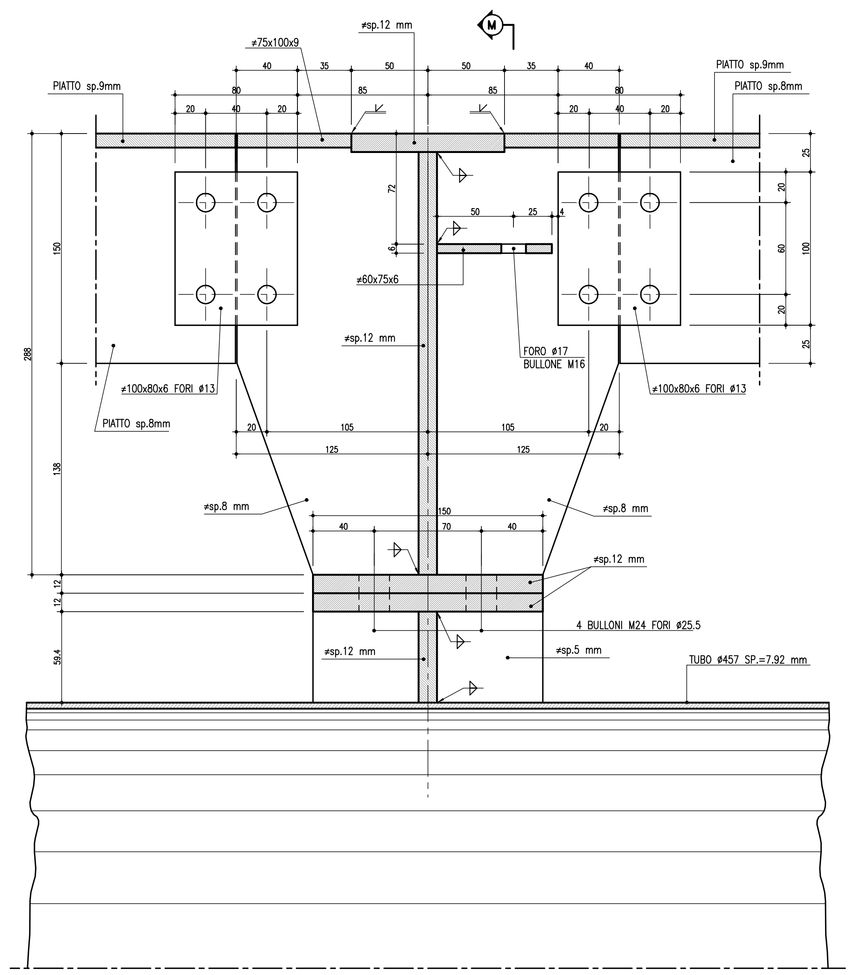

SALDATURE TIPO A CORDONE D'ANGOLO

SCHEMA GENERALE PER SALDATURA SU ENTRAMBI I LATI

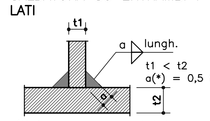

(*) Ove non espressamente indicato.

SCHEMA GENERALE PER SALDATURA SU UN SOLO LATO

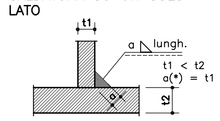

(*) Ove non espressamente indicato.

SALDATURE TIPO A PIENA PENETRAZIONE

SALDATURA A MEZZA V

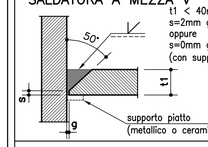

SALDATURA A K

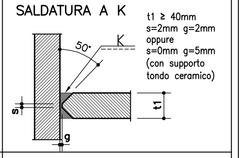

SALDATURA A V

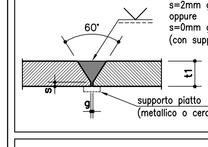

SALDATURA A DOPPIA V

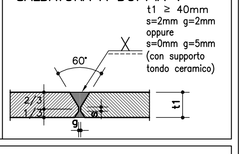

NOTE

– Garantire la completa sigillatura di tutte le saldature.

– Eventuali giunti tecnici inseriti dal costruttore dovranno essere preventivamente approvati dal progettista e comunque saranno eseguiti a piena penetrazione e controllati al 100% con esami VT, MT e, per t1 ≥ 8mm, con esame UT.

NOTE GENERALI

– TUTTE LE DIMENSIONI SONO ESPRESSE IN MILLIMETRI
– TUTTE LE QUOTE ALTIMETRICHE E LE COORDINATE SONO ESPRESSE IN METRI
– TUTTE LE DIMENSIONI DEI TUBI SONO ESPRESSE IN MILLIMETRI

autostrade per l'italia

AUTOSTRADA (A14) : BOLOGNA–BARI–TARANTO

AMPLIAMENTO ALLA TERZA CORSIA
DEL TRATTO RIMINI NORD–PEDASO

TRATTO: CATTOLICA – FANO

OPERE COMPENSATIVE COMUNE DI PESARO

PROGETTO DEFINITIVO

NUOVO SVINCOLO DI PESARO SUD

PIAZZALE DI ESAZIONE
PENSILINA DI STAZIONE

PARTICOLARI NODI STRUTTURALI "C" – "D"

IL RESPONSABILE PROGETTAZIONE SPECIALISTICA	IL RESPONSABILE INTEGRAZIONE PRESTAZIONI SPECIALISTICHE	IL DIRETTORE TECNICO
Ing. Lucio Ferretti Torricelli Ord. Ingg. Brescia N. 2188 RESPONSABILE UFFICIO STR	Ing. Michele Angelo Parrella Ord. Ingg. Avellino N.933 CAPO COMMESSA/PROJECT ENGINEER	Ing. Maurizio Torresi Ord. Ingg. Milano N. 16492 RESPONSABILE DIREZIONE OPERATIVA TECNICA E PROGETTAZIONE

WBS	RIFERIMENTO ELABORATO							DATA:	REVISIONE	
	DIRETTORIO			FILE				MARZO 2015	n.	data
	codice commessa	N.Prog.	unità'	ufficio	n. progressivo		Rev.			
–	1114310	1	– – –	S	TR0914		– –	SCALA: 1:2		

spea autostrade ingegneria europea	PIANIFICAZIONE COMMESSE Ing. Massimiliano Giacobbi Ord. Ingg. Milano N. 20746	ELABORAZIONE A CURA DI :	P.I.E. Marco Poco
		ELABORAZIONE GEOTECNICA A CURA DI :	Ing. Lucio Ferretti Torricelli O.I. Brescia N. 2188
CONSULENZA A CURA DI : –		IL RESPONSABILE UNITA' :	–

VISTO DEL COMMITTENTE	VISTO DEL CONCEDENTE
autostrade per l'italia Geom. Mauro MORETTI	Ministero delle Infrastrutture e dei Trasporti DIPARTIMENTO PER LA RICERCA STRADALE, IL SISTEMA INFORMATIVO E LE STATISTICHE DIREZIONE GENERALE PER LA VIGILANZA SUI CONCESSIONARI

IL PRESENTE DOCUMENTO NON POTRA' ESSERE COPIATO, RIPRODOTTO O ALTRIMENTI PUBBLICATO, IN TUTTO O IN PARTE, SENZA IL CONSENSO SCRITTO DELLA SOC. AUTOSTRADE PER L'ITALIA S.P.A.. OGNI UTILIZZO NON AUTORIZZATO SARA' PERSEGUITO A NORMA DI LEGGE.
THIS DOCUMENT MAY NOT BE COPIED, REPRODUCED OR PUBLISHED, EITHER IN PART OR IN ITS ENTIRETY, WITHOUT THE WRITTEN PERMISSION OF SOC. AUTOSTRADE PER L'ITALIA S.P.A., UNAUTHORIZED USE WILL BE PROSECUTED BY LAW.