PARTICOLARE "B"
Rapp. 1:5

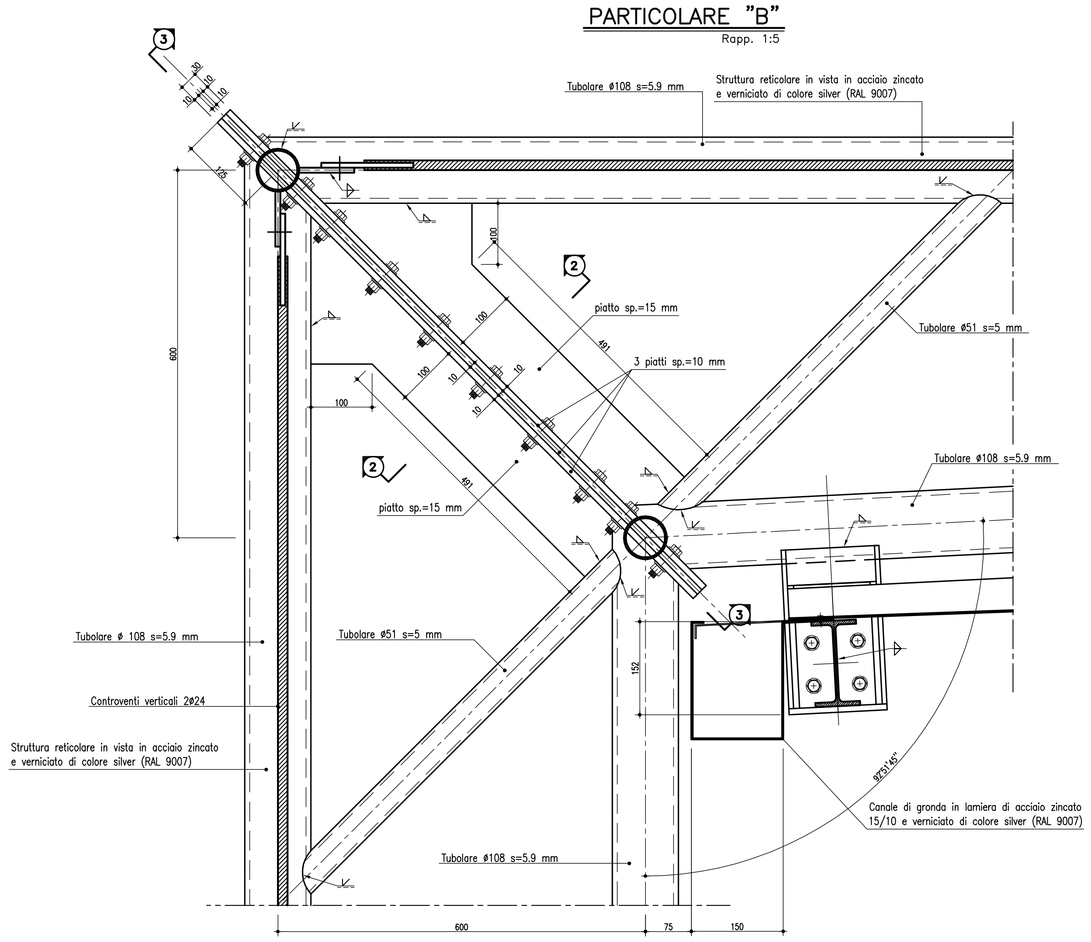

SEZIONE 2–2
Rapp. 1:5

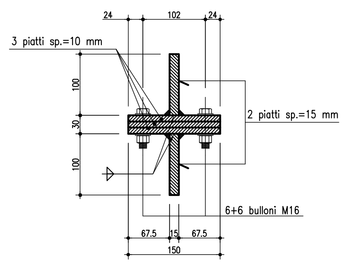

SEZIONE 4
Rapp. 1:5

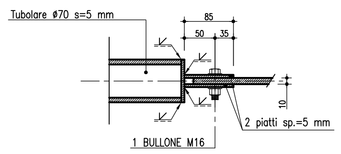

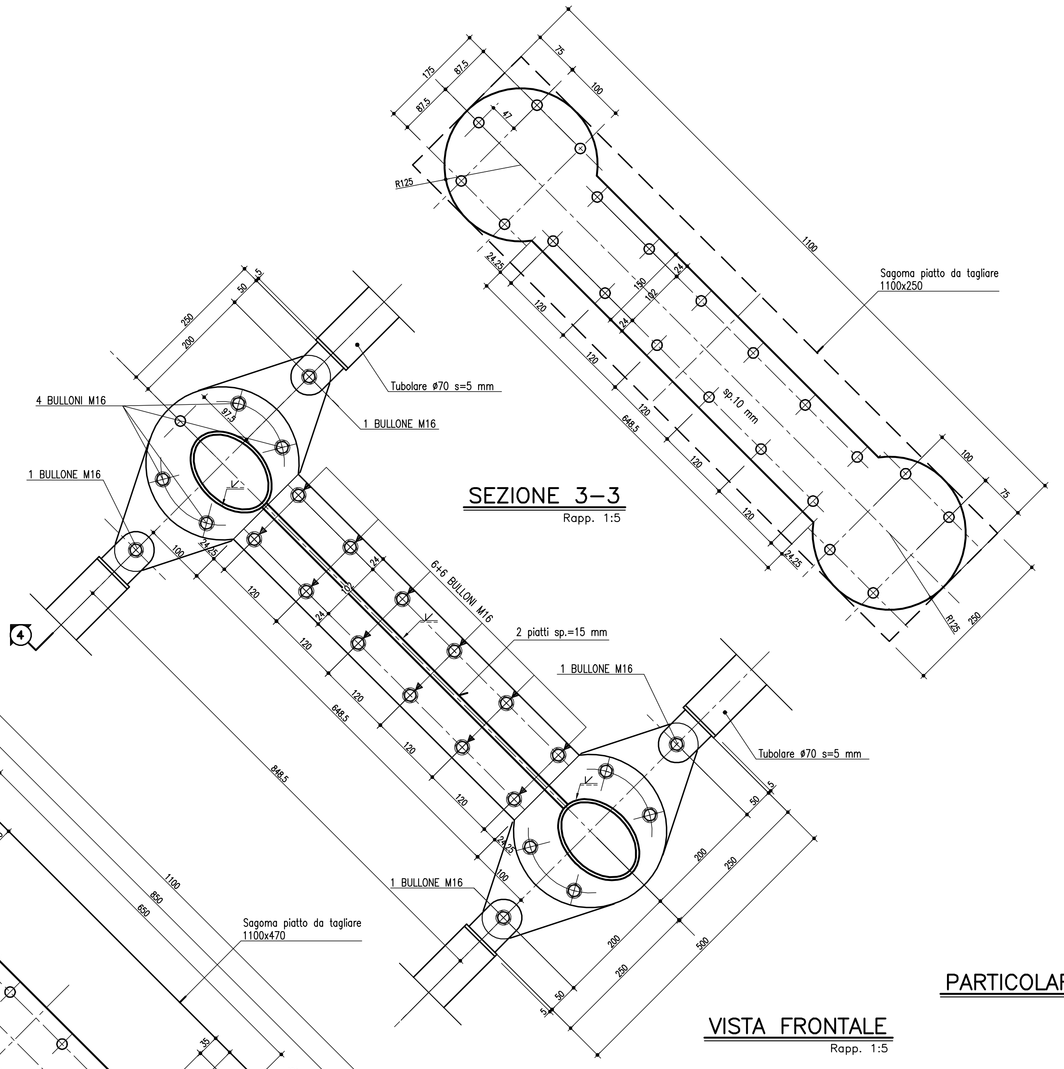

SEZIONE 3–3
Rapp. 1:5

SALDATURE TIPO A CORDONE D'ANGOLO

SCHEMA GENERALE PER SALDATURA SU ENTRAMBI I LATI

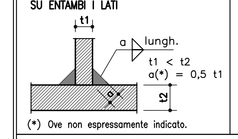

(*) Ove non espressamente indicato.

SCHEMA GENERALE PER SALDATURA SU UN SOLO LATO

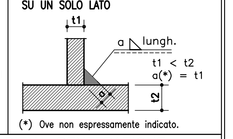

(*) Ove non espressamente indicato.

SALDATURE TIPO A PIENA PENETRAZIONE

SALDATURA A MEZZA V

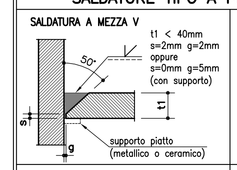

SALDATURA A K

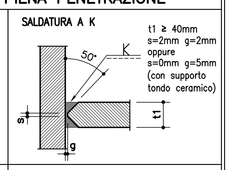

SALDATURA A V

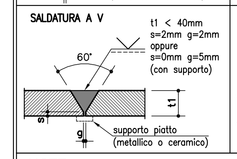

SALDATURA A DOPPIA V

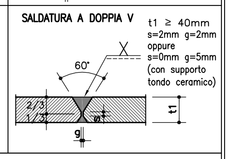

NOTE:
- Garantire la completa sigillatura di tutte le saldature.
- Eventuali giunti tecnici inseriti dal costruttore dovranno essere preventivamente approvati dal progettista e comunque saranno eseguiti a piena penetrazione e controllati al 100% con esami VT, MT e, per t1 ≥ 8mm, con esame UT.

NOTE GENERALI:
- TUTTE LE DIMENSIONI SONO ESPRESSE IN CENTIMETRI TRANNE DOVE DIVERSAMENTE INDICATO
- TUTTE LE QUOTE ALTIMETRICHE E LE COORDINATE SONO ESPRESSE IN METRI
- TUTTE LE DIMENSIONI DEI TUBI SONO ESPRESSE IN MILLIMETRI

MATERIALI: NOTE E PRESCRIZIONI

ACCIAIO PER CARPENTERIA METALLICA:
- Elementi per carpenterie metalliche del tipo S275J2G3 rispondenti alle norme UNI EN10025–1/6
- Elementi per carpenterie metalliche laminati in forma di profili a sezione cava del tipo saldati in acciaio S275J2G3, rispondenti alle norme UNI EN10210–1.
- Elementi non saldati, angolari e piastre scalate, del tipo S275J2G3

ACCIAIO PER ACCESSORI METALLICI:
- Elementi in acciaio tipo S275J2G3 rispondenti alle norme UNI EN 10025–1/6.
- Acciaio per lamiere grecate e profili formati a freddo del tipo S275J2G3 rispondenti alle norme EN14782
- Acciaio per tiranti metallici con caratteristiche meccaniche almeno pari al tipo S355J2G3 rispondenti alle norme EN10025–1/6

La tensione di snervamento nelle prove meccaniche nonché il CEV nell'analisi chimica dovranno essere nei limiti della UNI EN 10025.
Prima della tracciatura dei pezzi devono essere definiti gli eventuali interventi sulla carpenteria imposti dal sistema di montaggio e vara.
Le tolleranze dimensionali per lamiere e profilati dovranno rispettare i limiti prescritti dalla UNI EN 10029.

BULLONI E TIRAFONDI: NOTE E PRESCRIZIONI
- Secondo DM 14.01.2008 e UNI EN 14399–1
  Bulloni conformi per caratteristiche dimensionali alle norme UNI EN ISO 4016 2002 e UNI 5592 1968
  Classi di resistenza secondo norma UNI EN ISO 898–1 2001

PROPRIETA' DEI MATERIALI
TIRAFONDI:
- Barre in acciaio ad alta resistenza di classe 8.8
- Dadi classe 8
- Rosette in acciaio UNI 6592

PROPRIETA' DEI MATERIALI
Viti classe 8.8
Dadi classe 8
rosette in acciaio UNI 6592
PER I BULLONI SI PRESCRIVE UN PRECARICO SECONDO UNI EN 1993–1–8; EN 1090–2 (PAR. 8.5).

FORZA DI PRECARICO (kN)		
CLASSE	DIAMETRO DEL BULLONE	
	12	16
8.8	43	80

SALDATURE
Secondo D.M. 14/01/2008
LE GIUNZIONI SALDATE REALIZZATE MEDIANTE CORDONI D'ANGOLO DI I CLASSE I, SOGGETTE A CONTROLLI NON DISTRUTTIVI (CIRCOLARE 02/02/2009 n 617 C.S.LL.PP. PAR C4.2.4.1.4.4, TAB. C4.2.XV DETT.8).
- Nei giunti di testa o a "T" (tutti a completa penetrazione) dovrà essere previsto un graduale allargamento come indicato nello schema seguente
- Le lamiere devono essere preventivamente sagomate all'uopo.
- Tutte le saldature dovranno essere effettuate in officina ed essere realizzate solo con procedimento manuale

E' RICHIESTA APPROVAZIONE DEL PROGETTO DI SALDATURA DA PARTE DI ENTE CERTIFICATO.

ZINCATURA
Zincatura a caldo secondo le indicazioni delle UNI5744

GIUNTI SALDATI CON PROFILI A SEZIONE CIRCOLARE CAVA
SCHEMI DI PREPARAZIONE ALLA SALDATURA DEI LEMBI

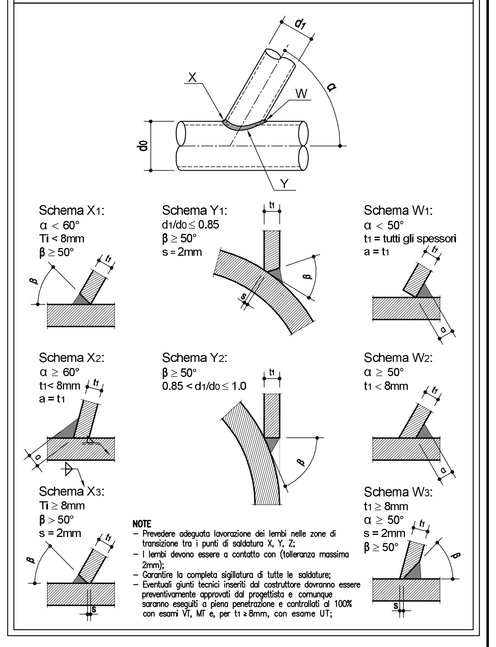

NOTE
- Prevedere adeguato lavorazione dei lembi nelle zone di transizione tra i punti di saldatura X, Y, Z;
- I lembi devono essere a contatto con (tolleranza massima 2mm);
- Garantire la completa sigillatura di tutte le saldature;
- Eventuali giunti tecnici inseriti dal costruttore dovranno essere preventivamente approvati dal progettista e comunque saranno eseguiti a piena penetrazione e controllati al 100% con esami VT, MT e, per t1 ≥ 8mm, con esame UT;

PART. ATTACCO TIRANTE ø16
(ORIZZONTALE) Rapp. 1:5

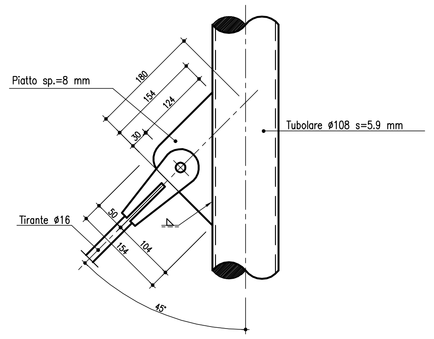

PART. ATTACCO TIRANTE ø24
(VERTICALE) Rapp. 1:5

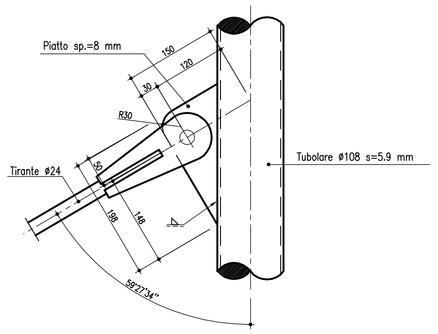

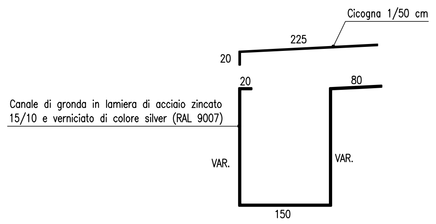

VISTA FRONTALE
Rapp. 1:5

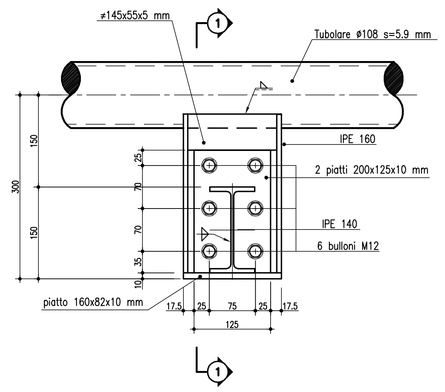

PARTICOLARE "C"
Rapp. 1:5

SEZIONE 1–1
Rapp. 1:5

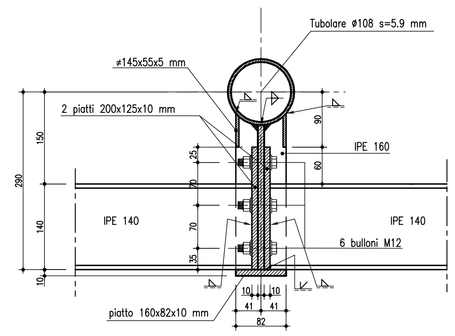

PARTICOLARE "A"
Rapp. 1:10

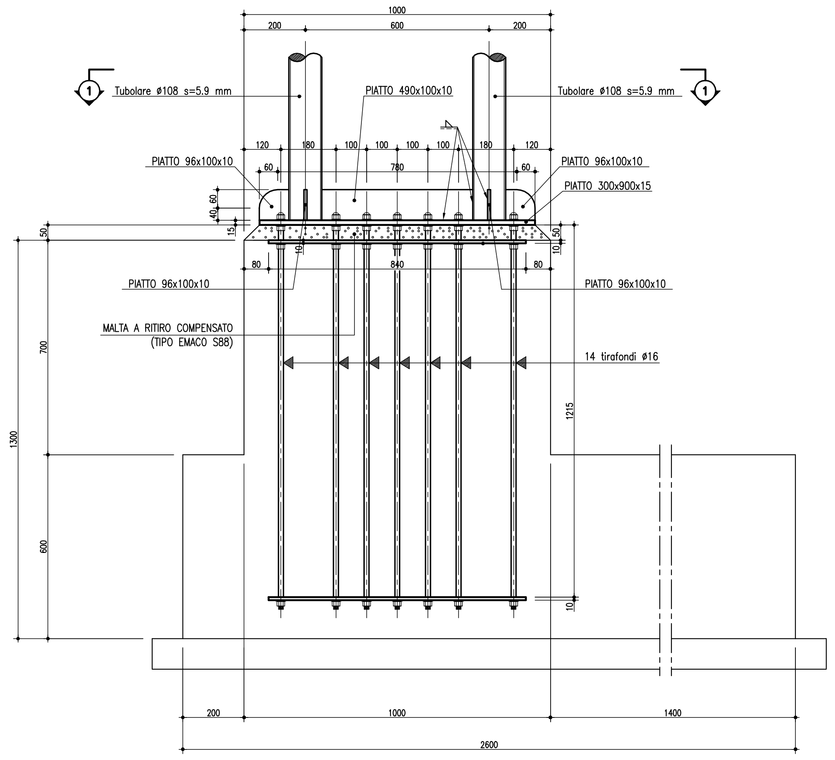

SEZIONE 1–1
Rapp. 1:10

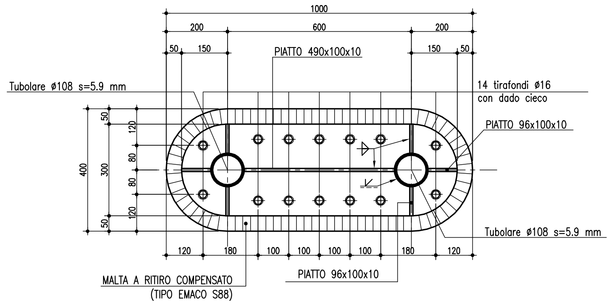

PIATTO 900x300x15
Rapp. 1:10

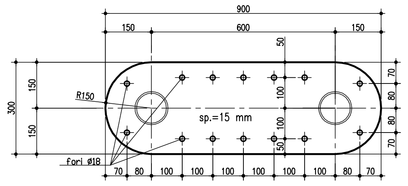

GOCCIA PER TIRANTE ø16
Rapp. 1:1

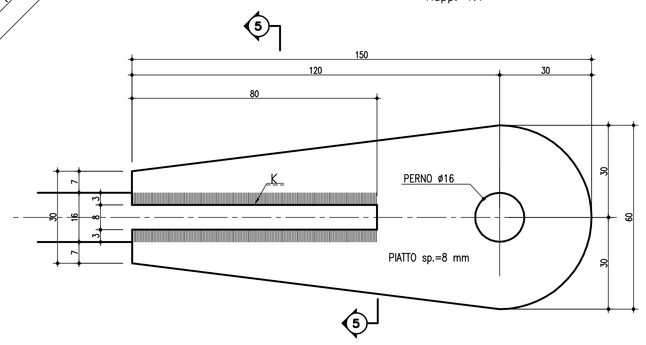

SEZIONE 5–5
Rapp. 1:1

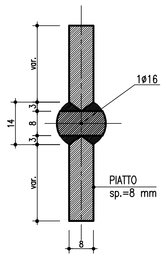

PART. ATTACCO TIRANTE ø24
(VERTICALE) Rapp. 1:5

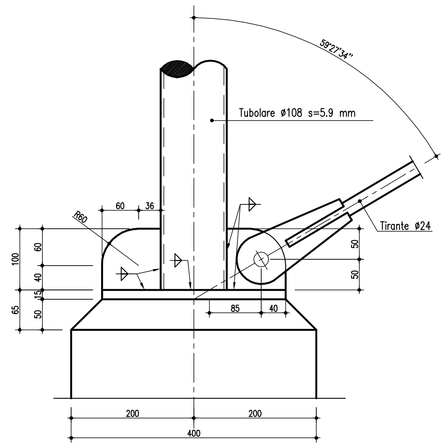

GOCCIA PER TIRANTE ø24
Rapp. 1:1

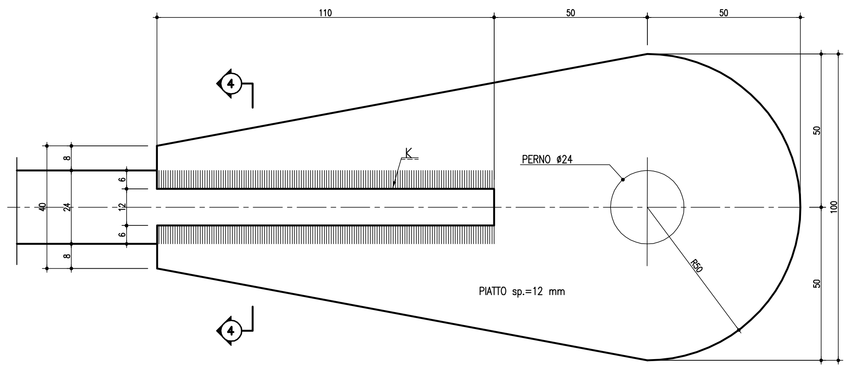

SEZIONE 4–4
Rapp. 1:1

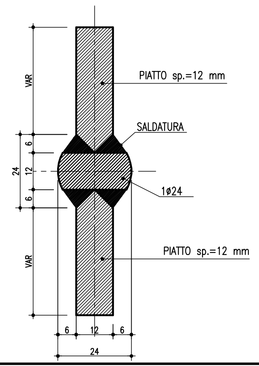

autostrade per l'italia

AUTOSTRADA (A14) : BOLOGNA–BARI–TARANTO

AMPLIAMENTO ALLA TERZA CORSIA
DEL TRATTO RIMINI NORD–PEDASO

TRATTO: CATTOLICA – FANO

OPERE COMPENSATIVE COMUNE DI PESARO

PROGETTO DEFINITIVO

NUOVO SVINCOLO DI PESARO SUD

TETTOIE PARCHEGGIO AUTOVETTURE

CARPENTERIA METALLICA

PARTICOLARI COSTRUTTIVI

IL RESPONSABILE PROGETTAZIONE SPECIALISTICA	IL RESPONSABILE INTEGRAZIONE PRESTAZIONI SPECIALISTICHE	IL DIRETTORE TECNICO
Ing. Lucio Ferretti Torricelli Ord. Ingg. Brescia N. 2188 RESPONSABILE UFFICIO STR	Ing. Michele Angelo Parrella Ord. Ingg. Avellino N.933 CAPO COMMESSA/PROJECT ENGINEER	Ing. Maurizio Torresi Ord. Ingg. Milano N. 16492 RESPONSABILE DIREZIONE OPERATIVA TECNICA E PROGETTAZIONE

WBS	RIFERIMENTO ELABORATO						DATA:	REVISIONE	
	DIRETTORI			FILE			MARZO 2015	n.	data
	codice commessa	N.Prog.	unità'	ufficio	n. progressivo	Rev.	SCALA: VARIE		
– –	1 1 1 4 3 1 0 1	– – –		S T R	0 9 2 0	– –			

spea ingegneria europea	PIANIFICAZIONE COMMESSE Ing. Massimiliano Giacobbi Ord. Ingg. Milano N. 20746	ELABORAZIONE GRAFICA A CURA DI :	–
		ELABORAZIONE PROGETTUALE A CURA DI :	–
CONSULENZA A CURA DI : –		IL RESPONSABILE UNITA' :	–

	VISTO DEL COMMITTENTE autostrade per l'italia Geom. Mauro MORETTI	VISTO DEL CONCEDENTE Ministero delle Infrastrutture e dei Trasporti DIPARTIMENTO PER LA RICERCA AERONAUTICA E SPAZIALE E PER LA SICUREZZA DEI SISTEMI DI TRASPORTO STRUTTURA DI VIGILANZA SULLE CONCESSIONI AUTOSTRADALI

IL PRESENTE DOCUMENTO NON POTRA' ESSERE COPIATO, RIPRODOTTO O ALTRIMENTI PUBBLICATO, IN TUTTO O IN PARTE, SENZA IL CONSENSO SCRITTO DELLA SOC. AUTOSTRADE PER L'ITALIA S.P.A. OGNI UTILIZZO NON AUTORIZZATO SARA' PERSEGUITO A NORMA DI LEGGE.
THIS DOCUMENT MAY NOT BE COPIED, REPRODUCED OR PUBLISHED, EITHER IN PART OR IN ITS ENTIRETY, WITHOUT THE WRITTEN PERMISSION OF SOC. AUTOSTRADE PER L'ITALIA S.P.A.; UNAUTHORIZED USE WILL BE PROSECUTED BY LAW.