STRUTTURA PER AUTOSTRADE A 3CORSIE + EMERGENZA

VISTA FRONTALE
scala 1:50

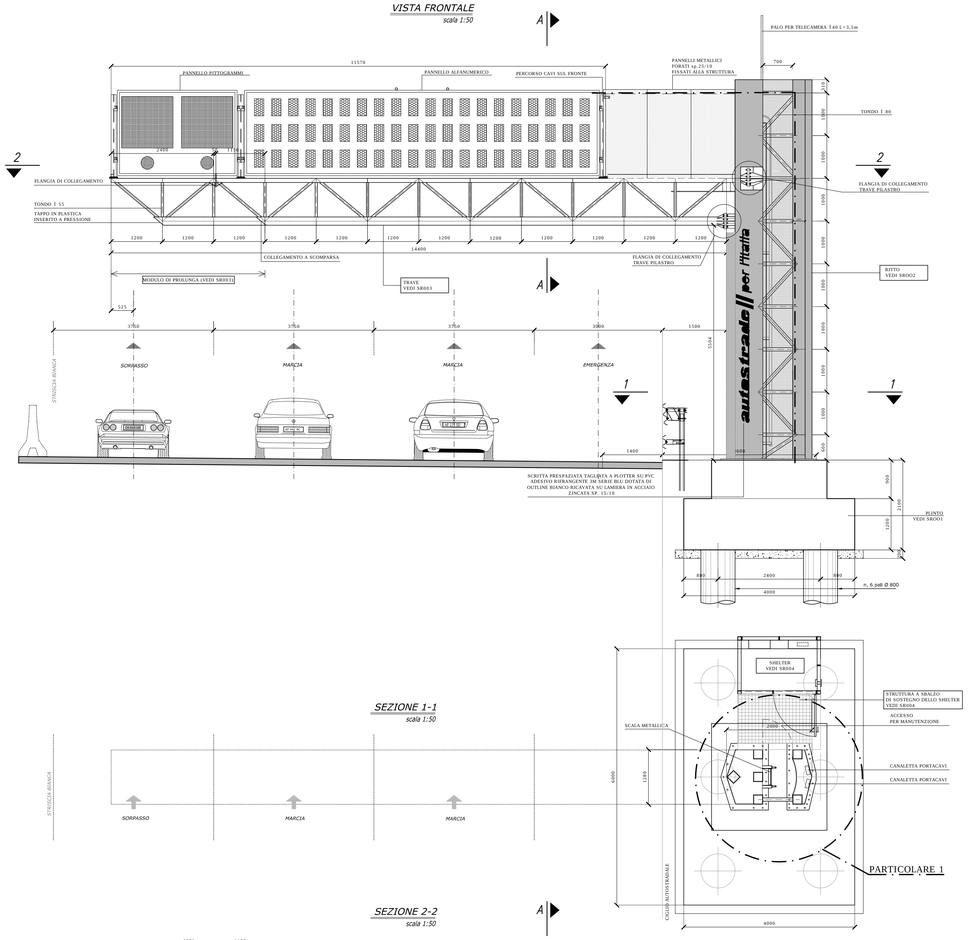

SEZIONE 1-1
scala 1:50

SEZIONE 2-2
scala 1:50

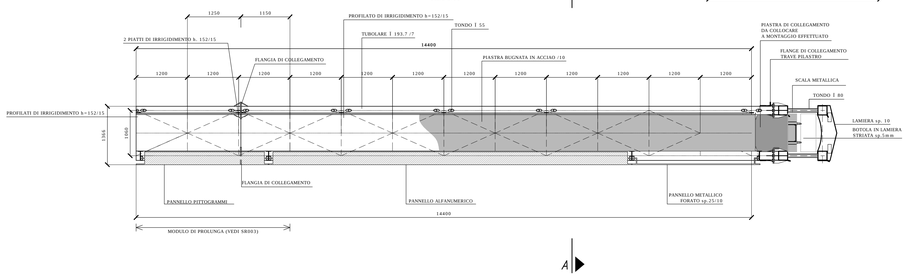

VISTA POSTERIORE
scala 1:50

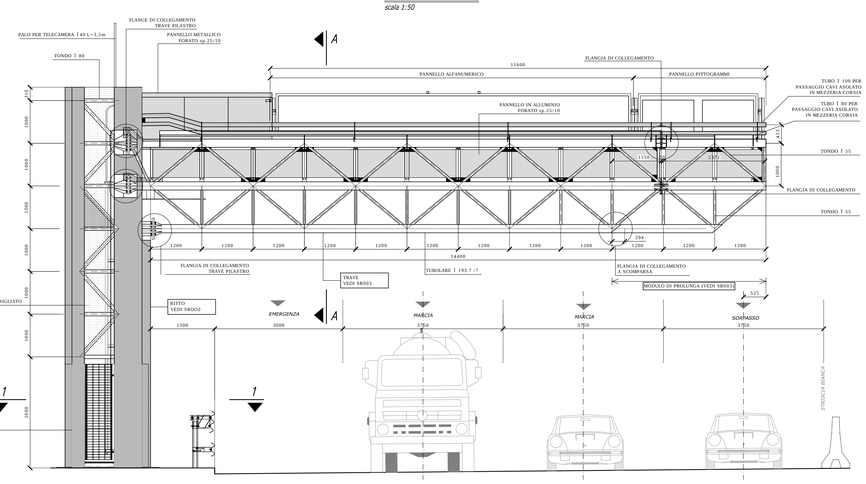

VISTA LATERALE
scala 1:50

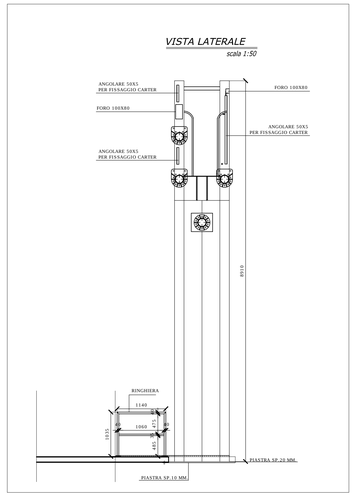

PARTICOLARE 1
scala 1:20

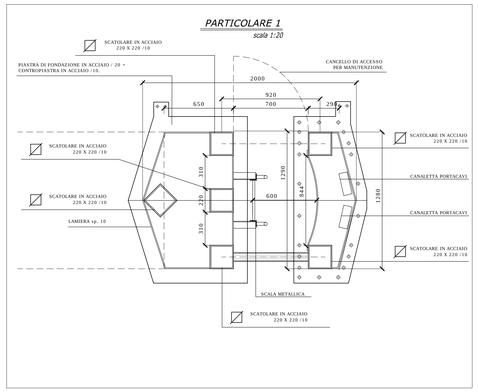

SEZIONE A-A
scala 1:20

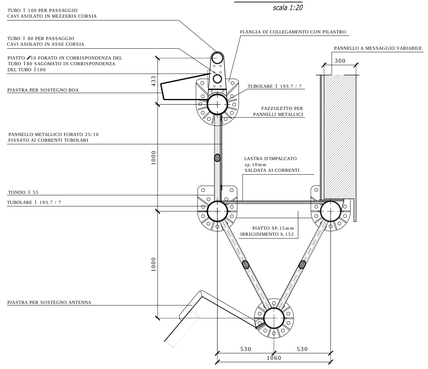

PROSPETTO LATERALE
scala 1:20

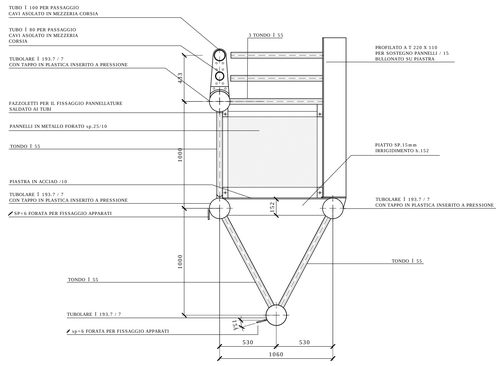

PARTICOLARE PANNELLI

VISTA ANTERIORE
scala 1:50

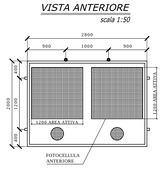

VISTA ANTERIORE
scala 1:50

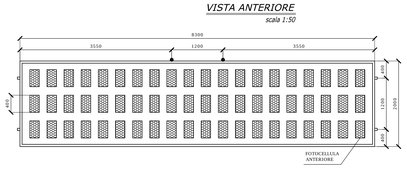

NOTE GENERALI

La struttura si compone dei seguenti elementi:
- *plinto in cls – Rck35 MPa con tirafondi S355J0 armature B450C*
- *ritto (o pilastro) in acciaio S355J0*
- *trave da 12,00m in acciaio S355J0*
- *elemento di prolunga della trave da 2,40m in acciaio S355J0*
- *mancorrente a doppio tubolare per passaggio cavi in acciaio S355J0*

FASI DI ASSEMBLAGGIO E MONTAGGIO

1) PER LA REALIZZAZIONE DI STRUTTURE A 3 CORSIE + CORSIA D'EMERGENZA (3C+E)

- *zincatura degli elementi da 12,00m, da 2,40m, del corrimano e del ritto (tirafondi da fornire alla ditta incaricata dell'esecuzione del plinto da parte dell'impresa fornitrice della carpenteria metallica)*
- *trasporto degli elementi a piè d'opera e assemblaggio dell'elemento da 12,00m e da 2,40m e del mancorrente; fissaggio dei pannelli, dei carter, di griglie e delle scritte.*
- *fissaggio alle opposite piastre dei 3 ritti di sostegno per PMV nella posizione prevista per 3c+e e montaggio del PMV*
- *posa in opera del ritto, mediante apposito contropiastra, con serraggio dei bulloni dei tirafondi e collegamento della trave mediante i ganci per "sfiatacco rapido" e ferro di sicurezza alle copie previste.*
- *serraggio definitivo dei bulloni.*

2) PER LA REALIZZAZIONE DI STRUTTURE A 2 CORSIE + CORSIA D'EMERGENZA (2C+E)

- *zincatura degli elementi da 12,00m, del corrimano e del ritto (tirafondi da fornire alla ditta incaricata dell'esecuzione del plinto da parte dell'impresa fornitrice della carpenteria metallica)*
- *trasporto degli elementi a piè d'opera e assemblaggio dell'elemento da 12,00m e del mancorrente; fissaggio dei pannelli di rivestimento, dei carter, delle griglie e delle scritte.*
- *fissaggio alle opposite piastre dei 3 ritti di sostegno per PMV nella posizione prevista per 2c+e e montaggio del PMV*
- *posa in opera del ritto, mediante apposito contropiastra, con serraggio dei bulloni dei tirafondi e collegamento della trave mediante i ganci per "sfiatacco rapido" e perno di sicurezza.*
- *serraggio definitivo dei bulloni e posa della pannellatura di completamento del ritto.*

autostrade per l'italia

AUTOSTRADA (A14) : BOLOGNA–BARI–TARANTO

AMPLIAMENTO ALLA TERZA CORSIA DEL TRATTO RIMINI NORD–PEDASO

TRATTO: CATTOLICA – FANO

OPERE COMPENSATIVE COMUNE DI PESARO

PROGETTO DEFINITIVO

NUOVO SVINCOLO DI PESARO SUD

OPERE COMPLEMENTARI

SEGNALETICA

PORTALE PMV IN ITINERE A BANDIERA

CARPENTERIA GENERALE

IL RESPONSABILE PROGETTAZIONE SPECIALISTICA	IL RESPONSABILE INTEGRAZIONE PRESTAZIONI SPECIALISTICHE	IL DIRETTORE TECNICO
Ing. Lucio Ferretti Torricelli O.I. Brescia N. 2188 RESPONSABILE UFFICIO STR	Ing. Michele Angelo Porrello Ord. Ingg. Avellino N.933 CAPO COMMESSA/PROJECT ENGINEER	Ing. Maurizio Torresi Ord. Ingg. Milano N. 16492 RESPONSABILE DIREZIONE OPERATIVA TECNICA E PROGETTAZIONE

WBS	RIFERIMENTO ELABORATO					DATA:	REVISIONE	
	DIRETTORIO		FILE			MARZO 2015	n.	data
	codice commessa	N.Prog.	unità'	ufficio	n. progressivo	Rev.		
–	1 1 1 4 3 1 0 1	– – –	S T R	0 7 0 1	– –	SCALA: VARIE		

spea autostrade Ingegneria europea	PIANIFICAZIONE COMMESSE Ing. Massimiliano Giacobbi Ord. Ingg. Milano N. 20746	ELABORAZIONE GRAFICA A CURA DI :	Geom. Massimo Ceresa
		ELABORAZIONE SPECIALISTICA A CURA DI :	Ing. Lucio Ferretti Torricelli – O.I. Brescia n° 2188
CONSULENZA A CURA DI : –		IL RESPONSABILE UNITA' :	Ing. Lucio Ferretti Torricelli Ord. Ingg. Brescia N. 2188

VISTO DEL COMMITTENTE	VISTO DEL CONCEDENTE
autostrade per l'italia Geom. Mauro MORETTI	Ministero delle Infrastrutture e dei Trasporti DIPARTIMENTO PER LA VIGILANZA SULLE CONCESSIONARIE AUTOSTRADALI E PER LA SICUREZZA STRADALE DIRIGENTE DI PRIMA FASCIA DELLA DIREZIONE GENERALE DEGLI AUTOSTRADE

IL PRESENTE DOCUMENTO NON POTRA' ESSERE COPIATO, RIPRODOTTO O ALTRIMENTI PUBBLICATO, IN TUTTO O IN PARTE, SENZA IL CONSENSO SCRITTO DELLA SOC. AUTOSTRADE PER L'ITALIA S.P.A. OVVERO DELLA SOC. AUTOSTRADE PER L'ITALIA S.P.A. CHE VIOLA I DIRITTI DI TERZI.
THIS DOCUMENT MAY NOT BE COPIED, REPRODUCED OR PUBLISHED, EITHER IN PART OR IN ITS ENTIRETY, WITHOUT THE WRITTEN PERMISSION OF SOC. AUTOSTRADE PER L'ITALIA S.P.A. UNAUTHORIZED USE WILL BE PROSECUTED BY LAW.