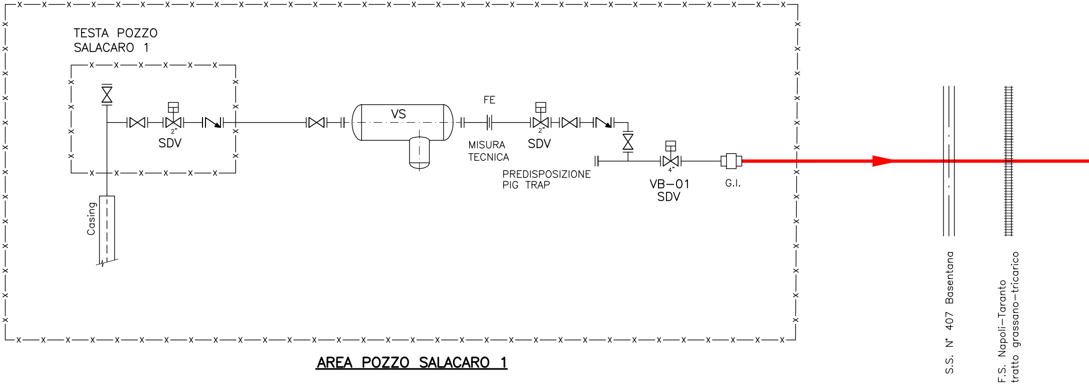
TESTA POZZO
SALACARO 1
2"
SDV
Casing
VS
FE
MISURA
TECNICA
2"
SDV
PREDISPOSIZIONE
PIG TRAP
4"
VB–01
SDV
G.I.
AREA POZZO SALACARO 1
S.S. N° 407 Basentana
F.S. Napoli–Taranto
tratto grassano–tricarico

Formato A4L – Scala Disegno: //

Nome file: E740STDM001_5_SCHEMA DI LINEA.dwg – Plottaggio: 1=1

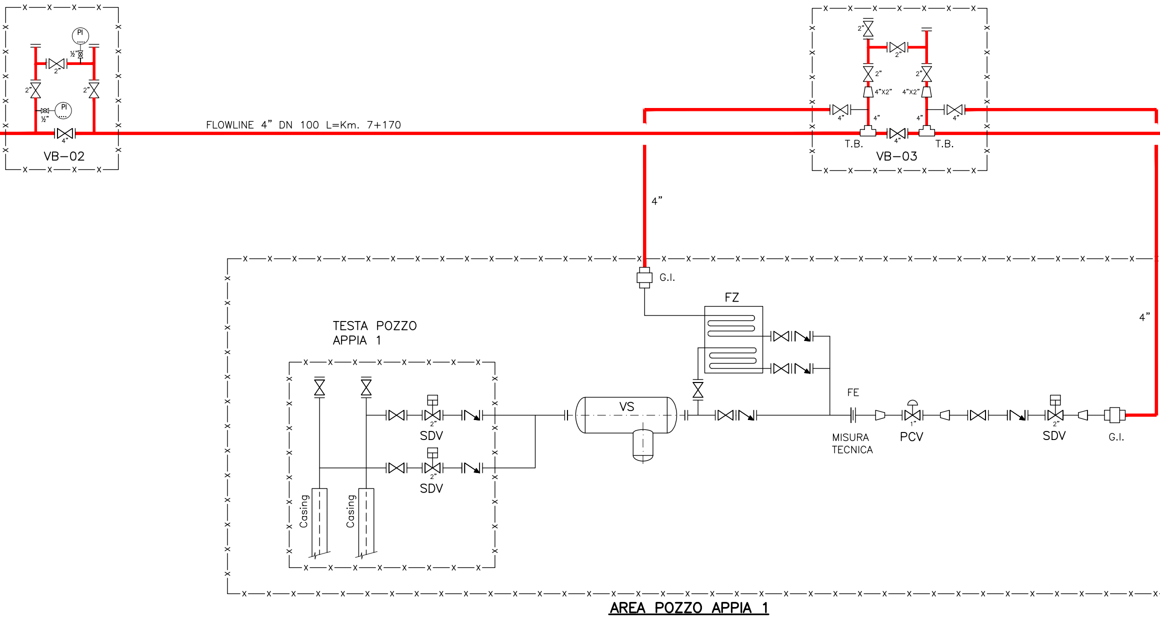
VB–02
PI
½"
2"
4"
FLOWLINE 4" DN 100 L=Km. 7+170
VB–03
T.B.
4"X2"
4"
G.I.
FZ
TESTA POZZO
APPIA 1
SDV
2"
Casing
VS
FE
MISURA
TECNICA
PCV
1"
AREA POZZO APPIA 1

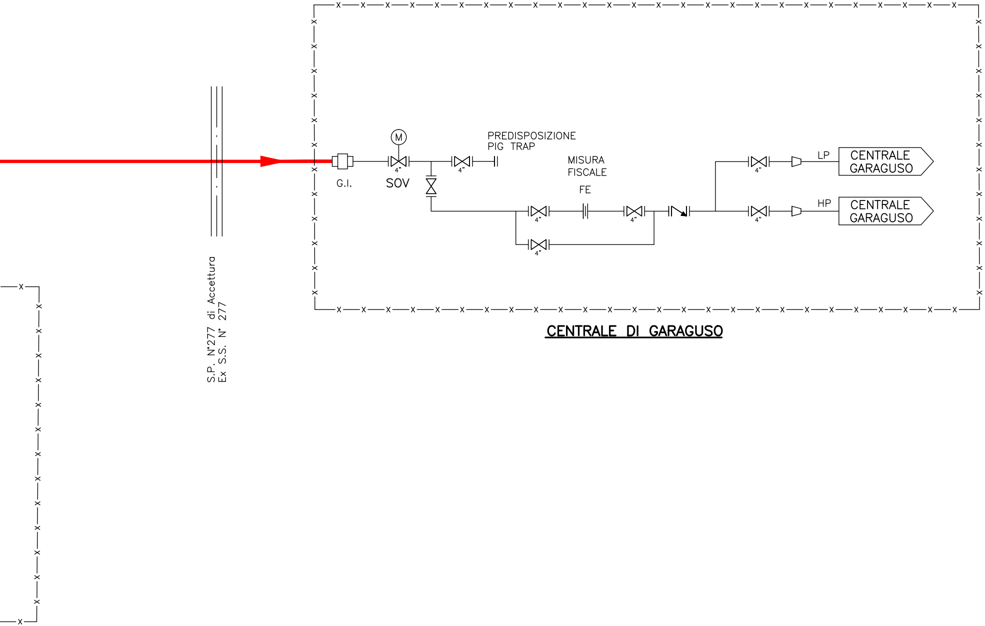
PREDISPOSIZIONE
PIG TRAP
M
4"
G.I.
SOV
MISURA
FISCALE
FE
LP
HP
CENTRALE
GARAGUSO
CENTRALE
GARAGUSO
CENTRALE DI GARAGUSO
S.P. N°277 di Accettura
Ex S.S. N° 277

LEGENDA :

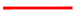	FLOWLINE IN PROGETTO DN 100 (4”)
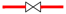	VALVOLA DI SEZIONAMENTO
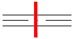	ATTRAVERSAMENTO STRADALE
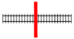	ATTRAVERSAMENTO FERROVIARIO
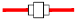	GIUNTO DIELETTRICO

REVISIONI

sogepi

REV. Rev.	DESCRIZIONE Description	DATA Date	ELABORATO Drawn	VERIFICATO Checked	APPROVATO Approved
0	EMISSIONE	02/09/2010	TADINI	GIUDICI	MARKAC
1	REVISIONATO	24/02/2011	VIVIANI	GIUDICI	MARKAC
2	REVISIONATO	18/03/2011	VIVIANI	GIUDICI	MARKAC
3	REVISIONATO	25/11/2011	VIVIANI	GIUDICI	MARKAC
4	REVISIONATO	09/01/2012	TADINI	GIUDICI	MARKAC
5	REVISIONATO	06/06/2012	TADINI	GIUDICI	MARKAC

REV. Rev.	DESCRIZIONE Description	DATA Date	VERIFICATO Checked	APPROVATO Approved
5	REVISIONATO	06/06/2012	MATTABONI	MATTABONI
4	REVISIONATO	09/01/2012	MATTABONI	MATTABONI
3	REVISIONATO	25/11/2011	MATTABONI	MATTABONI
2	REVISIONATO	18/03/2011	MATTABONI	MATTABONI
1	REVISIONATO	24/02/2011	MATTABONI	MATTABONI
0	EMISSIONE	02/09/2010	MATTABONI	MATTABONI

1 2 3 4 5 6 7 8 9 10 11 12 13 14 15 16 17

EDISON

CODIFICA DOC. / Doc. Number

N° E740STDM001

IMPIANTO / OPERA
Plant

FLOWLINES POZZI
APPIA – SALACARO – C.LE DI GARAGUSO

COMMITTENTE
Client

ASID

sogepi

SOCIETA' GENERALE
PROGETTAZIONE IMPIANTI
Viale Emilia, 98
20093 COLOGNO MONZESE

TITOLO

SCHEMA DI LINEA

DIS. N°
C659–SC001–R5

DATA 06/06/2012

COMMESSA
C–659

FOGLIO
1 di 1

SCALA
//

PLOTTAGGIO
1:1