SEZIONE TRASVERSALE C-C

SCALA 1: 250

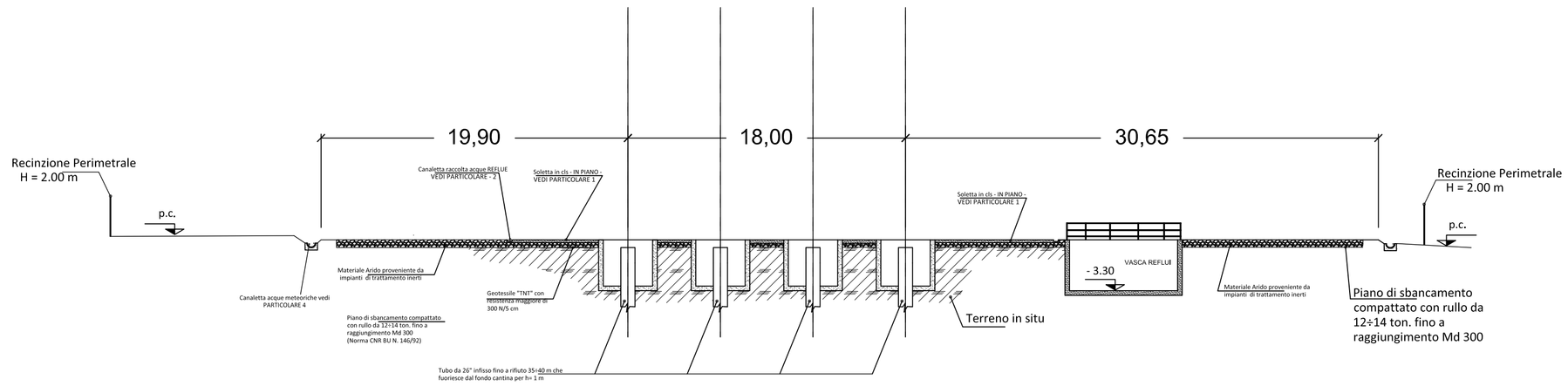

SEZIONE LONGITUDINALE A-A

SCALA 1: 250

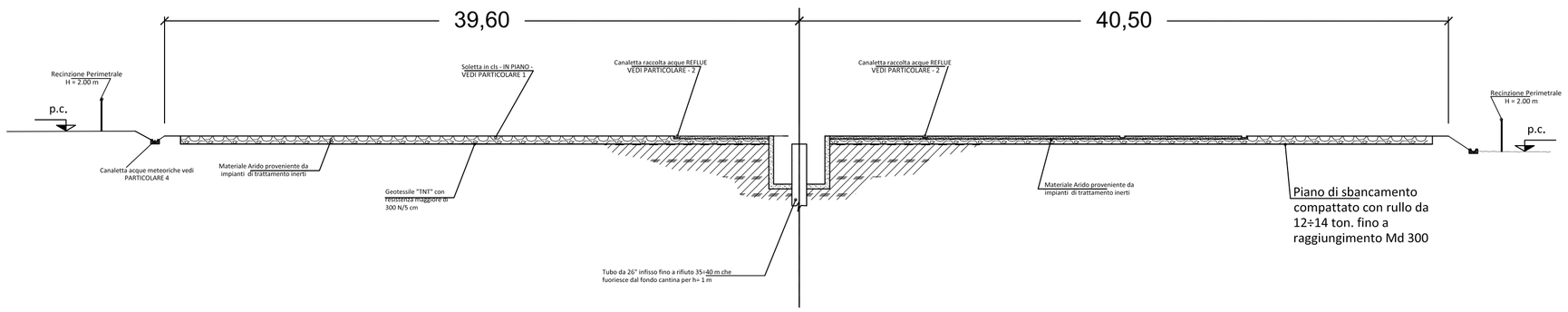

PARTICOLARE 1 - PARTICOLARE 2

SOLETTA IN C.A E CANALETTA PER PAVIMENTAZIONE AREE
IMPIANTO A RISCHIO INQUINAMENTO

SCALA 1 : 25

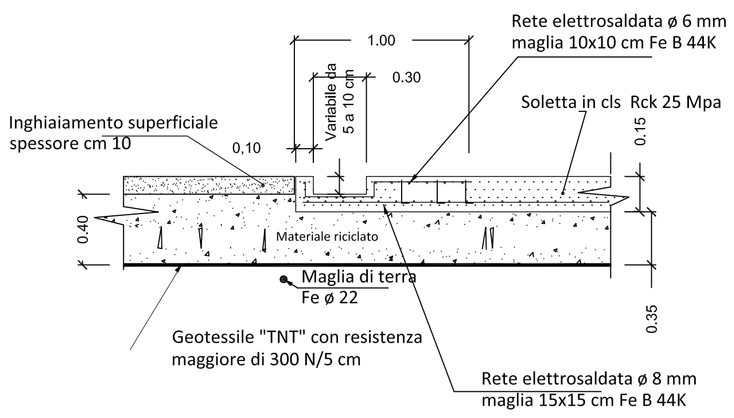

PARTICOLARE 4

CANALETTA RACCOLTA ACQUA AL PIEDE SCARPATA

SCALA 1:10

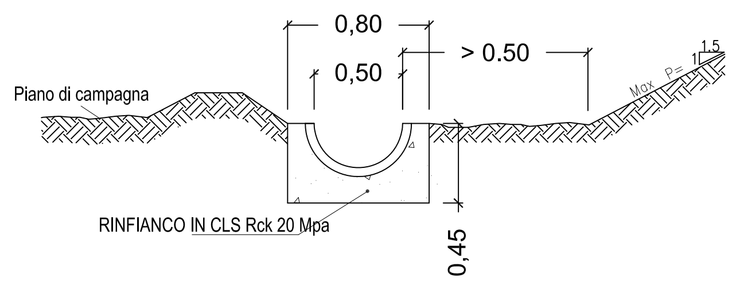

PARTICOLARE 3

VASCA PER DEPOSITO OLI E GASOLIO

SCALA 1:100

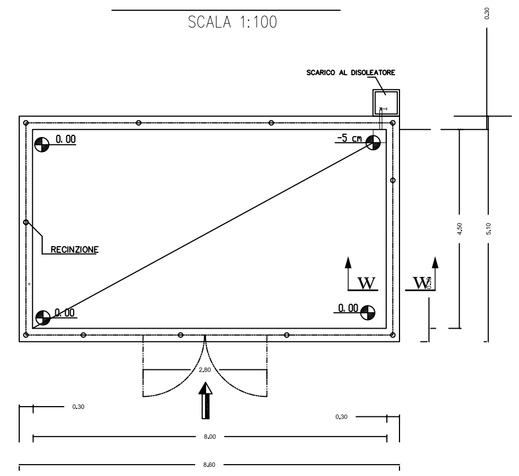

SEZIONE TIPO W-W
CORDOLO

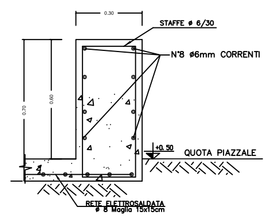

Rete elettrosaldata e Barre in acciaio Fe B 44K
Calcestruzzo Rck 25 Mpa

IMPERMEABILIZZAZIONE VASCA MEDIANTE:
- IDROLAVAGGIO A PRESSIONE;
- STUCCATURA LESIONI O VUOTI CON MALTA ANTIRITIRO
- VERNICIATURA IMPERMEABILIZZANTE CON FONDO EPOSSIDICO ALL'ACQUA, RESISTENTE AGLI IDROCARBURI ED AGLI OLII.
- SUCCESSIVA APPLICAZIONE IN DUE MANI DI PITTURA PROTETTIVA A BASE DI RESINE EPOSSIDICHE, RESISTENTI AGLI IDROCARBURI ED AGLI OLII.
- TRATTAMENTO ANTISCIVOLO SUL FONDO VASCA CON SABBIA DI QUARZO

REV.	DATA/DATE	DESCRIZIONE/DESCRIPTION	ESEGUITO	CONTROLLATO	APPROVATO
0	DIC 2014	PRIMA EMISSIONE	STEAM	STEAM	ITW&LKW

STEAM

ITW LKW GEOTERMIA ITALIA S.p.a.

CLIENTE/CLIENT:
ITW&LKW
Geotermia Italia S.p.A.

PROGETTO/PROJECT:
IMPIANTO PILOTA GEOTERMICO
TORRE ALFINA (VT)

TITOLO/TITLE:

POSTAZIONE DI SONDA AP1
in fase di perforazione
PARTICOLARI

CONVENZIONE	FORMATO	SCALA	DISEGNO No./DRAWING No. (COMMESSA / GRUPPO / VERSIONE / TIPO)	REV.	N° SHEET
	A1	Varie	Tavola 3	0	3/3

NOTA GENERALE:
IL PRESENTE ELABORATO PROGETTUALE E' DI PROPRIETA' DI ITW&LKW GEOTERMIA ITALIA S.p.A. E' FATTO DIVIETO A CHIUNQUE DI PROCEDERE, IN QUALSIASI MODO E SOTTO QUALSIASI FORMA, ALLA SUA RIPRODUZIONE, ANCHE PARZIALE, OVVERO DI DIVULGARE A TERZI QUALSIASI INFORMAZIONE IN MERITO, SENZA PREVENTIVA AUTORIZZAZIONE RILASCIATA PER ISCRITTO DA ITW&LKW GEOTERMIA ITALIA S.p.A.

GENERAL NOTE:
THE PRESENT DOCUMENT IS PROPERTY OF ITW&LKW GEOTERMIA ITALIA S.p.A. IT IS STRICTLY FORBIDDEN TO REPRODUCE THIS DOCUMENT IN WHOLE OR IN PART AND TO PROVIDE TO OTHER ANY RELATED INFORMATION WITHOUT PREVIOUS WRITTEN CONSENT OF ITW&LKW GEOTERMIA ITALIA S.p.A.