SEZIONE LONGITUDINALE TIPO PIAZZALE DI MANOVRA

SCALA 1: 500

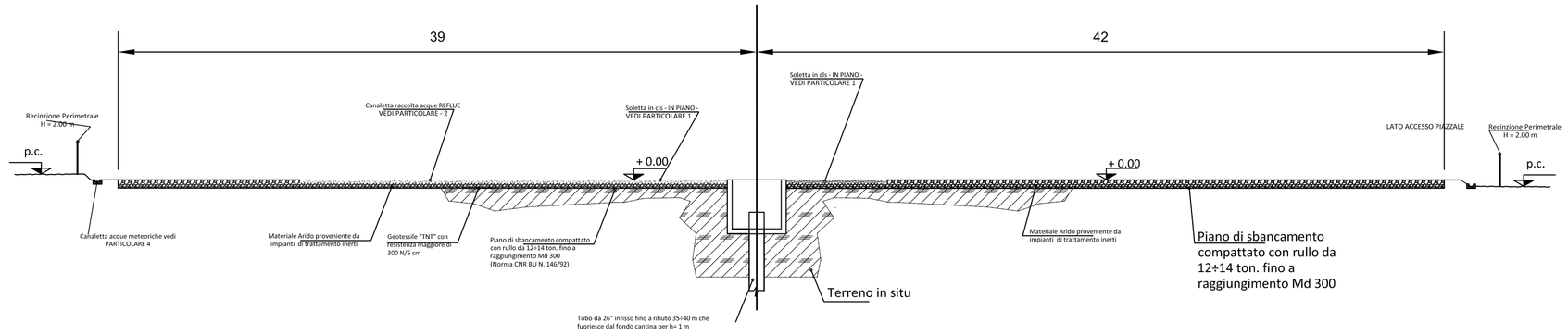

SEZIONE TRASVERSALE TIPO PIAZZALE DI MANOVRA

SCALA 1: 500

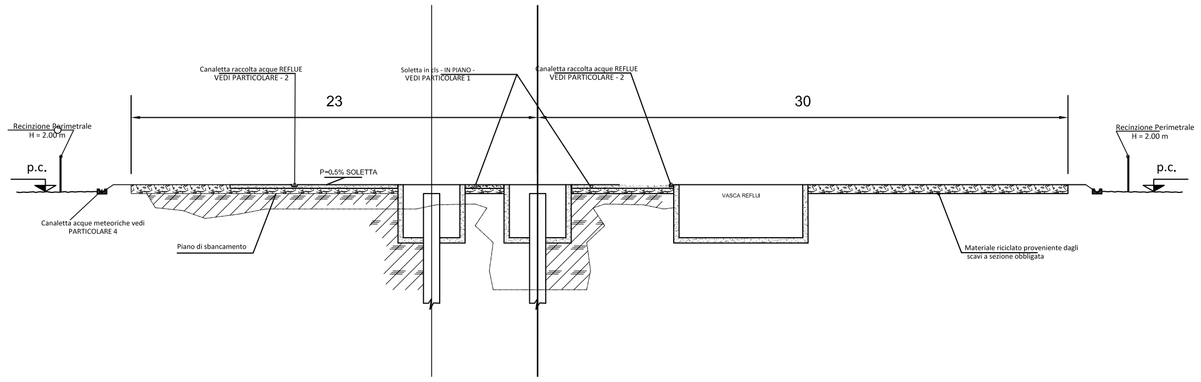

PARTICOLARE 1 - PARTICOLARE 2

SOLETTA IN C.A E CANALETTA PER PAVIMENTAZIONE AREE IMPIANTO A RISCHIO INQUINAMENTO

SCALA 1 : 50

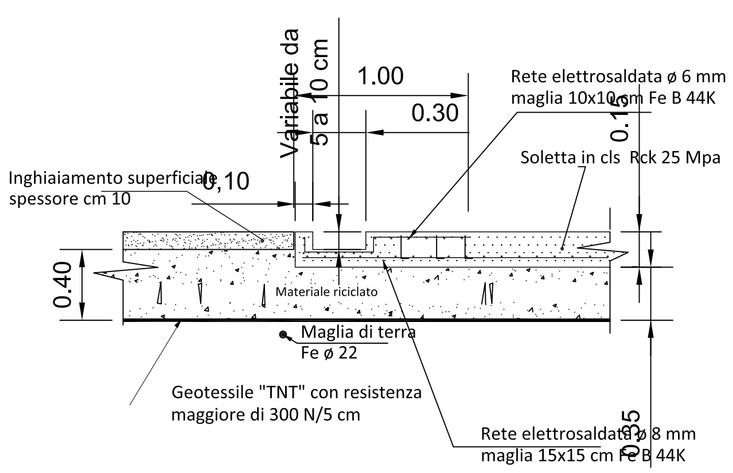

PARTICOLARE 4

CANALETTA RACCOLTA ACQUE METEORICHE

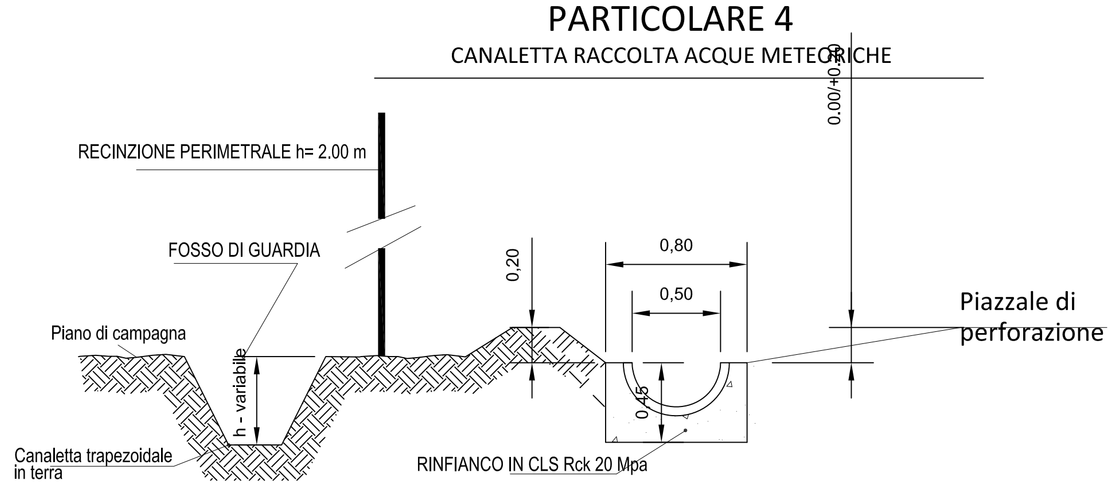

PARTICOLARE 3

VASCA PER DEPOSITO OLI E GASOLIO

SCALA 1: 200

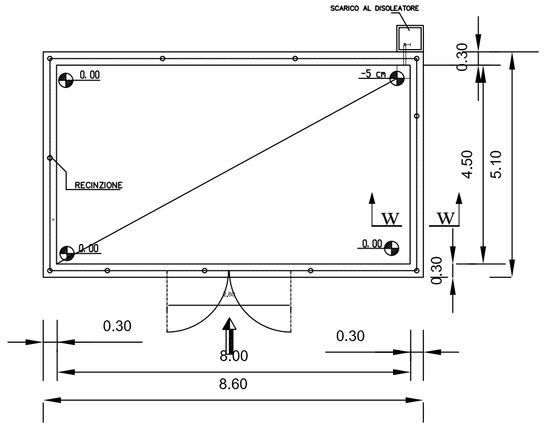

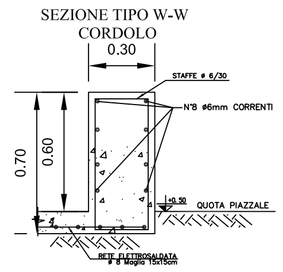

IMPERMEABILIZZAZIONE VASCA MEDIANTE:
- IDROLAVAGGIO A PRESSIONE;
- STUCCATURA LESIONI O VUOTI CON MALTA ANTIRITIRO
- VERNICIATURA IMPERMEABILIZZANTE CON FONDO EPOSSIDICO ALL'ACQUA, RESISTENTE AGLI IDROCARBURI ED AGLI OLII.
- SUCCESSIVA APPLICAZIONE IN DUE MANI DI PITTURA PROTETTIVA A BASE DI RESINE EPOSSIDICHE, RESISTENTI AGLI IDROCARBURI ED AGLI OLII.
- TRATTAMENTO ANTISCIVOLO SUL FONDO VASCA CON SABBIA DI QUARZO

Rete elettrosaldata e Barre in acciaio Fe B 44K
Calcestruzzo Rck 25 Mpa

PARTICOLARE 5

CUNICOLO PER USCITA CONDOTTA DI PRODUZIONE

SCALA 1 : 50

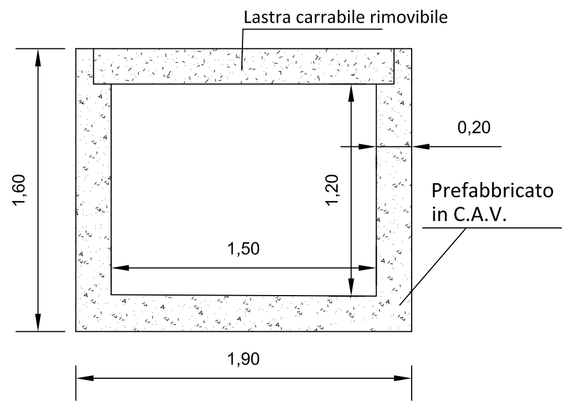

PARTICOLARE 6

SEZIONE TIPO VASCA PROVE DI PRODUZIONE IN C.A.

SCALA 1 : 50

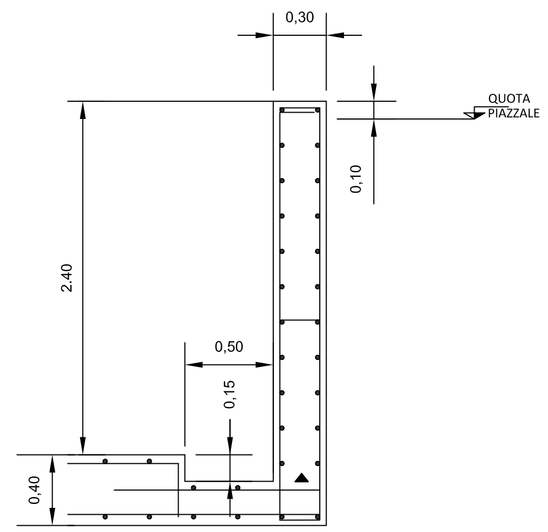

REV.	DATA/DATE	DESCRIZIONE/DESCRIPTION	ESEGUITO	CONTROLLATO	APPROVATO
1	GEN 2015	Inseriti Particolari 5 e 6	STEAM	STEAM	ITW&LKW
0	DIC 2014	PRIMA EMISSIONE	STEAM	STEAM	ITW&LKW

STEAM

ITW LKW GEOTERMIA ITALIA S.p.a.

CLIENTE/CLIENT:
ITW&LKW
Geotermia Italia S.p.A.

PROGETTO/PROJECT:
IMPIANTO PILOTA GEOTERMICO
TORRE ALFINA (VT)

TITOLO/TITLE:
POSTAZIONE DI SONDA
Pozzo AP 2
PARTICOLARI

CONVENZIONE	FORMATO	SCALA	DISEGNO No./DRAWING No. (COMMESSA / GRUPPO / VERSIONE / TIPO)	REV.	N° SHEET
	A1	varie	Tavola 4	1	3/3

NOTA GENERALE:
IL PRESENTE ELABORATO PROGETTUALE E' DI PROPRIETA' DI ITW&LKW GEOTERMIA ITALIA S.p.A. E' FATTO DIVIETO A CHIUNQUE DI PROCEDERE, IN QUALSIASI MODO E SOTTO QUALSIASI FORMA, ALLA SUA RIPRODUZIONE, ANCHE PARZIALE, OVVERO DI DIVULGARE A TERZI QUALSIASI INFORMAZIONE IN MERITO, SENZA PREVENTIVA AUTORIZZAZIONE RILASCIATA PER ISCRITTO DA ITW&LKW GEOTERMIA ITALIA S.p.A.

GENERAL NOTE:
THIS STUDY/DOCUMENT IS PROPERTY OF ITW&LKW GEOTERMIA ITALIA S.p.A. IT IS STRICTLY FORBIDDEN TO REPRODUCE THE DOCUMENT, IN WHOLE OR IN PART, AND TO PROVIDE OTHER ANY RELATED INFORMATION WITHOUT PREVIOUS WRITTEN CONSENT OF ITW&LKW GEOTERMIA ITALIA S.p.A.