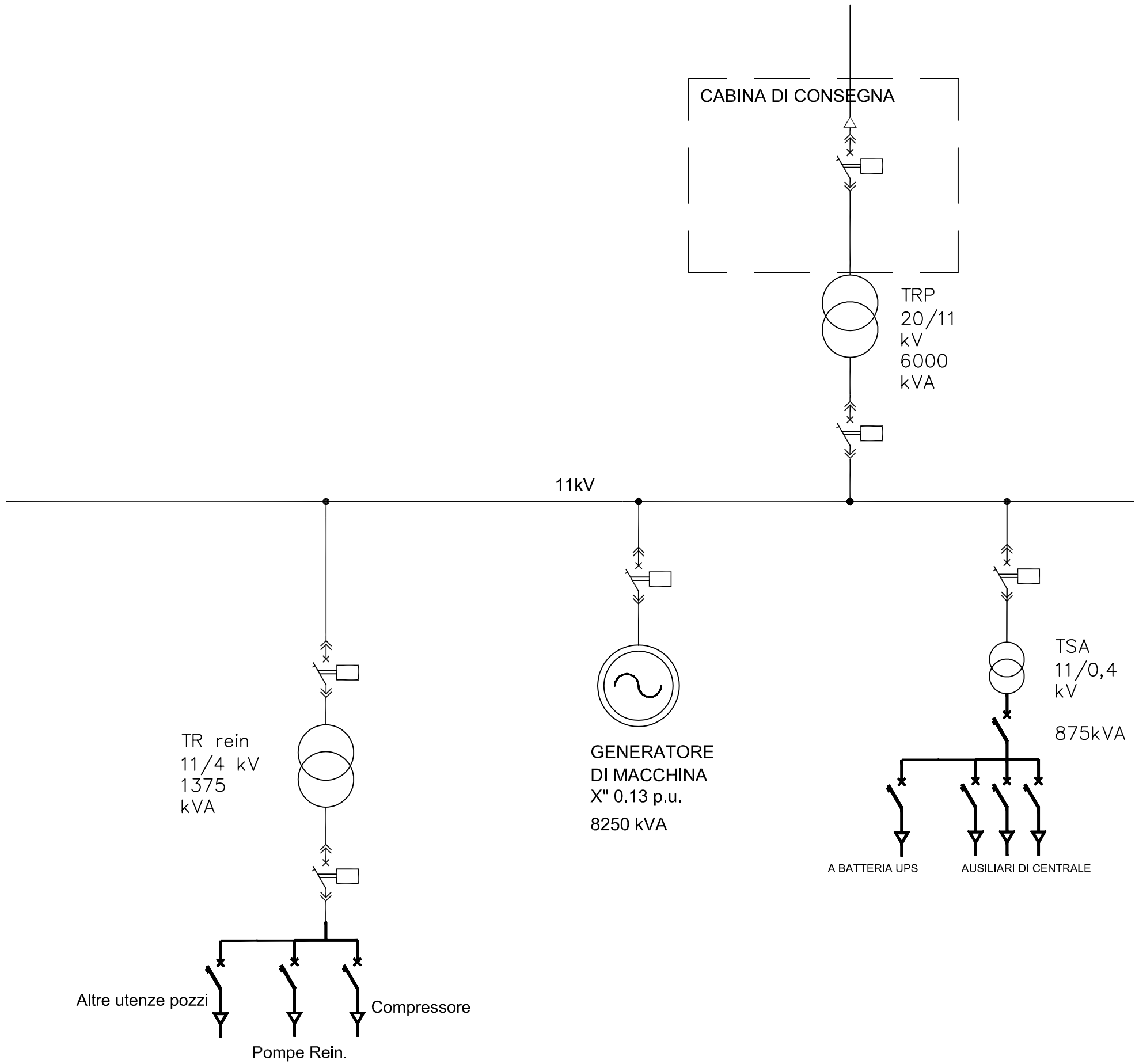

REV.	DATA/DATE	DESCRIZIONE/DESCRIPTION	ESEGUITO	CONTROLLATO	APPROVATO
0	DIC 2014	PRIMA EMISSIONE	STEAM	STEAM	ITW&LKW

STEAM

ITW LKW GEOTERMIA ITALIA S.p.a.

CLIENTE/CLIENT:
ITW&LKW
Geotermia Italia S.p.A.

PROGETTO/PROJECT:
IMPIANTO PILOTA GEOTERMICO
TORRE ALFINA (VT)
- Sintesi non Tecnica dello Studio di Impatto Ambientale -

TITOLO/TITLE:

Schema Elettrico Unifilare

CONVENZIONE	FORMATO	SCALA	DISEGNO No./DRAWING No. (COMMESSA / GRUPPO / VERSIONE / TIPO)	REV.	N° SHEET
	A3	-	Figura 3.4.2a	0	1/1

NOTA GENERALE:
IL PRESENTE ELABORATO PROGETTUALE E' DI PROPRIETA' DI ITW&LKW GEOTERMIA ITALIA S.p.A. E' FATTO DIVIETO A CHIUNQUE DI PROCEDERE, IN QUALSIASI MODO E SOTTO QUALSIASI FORMA, ALLA SUA RIPRODUZIONE, ANCHE PARZIALE, OVVERO DI DIVULGARE A TERZI QUALSIASI INFORMAZIONE IN MERITO, SENZA PREVENTIVA AUTORIZZAZIONE RILASCIATA PER ISCRITTO DA ITW&LKW GEOTERMIA ITALIA S.p.A.

GENERAL NOTE:
THIS DESIGN DOCUMENT IS PROPERTY OF ITW&LKW GEOTERMIA ITALIA S.p.A. IT IS STRICTLY FORBIDDEN TO REPRODUCE THIS DOCUMENT, IN WHOLE OR IN PART, AND TO PROVIDE TO OTHER ANY RELATED INFORMATION WITHOUT PREVIOUS WRITTEN CONSENT OF ITW&LKW GEOTERMIA ITALIA S.p.A.