TRINCEA MURO M1
SVILUPPO A-A

SCALA 1:200

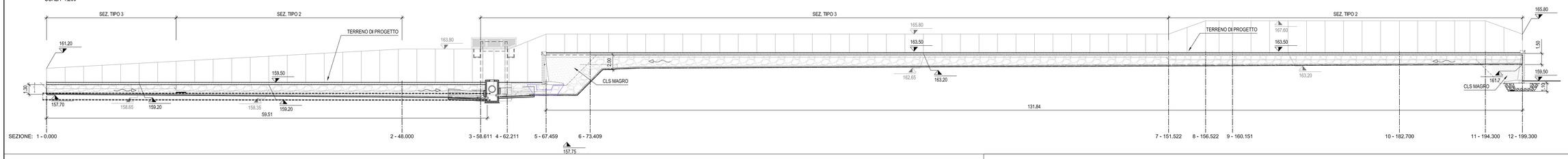

LEGENDA	
	GHIAIA DA SMARINO DI GALLERIA
	5 TUBI IN PVC MICROFESSURATO D.N. 115 mm
	GEOTESSILE NON TESSUTO
	RICOPRIMENTO CON TERRENO VEGETALE

TRINCEA MURO M4
SVILUPPO B-B

SCALA 1:200

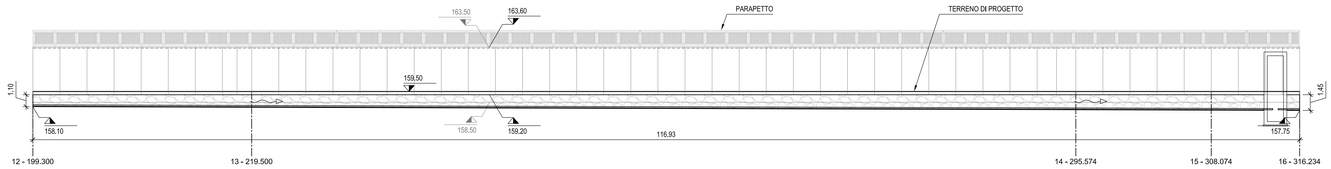

MURO M1 - TIPO E
SEZIONE TIPO 2
CARPENTERIA

SCALA 1:50

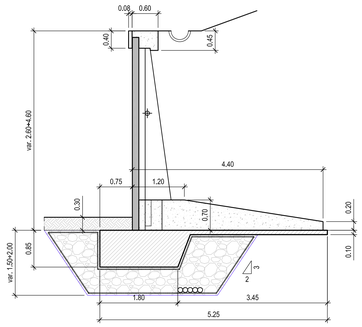

MURO M1 - TIPO F
SEZIONE TIPO 3
CARPENTERIA

SCALA 1:50

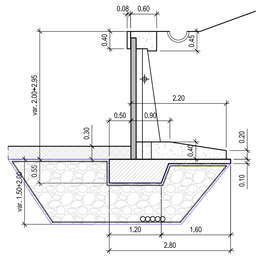

MURO M4
SEZIONE TIPO 4
CARPENTERIA

SCALA 1:50

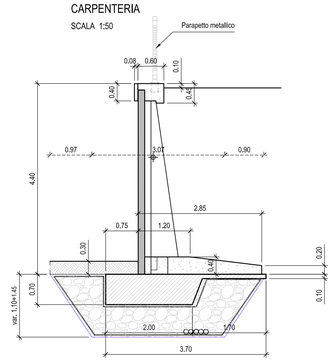

PIANTA TRINCEE
SCALA 1:500

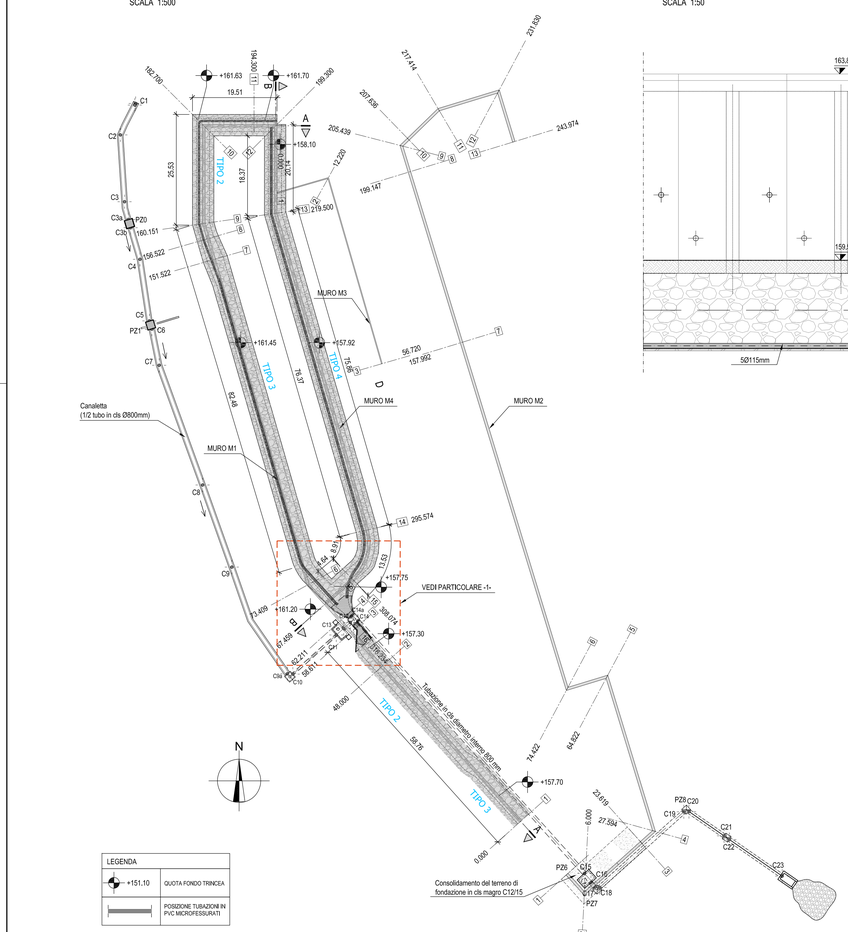

LEGENDA	
+151.10	QUOTA FONDO TRINCEA
	POSIZIONE TUBAZIONI IN PVC MICROFESSURATI

SEZIONE Y-Y
SCALA 1:50

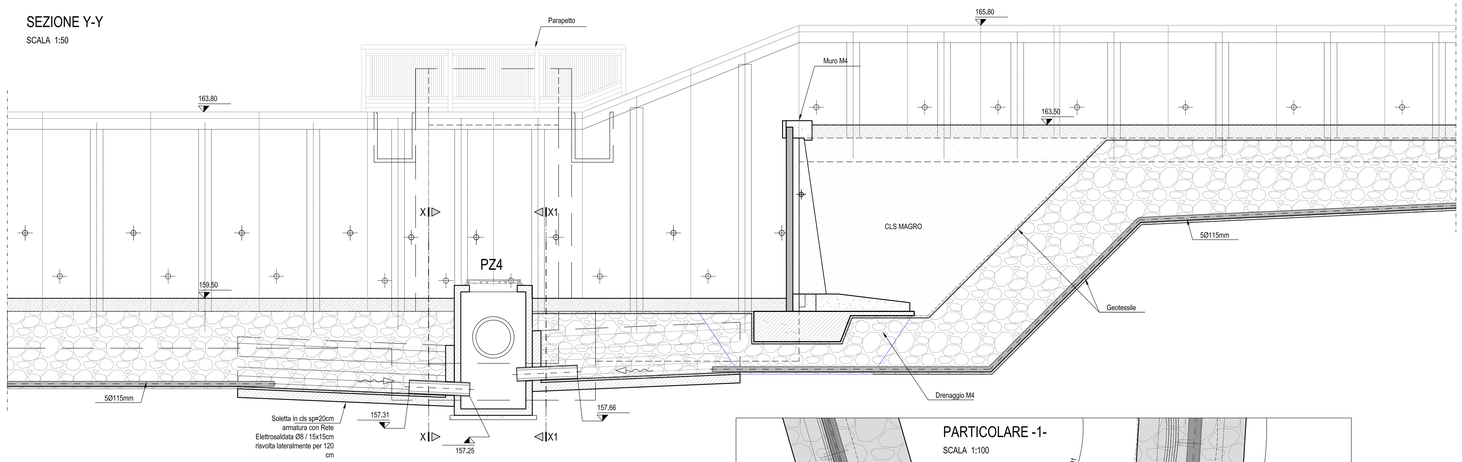

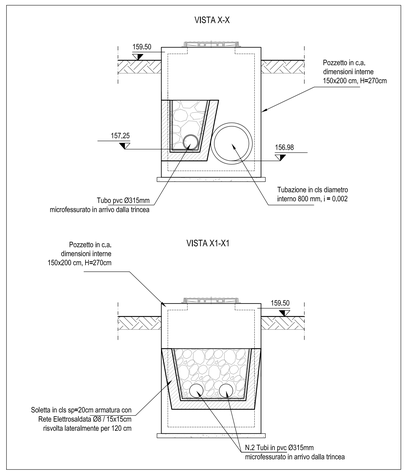

PARTICOLARE -1-
SCALA 1:100

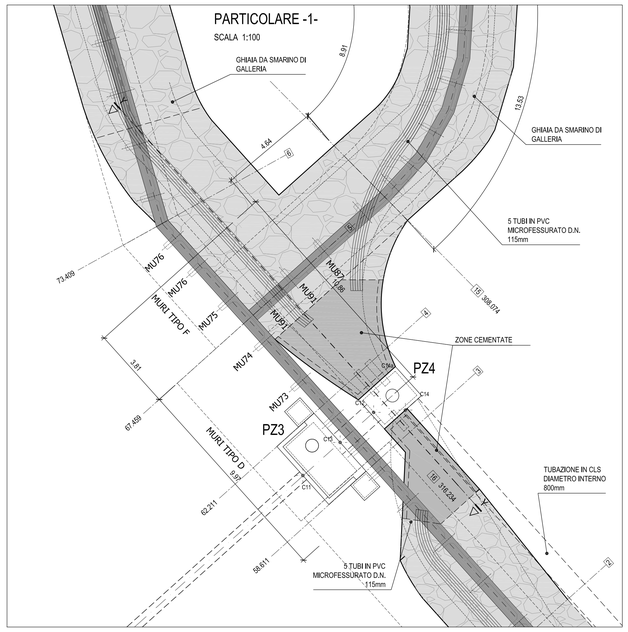

COMMITTENTE:

RFI RETE FERROVIARIA ITALIANA
GRUPPO FERROVIE DELLO STATO ITALIANE

ALTA SORVEGLIANZA:

ITALFERR
GRUPPO FERROVIE DELLO STATO ITALIANE

GENERAL CONTRACTOR:

Consorzio Cooperativo Costruzioni Soc. Cooperativa Consortile Integrali Vobarno

INFRASTRUTTURE FERROVIARIE STRATEGICHE DEFINITE DALLA LEGGE OBIETTIVO N.443/01

TRATTA A.V./A.C. TERZO VALICO DEI GIOVI
PROGETTO ESECUTIVO

CAMPO BASE CRAVASCO CBL5

MURI DI SOSTEGNO - TRINCEE DRENANTI

GENERAL CONTRACTOR	DIRETTORE LAVORI	SCALA:
Consorzio Cociv Ing. E. Pagani		VARIE

COMMESSA	LOTTO	FASE	ENTE	TIPO DOC.	OPERA/DISCIPLINA	PROGR.	REV.
IG51	00	E	CV	AZ	CA0501	002	C

PROGETTAZIONE

Rev.	Descrizione emissione	Redatto	Data	Verificato	Data	Progettista Integratore	Data	IL PROGETTISTA
A00	Prima Emissione	D.Ciri / G.Lipari	17/11/2014	COCIV	17/11/2014	A. Palomba	19/11/2014	Consorzio Cooperativo Costruzioni Soc. Cooperativa Consortile Integrali Vobarno Dott. Ing. Alberto Palomba Ordine degli Ingegneri della Prov. TO n. 6271 R
B00	Revisione B	D.Ciri / G.Lipari	28/02/2015	COCIV	28/02/2015	A.Palomba	02/03/2015	
C00	Revisione generale	D.Ciri / G.Lipari	05/05/2015	COCIV	05/05/2015	A.Manicardella	05/05/2015	

n. Elab.21

Nome File: IG51-00-E-CV-AZ-CA05-01-002-C00

CUP: F81H92000000008

Scala di plot: 1: