SEZIONE SCHEMATICA ASSE SCORRIMENTO
SCALA 1:50

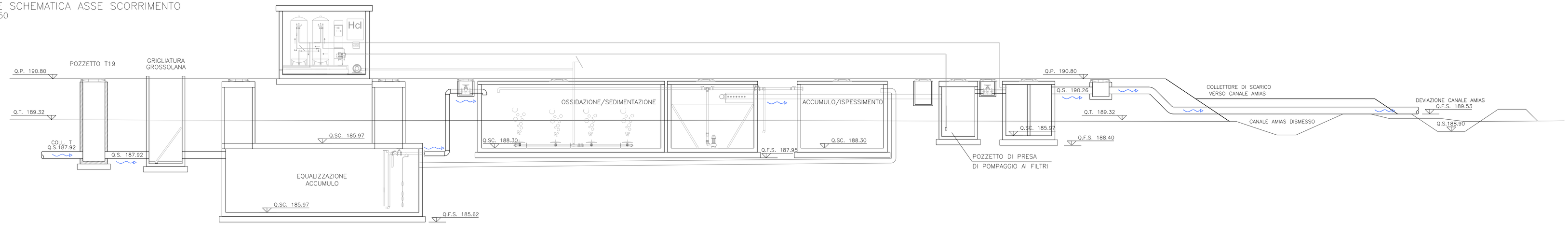

PLANIMETRIA AREA SMALTIMENTO REFLUE
SCALA 1:50

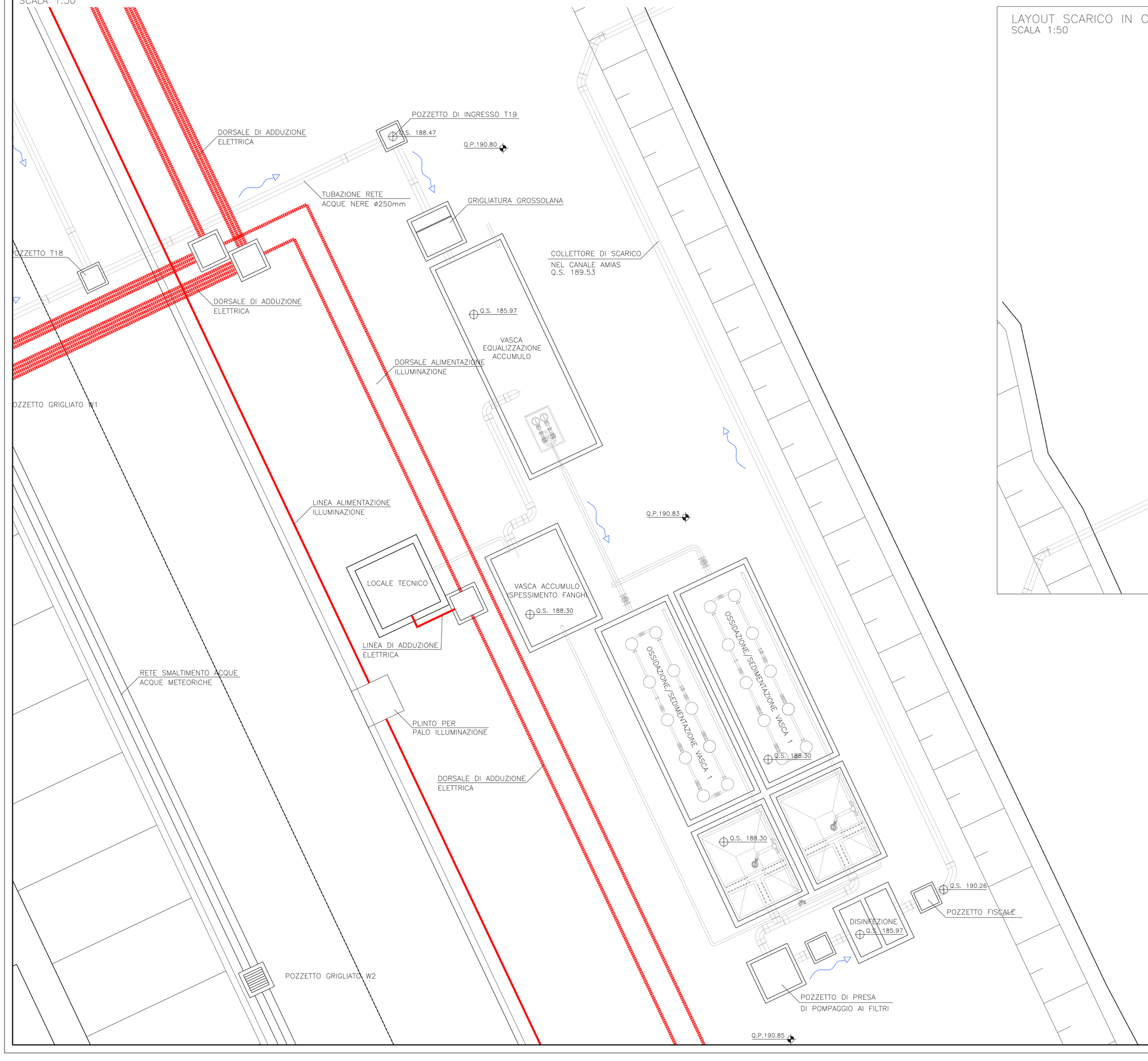

LAYOUT SCARICO IN CANALE AMIAS
SCALA 1:50

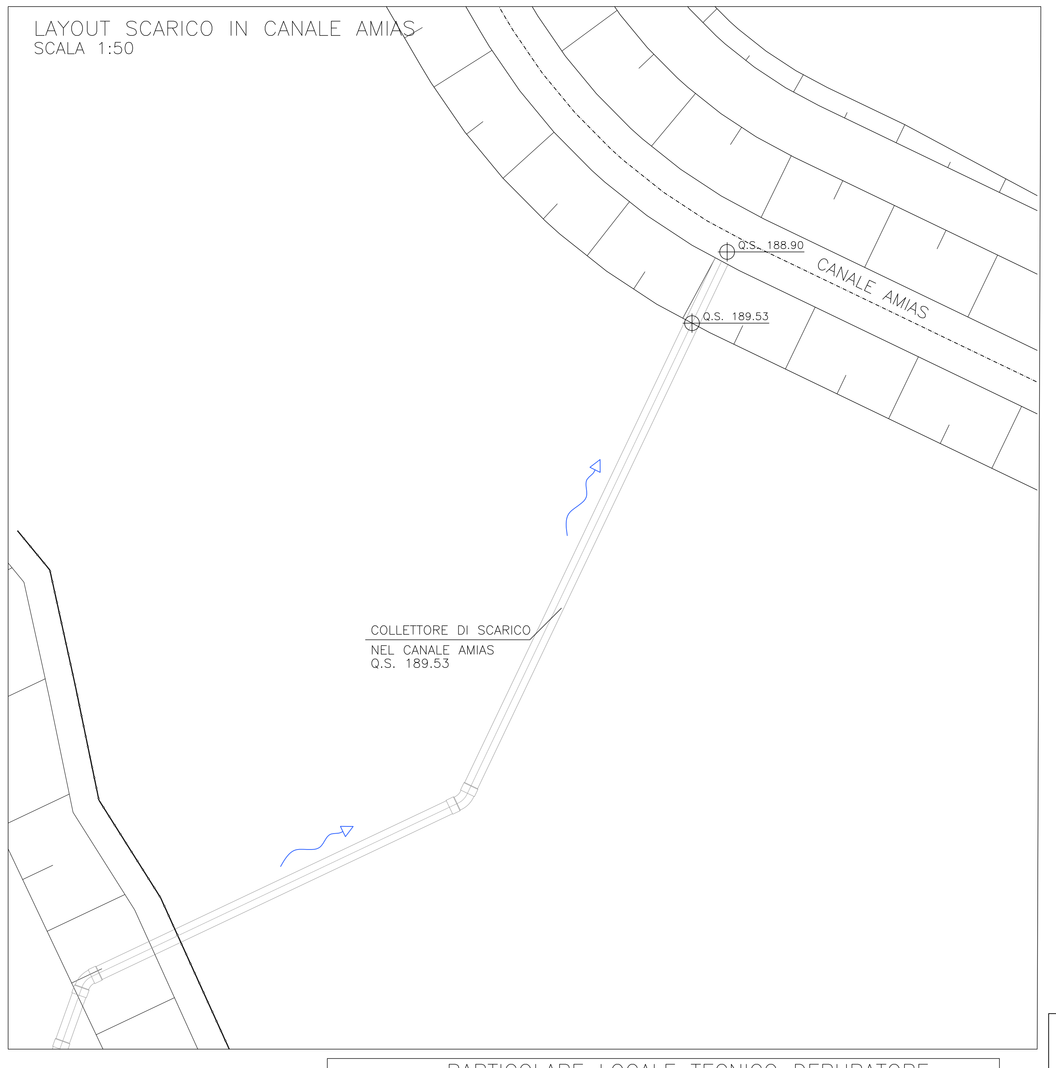

PARTICOLARE LOCALE TECNICO DEPURATORE
SCALA 1:20

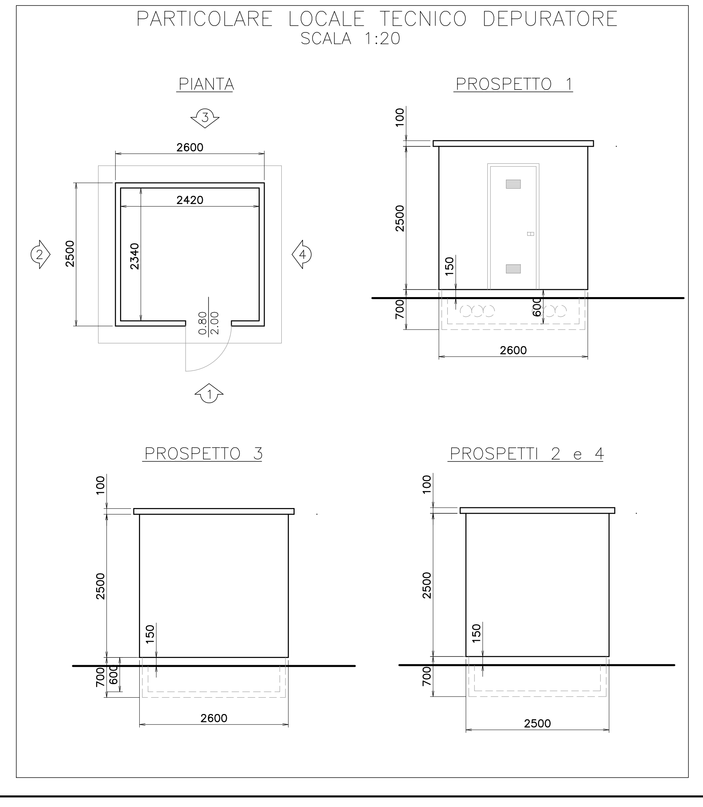

DISTINTA E CARATTERISTICHE COMPONENTI

- N° 1 DEGRASSATORE
  monoblocco in materiale plastico di polietilene, dalle seguenti caratteristiche:
  largh= 2.10 - lungh=4.40 - H=2.34
  completa di:
  - accessori vari
- N° 1 POZZETTO DI GRIGLIATURA GROSSOLANA
  monoblocco in C.A. prefabbricato, dalle seguenti caratteristiche:
  largh= 1.00 - lungh=1.60 - H=1.50
  completa di:
  - accessori vari
- N° 1 VASCA DI EQUALIZZAZIONE/SOLLEVAMENTO
  monoblocco in materiale plastico di polietilene, dalle seguenti caratteristiche:
  largh= 2.10 - lungh=4.65 - H=2.34
  completa di:
  - n° 2 elettropompe di sollevamento sommergibili a girante
  - n° 1 serbatoio di stoccaggio ipoclorito di sodio da 500 1, in polietilene rinforzato compreso di vasca di contenimento
  - accessori vari
- N° 2 VASCHE DI OSSIDAZIONE /SEDIMENTAZIONE
  monoblocco in materiale plastico di polietilene, dalle seguenti caratteristiche:
  largh= 2.10 - lungh=13.40 - H=2.34
  ciascuna completa di:
  - n° 1 soffiante a canale laterale
  - n° 1 pompa idropneumatica di ricircolo/estrazione fanghi
  - accessori vari
- N° 1 VASCHE DI DISINFEZIONE
  monoblocco in materiale plastico di polietilene, dalle seguenti caratteristiche:
  largh= 1.25 - lungh=2.90 - H=1.32
  completa di:
  - n° 1 pompa dosatrice elettromagnetica a membrana di potenza
  - n° 1 serbatoio di stoccaggio ipoclorito di sodio da 500 1, in polietilene rinforzato compreso di vasca di contenimento
  - accessori vari
- N° 1 VASCA ISPESSIMENTO FANGHI
  monoblocco in materiale plastico di polietilene, dalle seguenti caratteristiche:
  largh= 2.10 - lungh=4.40 - H=2.34
  completa di:
  - accessori vari
- N° 1 LOCALE TECNICO
  monoblocco in C.A. prefabbricato, dalle seguenti caratteristiche:
  largh= 2.50 - lungh=2.60 - H=2.50
  completo di:
  - copertura spiovente in C.A. prefabbricato
  - n° 1 porta in alluminio anodizzato di dim. 80x200
  - illuminazione interna locale e prese di corrente
  - n° 1 Q. E. per comando/controllo delle utenze
  - accessori vari

COMMITTENTE:

RFI RETE FERROVIARIA ITALIANA
GRUPPO FERROVIE DELLO STATO ITALIANE

ALTA SORVEGLIANZA:

ITALFERR
GRUPPO FERROVIE DELLO STATO ITALIANE

GENERAL CONTRACTOR:

Consorzio Collegamenti Integrati Veloci

INFRASTRUTTURE FERROVIARIE STRATEGICHE DEFINITE DALLA LEGGE OBIETTIVO N.443/01

TRATTA A.V./A.C. TERZO VALICO DEI GIOVI
PROGETTO ESECUTIVO

CAMPO BASE NOVI LIGURE CBP5
PLANIMETRIA AREA TRATTAMENTO REFLUI
E PARTICOLARI

GENERAL CONTRACTOR	DIRETTORE LAVORI	SCALA:
Consorzio Cociv Ing. E. Pagani		VARIE

COMMESSA	LOTTO	FASE	ENTE	TIPO DOC.	OPERA/DISCIPLINA	PROGR.	REV.
IG51	00	E	CV	AZ	CA1001	011	B

PROGETTAZIONE

Rev.	Descrizione emissione	Redatto	Data	Verificato	Data	Progettista Integratore	Data	IL PROGETTISTA
A00	Prima Emissione	MB SERVICE	04/07/2014	COCIV	04/07/2014	A. Palamba	07/07/2014	Consorzio Cociv Soluzioni Integrate Veloci Dott.Ing. A. Mancarella Ordine Ingegneri Prov. TO n. 6271 R
B00	Revisione Generale	MB Service	27/05/2015	COCIV	27/05/2015	A. Mancarella	29/05/2015	

n. Elab. | Nome File: IG1M0D0AZCA1001A1.MB

CUP: F81H92000000008

Scala di plot: 1: 1