PIANO TERRA

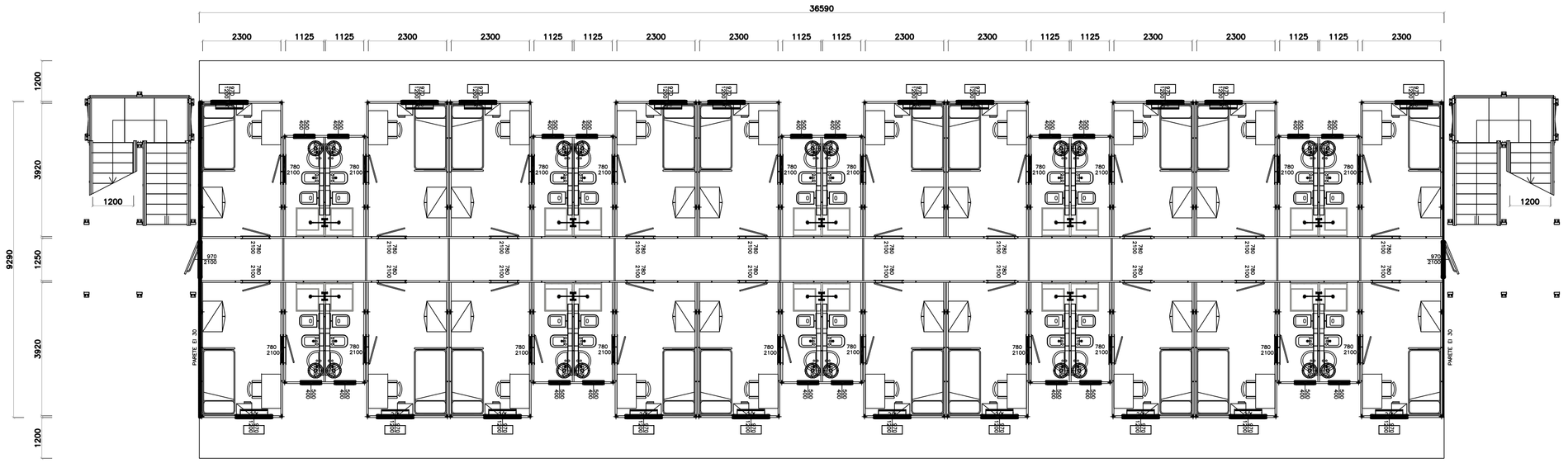


PIANO PRIMO

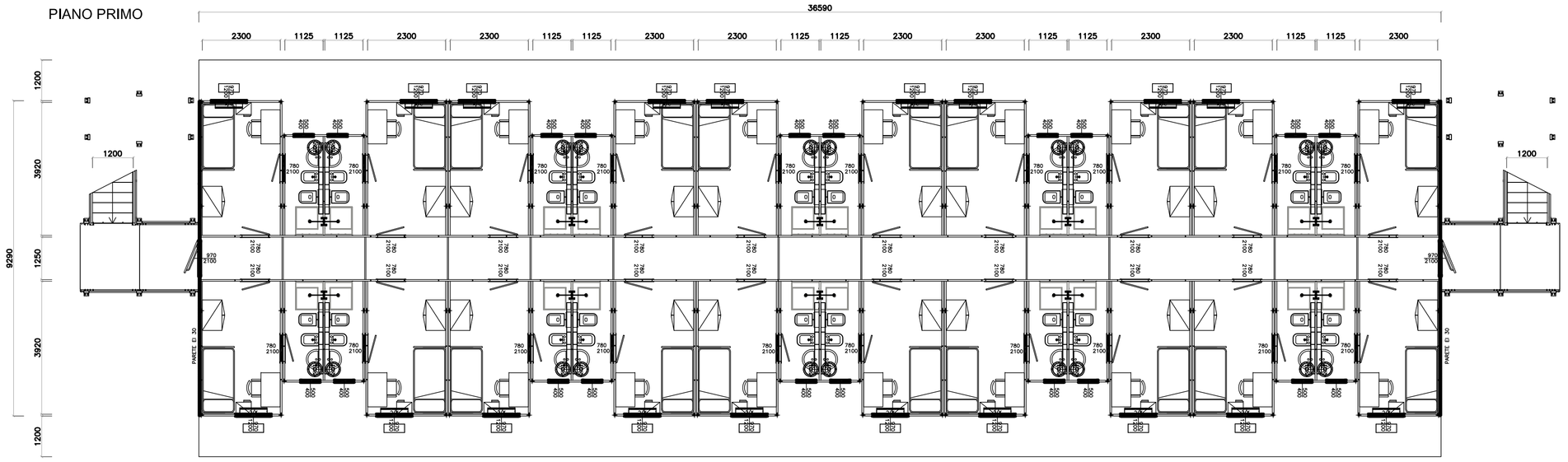


PROSPETTO LATO A

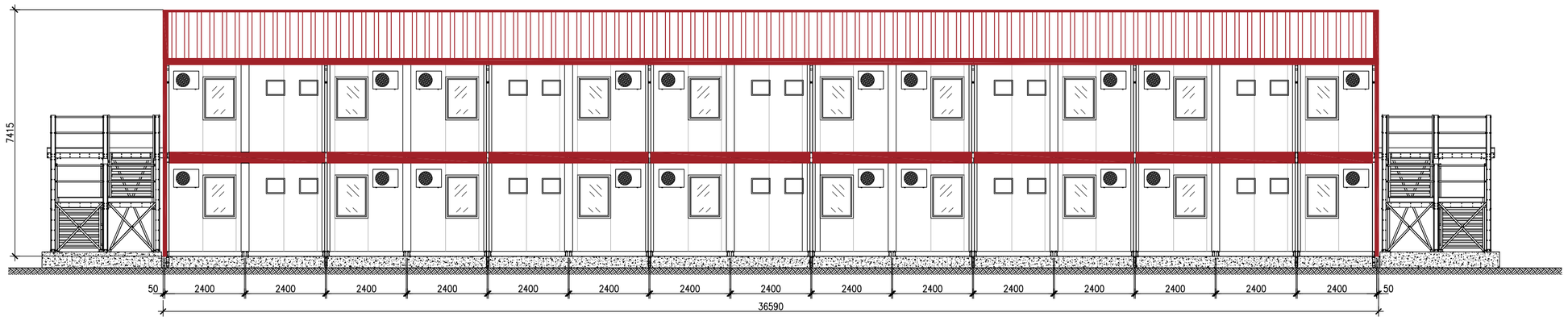


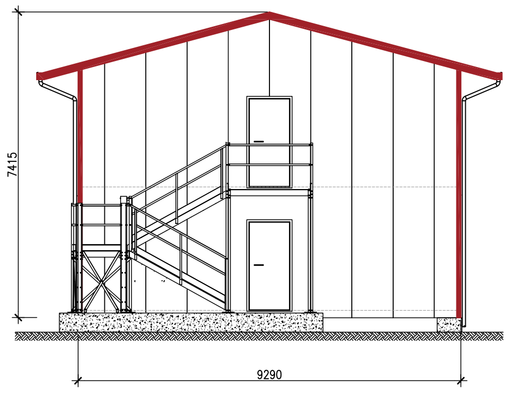


PROSPETTO LATO B

PROSPETTO LATO C

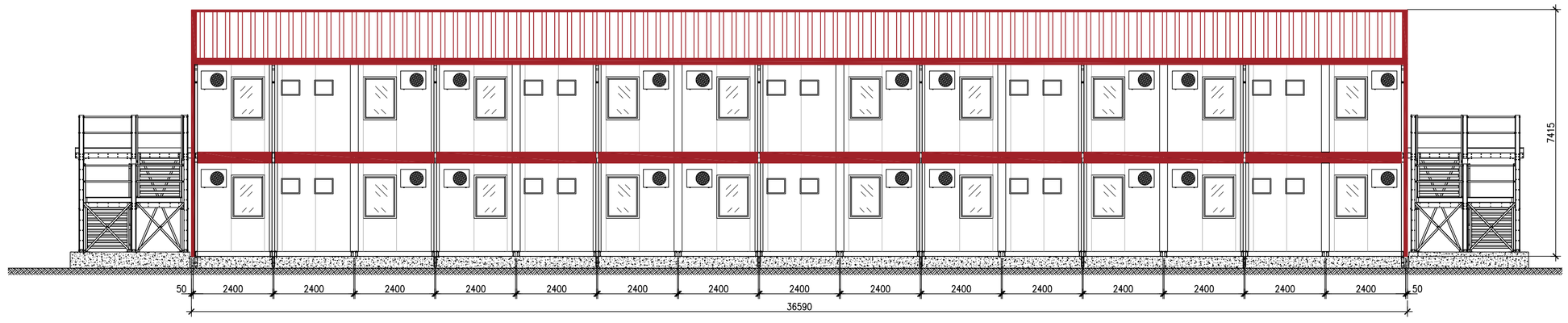


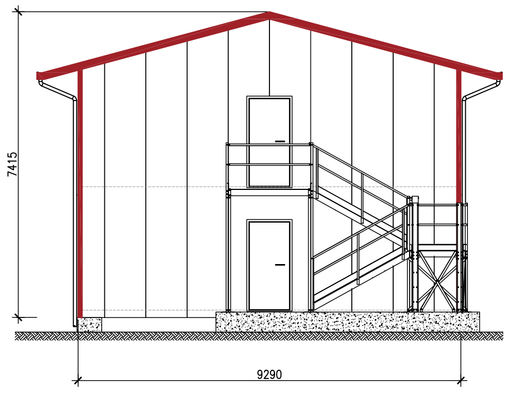


PROSPETTO LATO D

KEYPLAN
scala 1:2000

DORMITORI 40 POSTI

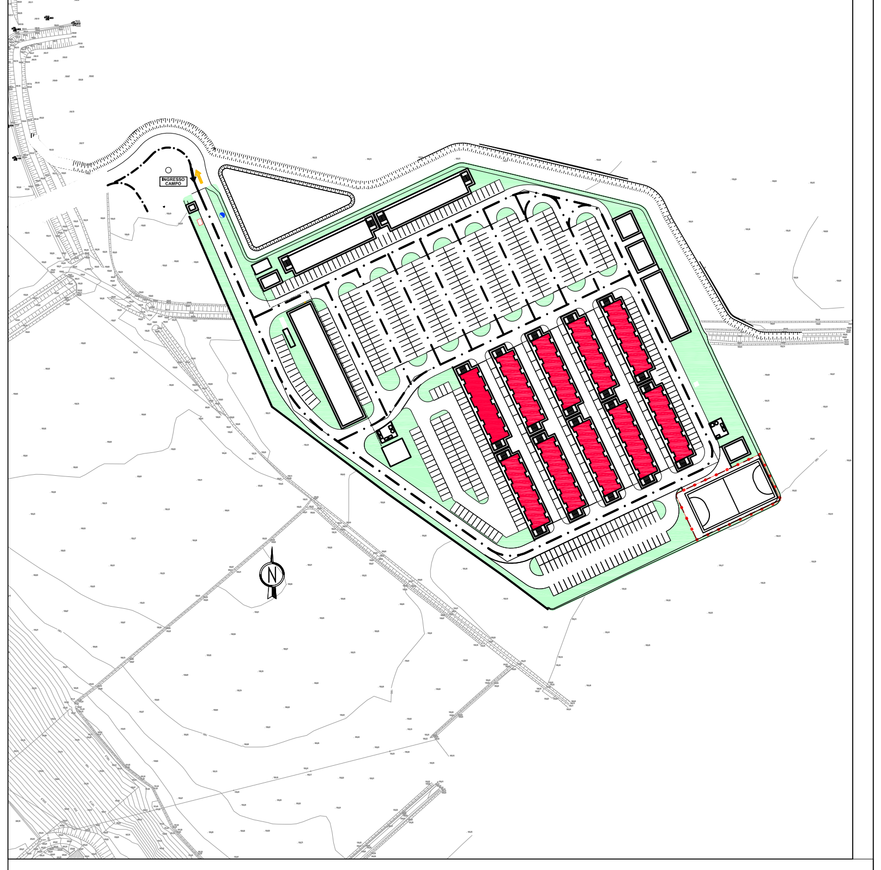

COMMITTENTE:

RFI RETE FERROVIARIA ITALIANA
GRUPPO FERROVIE DELLO STATO ITALIANE

ALTA SORVEGLIANZA:

ITALFERR
GRUPPO FERROVIE DELLO STATO ITALIANE

GENERAL CONTRACTOR:

COCIV
Consorzio Collegamenti Integrati Veloci

INFRASTRUTTURE FERROVIARIE STRATEGICHE DEFINITE DALLA LEGGE OBIETTIVO N.443/01

TRATTA A.V./A.C. TERZO VALICO DEI GIOVI
PROGETTO ESECUTIVO

CBP5 - CAMPO BASE NOVI LIGURE

PREFABBRICATO USO DORMITORIO 40 POSTI

Pianta e prospetti

| GENERAL CONTRACTOR | DIRETTORE LAVORI | SCALA: |
|---|---|---|
| Consorzio Cociv Ing. E. Paganii | | 1:100 |

| COMMESSA | LOTTO | FASE | ENTE | TIPO DOC. | OPERA/DISCIPLINA | PROGR. | REV. |
|---|---|---|---|---|---|---|---|
| IG51 | 00 | E | CV | PA | CA1001 | 001 | B |

PROGETTAZIONE

| Rev. | Descrizione emissione | Redatto | Data | Verificato | Data | Progettista Integratore | Data | IL PROGETTISTA |
|---|---|---|---|---|---|---|---|---|
| A00 | Prima Emissione | MB SERVICE | 29/01/2014 | COCIV | 29/01/2014 | A. Palomba | 31/01/2014 | COCIV Consorzio Collegamenti Integrati Veloci Dott. Ing. Aldo Mancarella Ordine Ingegneri Prov. TO n. 6271 R |
| B00 | Revisione Generale | MB SERVICE | 27/05/2015 | COCIV | 27/05/2015 | A. Mancarella | 29/05/2015 | |

n. Elab.

Nome File: IG51-E-CV-PA-CA1001-001-B00
CUP: F81H92000000008

Scala di plot: 1: 1