PIANTA
Scala 1 : 50

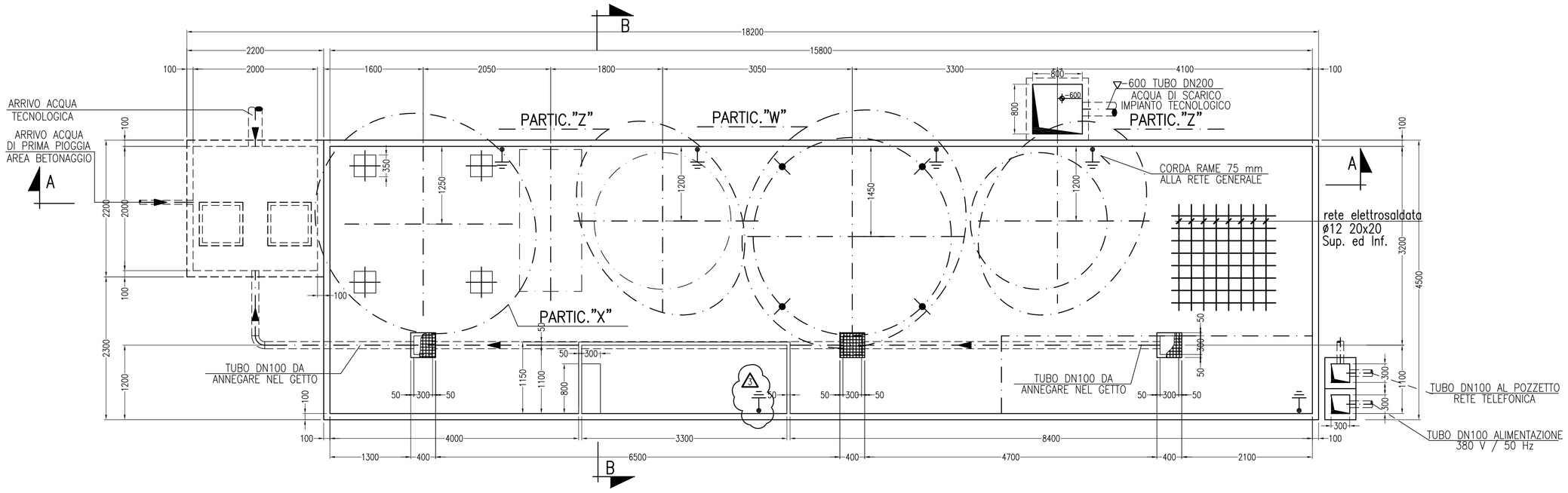

SEZIONE A–A
Scala 1 : 50

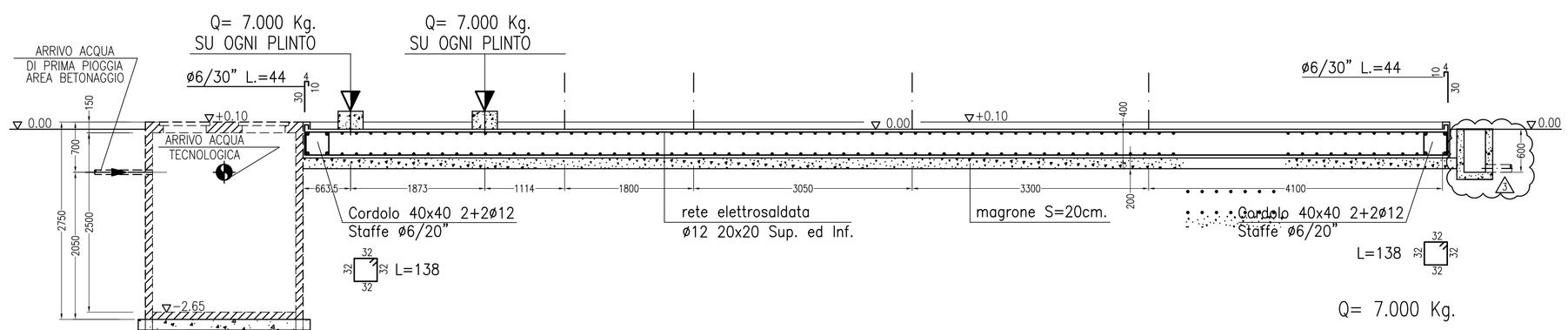

PARTICOLARE "X"
Scala 1 : 50

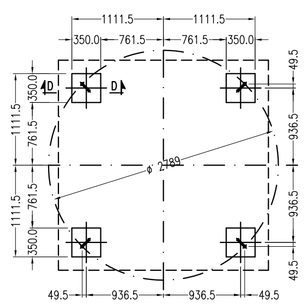

SEZIONE B–B
Scala 1 : 50

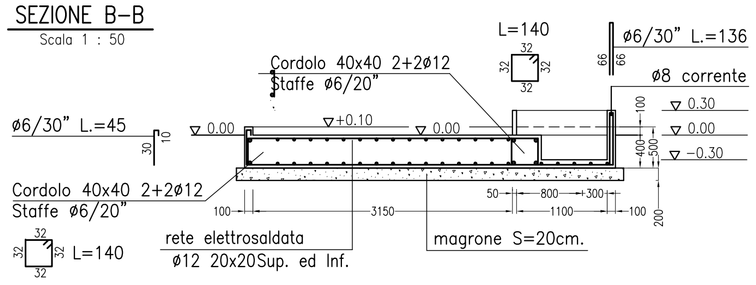

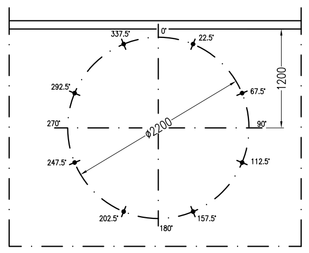

PARTICOLARE "Z"
Scala 1 : 50

– POSIZIONE TASSELLO AD ESPANSIONE PER ANCORAGGIO SERBATOIO NON INTERFERIRE CON FERRI DI ARMATURA

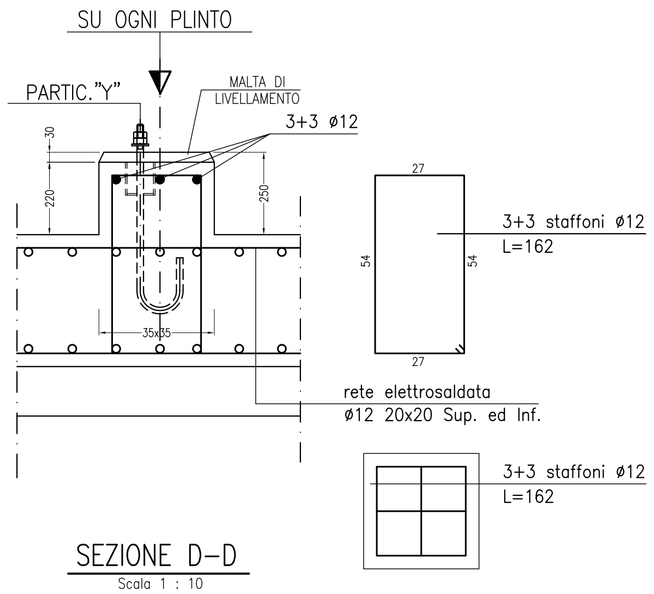

SEZIONE D–D
Scala 1 : 10

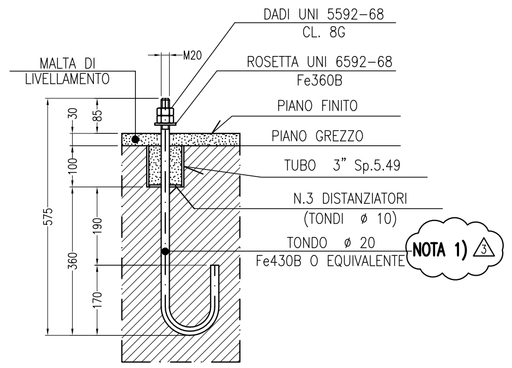

PARTICOLARE "Y"
N. 4 PEZZI

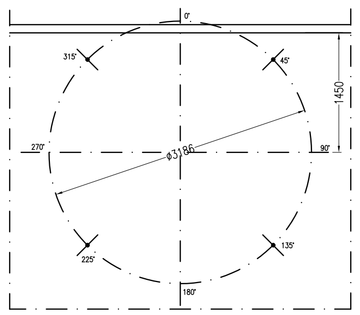

PARTICOLARE "W"
Scala 1 : 50

– POSIZIONE TASSELLO AD ESPANSIONE PER ANCORAGGIO SERBATOIO NON INTERFERIRE CON FERRI DI ARMATURA

NOTE:
- LE TUBAZIONI, DOVRANNO ESSERE PROTETTE ALLE DUE ESTREMITA' MEDIANTE TAPPI ADEGUATI PER IMPEDIRNE L'INTASAMENTO.
- LE QUOTE ALTIMETRICHE SONO ESPRESSE IN METRI AL FINITO
- TUTTE LE QUOTE INERENTI ALLE OPERE CIVILI SONO ESPRESSE IN MM. E SI INTENDONO AD OPERE MURARIE FINITE.
- IL MANUFATTO DEVE ESSERE A PERFETTA TENUTA IDRAULICA
- I FORI PREVISTI PER IL PASSAGGIO TUBAZIONI DOVRANNO ESSERE TAMPONATI CON MALTE ESPANSIVE E A PERFETTA TENUTA IDRAULICA DOPO LA POSA DELLE STESSE

MATERIALI
CLS C30/35
ACCIAIO B450C
MAGRONE C15/20 SPESSORE: 15–20cm
COPRIFERRO MINIMO 3CM
TIRAFONDI: VITE CLASSE 8.8 – DADO 6S
ACCIAIO PER CARPENTERIE: Fe 360
INCIDENZA FERRO: 200 Kg/mc.

NOTE E PRESCRIZIONI
COPRIFERRO STRUTTURE DI FONDAZIONE 5 cm

COPRIFERRO STRUTTURE DI ELEVAZIONE 2 cm

MAGRONE H=20cm
Rck 150

N.B.
VERIFICARE CHE IL PIANO DI POSA DEL MAGRONE POGGI SUL SUBSTRATO GHIAIOSO–SABBIOSO.

COMMITTENTE:

RFI RETE FERROVIARIA ITALIANA
GRUPPO FERROVIE DELLO STATO ITALIANE

ALTA SORVEGLIANZA:

ITALFERR
GRUPPO FERROVIE DELLO STATO ITALIANE

GENERAL CONTRACTOR:

COCIV
Consorzio Collegamenti Integrati Veloci

INFRASTRUTTURE FERROVIARIE STRATEGICHE DEFINITE DALLA LEGGE OBIETTIVO N.443/01

TRATTA A.V./A.C. TERZO VALICO DEI GIOVI
PROGETTO ESECUTIVO

COP1 - CANTIERE OPERATIVO VAL LEMME - SECONDA FASE

IMPIANTO DI TRATTAMENTO ACQUE DI BETONAGGIO
Pianta, sezioni e particolari

GENERAL CONTRACTOR	DIRETTORE LAVORI	SCALA:
Consorzio **Cociv** Ing. E. Pagani		1:50

COMMESSA	LOTTO	FASE	ENTE	TIPO DOC.	OPERA/DISCIPLINA	PROGR.	REV.
IG51	00	E	CV	AB	CA1701	011	B

PROGETTAZIONE

Rev.	Descrizione emissione	Redatto	Data	Verificato	Data	Progettista Integratore	Data	IL PROGETTISTA
A00	Prima Emissione	studiogiachi	26/01/2015	COCIV	26/01/2015	A. Palomba	26/01/2015	Consorzio Collegamenti Integrati Veloci Dott. Ing. Aldo Mancarella Ordine Ingegneri Prov. TO n. 6271 R
B00	Revisione generale	studiogiachi	05/05/2015	COCIV	05/05/2015	A. Mancarella	05/05/2015	

n. Elab. | Nome File: IG1A0E0V0BGA0100001B | CUP: F81H92000000008

Scala di plot: 1: