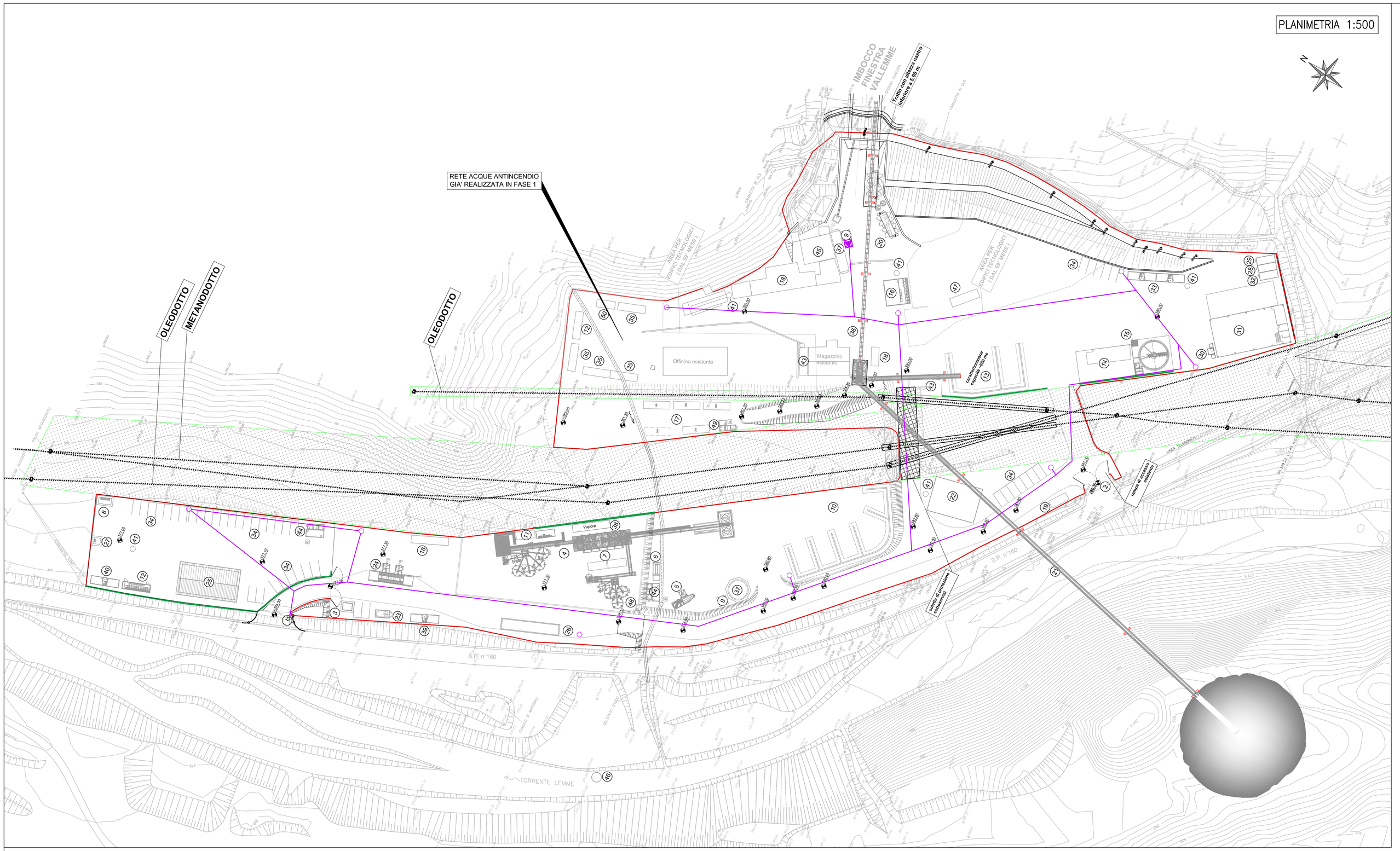

LEGENDA PREFABBRICATI

1	Ingresso principale	26	Pesa a ponte
2	Ingresso secondario	27	Deposito bombole acetilene
3	Guardiania	28	Deposito olii usati
4	Impianto di betonaggio con nastro caricatore	29	Deposito olii nuovi
5	Impianto lavaggio autobetoniere	30	Impianto trattamento acque di officina
6	Trattamento acque impianto di betonaggio	31	Officina
7	Serbatoi additivo	32	Box attrezzature
8	Deposito bombole ossigeno	33	Box uffici di cantiere
9	Gruppo pompe per acque industriali e antincendio	34	Parcheggi
10	Piazzale carico/scarico inerti	35	Uffici
11	Box provini materiali	36	Nastro smarino in uscita dalla galleria
12	Servizi igienici	37	Serbatoi acqua industriale e antincendio
13	Nastro per cumulo caratterizzazione	38	Impianto riscaldamento inerti
14	Filtropressa	39	Box ufficio operativo impianto di betonaggio
15	Impianto di trattamento acque di galleria	40	Box ufficio operativo settore elettrico
16	Spogliatoi e docce	41	Fossa imhoff
17	Gruppi elettrogeni di emergenza e cabina elettrica di elevazione	42	Tank gasolio in vasca di contenimento 9000 lt
18	Cabina di trasformazione	43	Vasca acqua di 1° pioggia esistente (1°fase)
19	Cabina punto consegna ENEL	44	Vasca acqua di 1° pioggia - zona lato S.P. n.160
20	Compressori	45	Vasca affinamento acque di galleria ed industriali
21	Nastro smarino per deposito DP04	46	Opera di presa su T. Lemme
22	Laboratorio	47	Vasca acqua di 1° pioggia esistente (1°fase)
23	Distributore carburante	48	Vasca di raccolta acqua meteorica area betonaggio sollevamento a trattamento
24	Lavaruote	49	Vasca acqua di 1° pioggia - zona gruppi elettrogeni
25	Magazzino	50	Laboratorio e topografia

FASCIA DI RISPETTO METANODOTTI/OLEODOTTI

SEZIONE TIPO SU STRADA BITUMATA 1:10

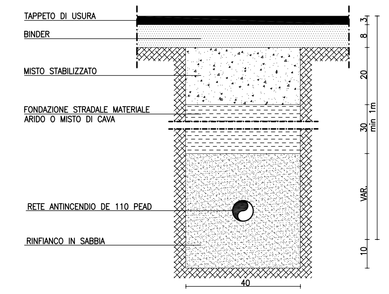

SEZIONE TIPO SU SUPERFICIE CEMENTATA 1:10

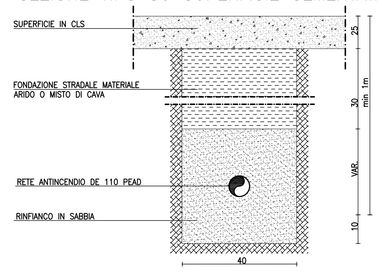

LEGENDA

- ALIMENTAZIONE DA GRUPPO ANTINCENDIO PEAD DE 110 PN16
- IDRANTE A COLONNA UNI 70
- ATTACCO VVF
- IMPIANTO DI PRESSURIZZAZIONE E ATTACCO AUTOPOMPA VVF

CENTRALE DI RILANCIO ANTINCENDIO

PIANTA 1:50

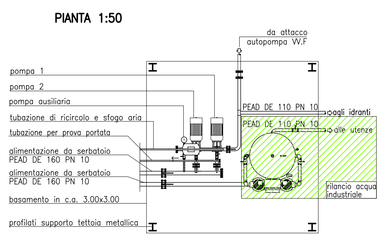

VISTA FRONTALE 1:50

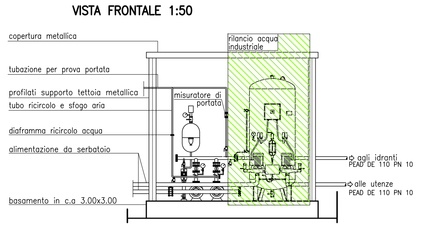

CARATTERISTICHE TECNICHE GRUPPO DI PRESSURIZZAZIONE ANTINCENDIO

2 ELETTROPOMPE PRINCIPALI DI POTENZA 4+4 HP, DI PORTATA Q=240 l/min E PREVALENZA H=43 m
1 ELETTROPOMPA PILOTA DI POTENZA 0.75 HP

IDRANTE A COLONNA SOPRASUOLO

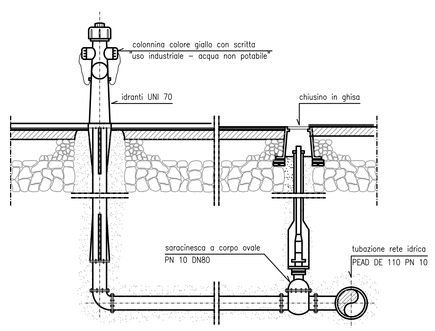

1	Tubazione principale
2	Te flangiato in ghisa
3	Giunzione flangia bicchiere
4	Saracinesca
5	Valvola di ritegno
6	Asta di manovra con tubo riparatore
7	Idrante
8	Chiusino ø 15
9	Chiusino ovale per idrante sotto suolo
10	Curva a flangia con piede

IDRANTE TIPO SOTTOSUOLO

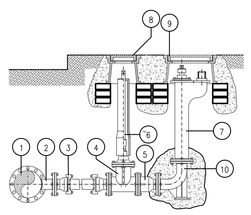

STAZIONE DI PRESSURIZZAZIONE ANTINCENDIO: SCHEMA IDRAULICO

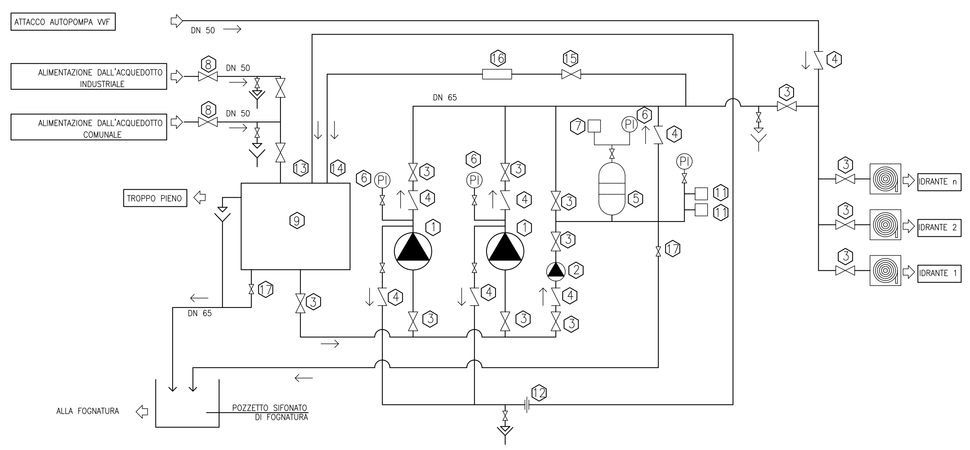

LEGENDA

1 POMPA PRINCIPALE	10 MANOMETRO A GLICERINA
2 POMPA PILOTA	11 PRESSOSTATO DI AVVIAMENTO
3 VALVOLA DI INTERCETTAZIONE	12 DIAFRAMMA RICIRCOLO ACQUA
4 VALVOLA DI RITEGNO	13 RICIRCOLO E SFOGO D'ARIA
5 PRESSURIZZATORE	14 TUBAZIONE PROVA PORTATA
6 MANOMETRO	15 VALVOLA PROVA POMPA
7 PRESSOSTATO	16 MISURATORE DI PORTATA
8 VALVOLA DI INTERCETTAZIONE	17 VALVOLA DI SCARICO
9 SERBATOIO LT. 18000	

Attacco Motopompa – 2" 1/2

Gruppo attacco motopompa di mandata UNI 10779 PN 12

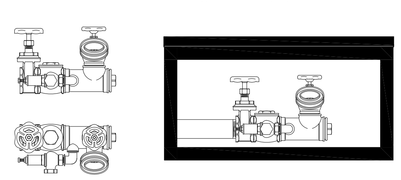

COMMITTENTE:

RFI RETE FERROVIARIA ITALIANA
GRUPPO FERROVIE DELLO STATO ITALIANE

ALTA SORVEGLIANZA:

ITALFERR
GRUPPO FERROVIE DELLO STATO ITALIANE

GENERAL CONTRACTOR:

COCIV
Consorzio Cidegamenti Integrati Valloci

INFRASTRUTTURE FERROVIARIE STRATEGICHE DEFINITE DALLA LEGGE OBIETTIVO N.443/01

TRATTA A.V./A.C. TERZO VALICO DEI GIOVI
PROGETTO ESECUTIVO

COP1 - CANTIERE OPERATIVO VAL LEMME - SECONDA FASE

PLANIMETRIA SOTTOSERVIZI
Rete antincendio e particolari costruttivi

GENERAL CONTRACTOR	DIRETTORE LAVORI	SCALA:
Consorzio Cociv Ing. E. Pagani		1 : 500

COMMESSA	LOTTO	FASE	ENTE	TIPO DOC.	OPERA/DISCIPLINA	PROGR.	REV.
IG51	00	E	CV	AZ	CA1701	009	B

PROGETTAZIONE

Rev.	Descrizione emissione	Redatto	Data	Verificato	Data	Progettista Integratore	Data	IL PROGETTISTA
A00	Prima Emissione	studiogiachi	26/01/2015	COCIV	26/01/2015	A. Palomba	26/01/2015	Dott. Ing. Aldo Mazzella Ordine Ingegneri Prov. TO n. 6271 R
B00	Revisione generale	studiogiachi	05/05/2015	COCIV	05/05/2015	A. Mangrella	05/05/2015	

n. Elab.

Nome File: IG51-00-E-CV-AZ-CA17-01-009-B00
CUP: F81H92000000008

Scala di plot: 1: