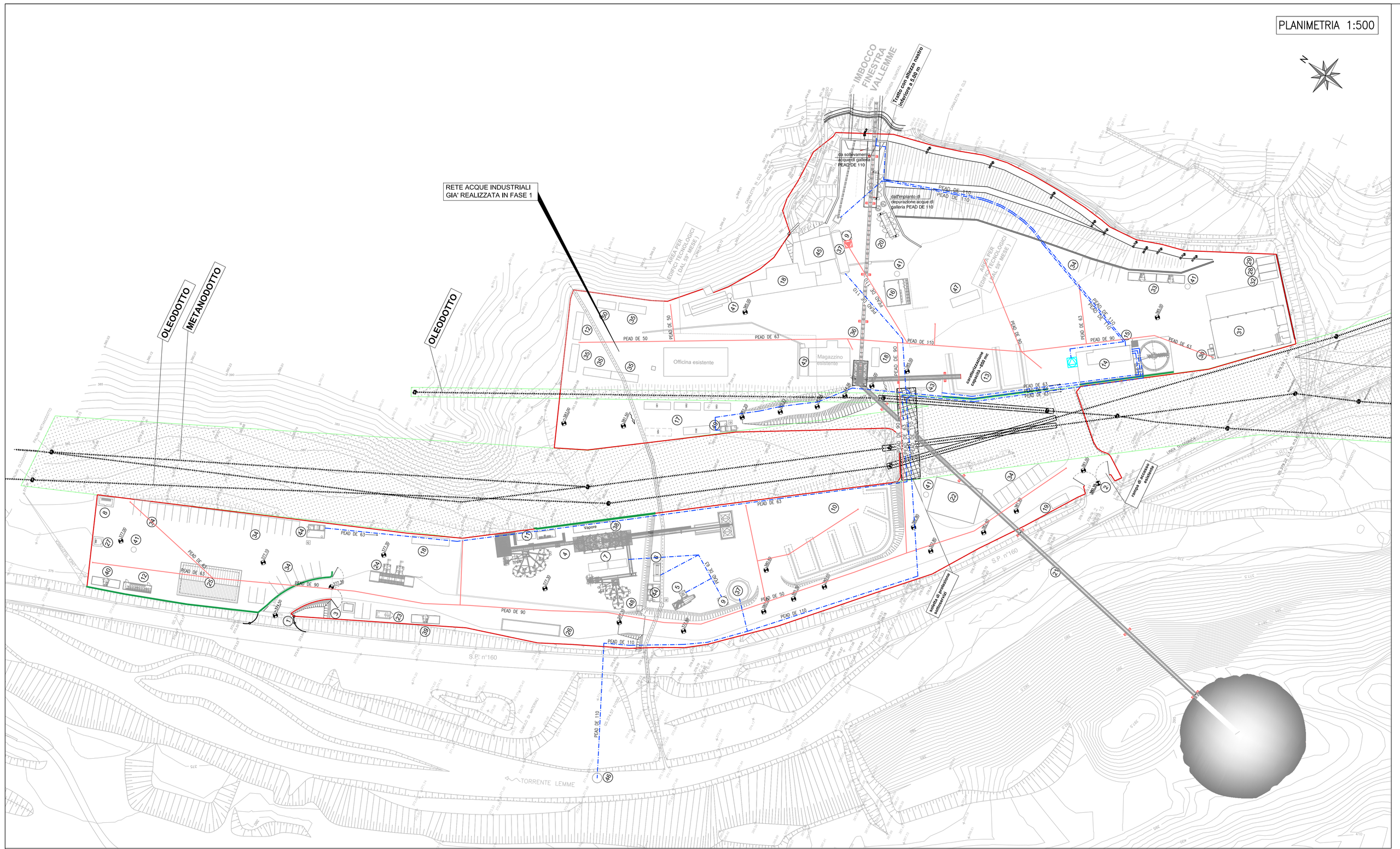

LEGENDA PREFABBRICATI

1	Ingresso principale	26	Pesa a ponte
2	Ingresso secondario	27	Deposito bombole acetilene
3	Guardiania	28	Deposito olii usati
4	Impianto di betonaggio con nastro caricatore	29	Deposito olii nuovi
5	Impianto lavaggio autobetoniere	30	Impianto trattamento acque di officina
6	Trattamento acque impianto di betonaggio	31	Officina
7	Serbatoi additivo	32	Box attrezzature
8	Deposito bombole ossigeno	33	Box uffici di cantiere
9	Gruppo pompe per acque industriali e antincendio	34	Parcheggi
10	Piazzale carico/scarico inerti	35	Uffici
11	Box provini materiali	36	Nastro smarino in uscita dalla galleria
12	Servizi igienici	37	Serbatoi acqua industriale e antincendio
13	Nastro per cumulo caratterizzazione	38	Impianto riscaldamento inerti
14	Filtropressa	39	Box ufficio operativo Impianto di betonaggio
15	Impianto di trattamento acque di galleria	40	Box ufficio operativo settore elettrico
16	Spogliatoi e docce	41	Fossa Imhoff
17	Gruppi elettrogeni di emergenza e cabina elettrica di elevazione	42	Tank gasolio In vasca di contenimento 9000 lt
18	Cabina di trasformazione	43	Vasca acqua di 1° pioggia esistente (1°fase)
19	Cabina punto consegna ENEL	44	Vasca acqua di 1° pioggia - zona lato S.P. n.160
20	Compressori	45	Vasca affinamento acque di galleria ed industriali
21	Nastro smarino per deposito DP04	46	Opera di presa su T. Lemme
22	Laboratorio	47	Vasca acqua di 1° pioggia esistente (1°fase)
23	Distributore carburante	48	Vasca di raccolta acqua meteorica area betonaggio sollevamento a trattamento
24	Lavaruote	49	Vasca acqua di 1° pioggia - zona gruppi elettrogeni
25	Magazzino	50	Laboratorio e topografia

FASCIA DI RISPETTO METANODOTTI/OLEODOTTI

SEZIONE TIPO SU SUPERFICIE CEMENTATA 1:10

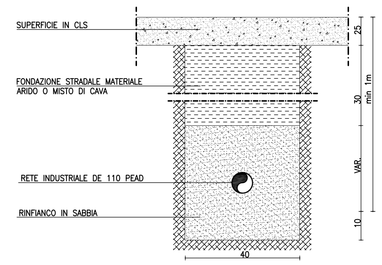

SEZIONE TIPO SU STRADA BITUMATA 1:10

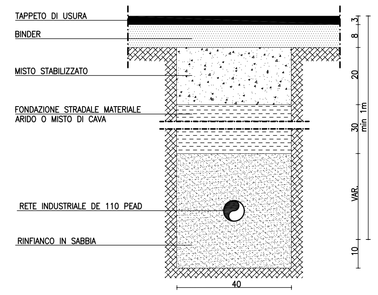

LEGENDA

- RETE INDUSTRIALE PRINCIPALE PEAD PN10 (DISTRIBUZIONE)
- ACQUE DI 1° PIOGGIA/EMUNTE DA T. LEMME
- ALIMENTAZIONE DI UTENZA – (IDRANTI)
- STAZIONE DI ACCUMULO E SOLLEVAMENTO
- POZZETTO FISCALE
- POZZETTO DI ISPEZIONE

IDRANTE A COLONNA SOPRASUOLO

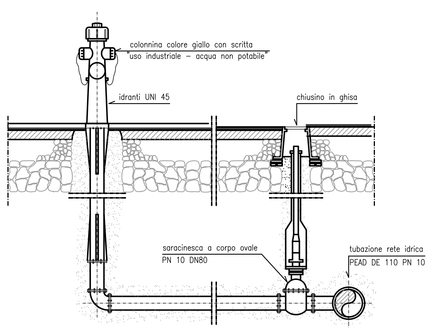

PARTICOLARE POZZETTO CON VALVOLA DI SEZIONAMENTO SEZIONI 1:20

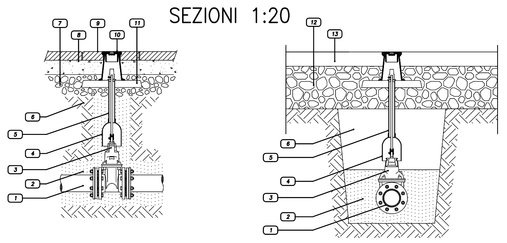

PIANTA 1:20

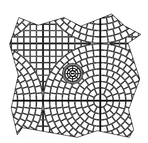

LEGENDA	
1	Condotta idrica
2	Sabbia vagliata
3	Saracinesca a cuneo gommato
4	Tubo riparatore fi 40 con campana in PVC
5	Asta di manovra
6	Rinterro con materiali provenienti dagli scavi
7	Massicciata marciapiede
8	Battuto di sottofondo
9	Pavimentazione marciapiede
10	Chiusino in Ghisa – fi 90 x h 200
11	Piastra in calcestruzzo 40x10 cm
12	Massicciata stradale
13	Binder

IDRANTE TIPO SOTTOSUOLO

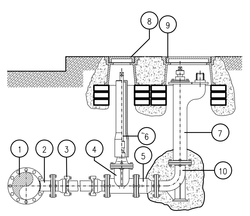

1	Tubazione principale
2	Te flangiato in ghisa
3	Giunzione flangia bicchiere
4	Saracinesca
5	Valvola di ritegno
6	Asta di manovra con tubo riparatore
7	Idrante
8	Chiusino ø 15
9	Chiusino ovale per idrante sotto suolo
10	Curva a flangia con piede

CENTRALE DI RILANCIO ACQUA INDUSTRIALE

PIANTA 1:50

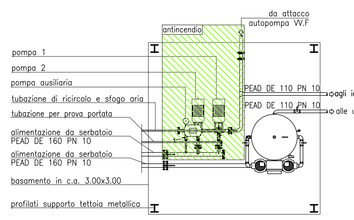

VISTA FRONTALE 1:50

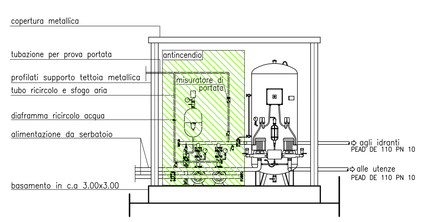

PARTICOLARE OPERA DI PRESA SU TORRENTE LEMME

NOTA: L'AVVIO DELLE POMPE OPERA DI PRESA E' ASSERVITO AI LIVELLI PREIMPOSTATI DEI SERBATOI DI ACCUMULO BETONAGGIO E PIAZZALE A QUOTA 385.00 m.s.m.

PIANTA

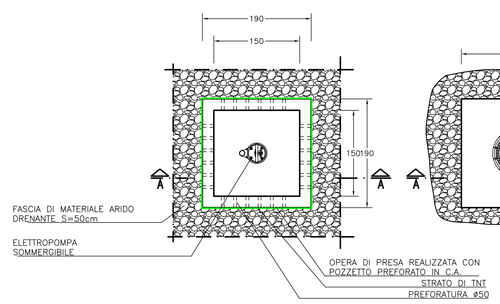

PIANTA COPERTURA

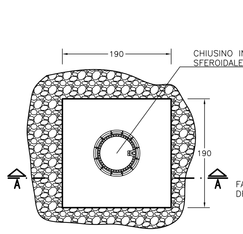

SEZIONE A–A

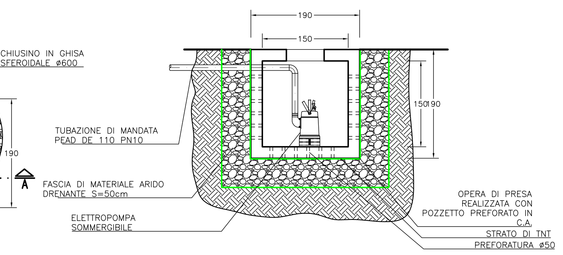

PARTICOLARE POMPA SOMMERGIBILE

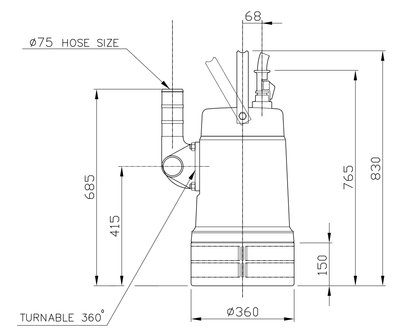

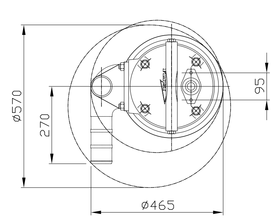

COMMITTENTE:

RFI RETE FERROVIARIA ITALIANA
GRUPPO FERROVIE DELLO STATO ITALIANE

ALTA SORVEGLIANZA:

ITALFERR
GRUPPO FERROVIE DELLO STATO ITALIANE

GENERAL CONTRACTOR:

Consorzio Collegamenti Integrati Veloci

INFRASTRUTTURE FERROVIARIE STRATEGICHE DEFINITE DALLA LEGGE OBIETTIVO N.443/01

TRATTA A.V./A.C. TERZO VALICO DEI GIOVI
PROGETTO ESECUTIVO

COP1 - CANTIERE OPERATIVO VAL LEMME - SECONDA FASE

PLANIMETRIA SOTTOSERVIZI
Rete acque industriali e particolari costruttivi

GENERAL CONTRACTOR	DIRETTORE LAVORI	SCALA:
Consorzio Cociv Ing. E. Pagani		1 : 500

COMMESSA	LOTTO	FASE	ENTE	TIPO DOC.	OPERA/DISCIPLINA	PROGR.	REV.
IG51	00	E	CV	AZ	CA1701	010	B

PROGETTAZIONE

Rev.	Descrizione emissione	Redatto	Data	Verificato	Data	Progettista Integratore	Data	IL PROGETTISTA
A00	Prima Emissione	studiogiachi	26/01/2015	studiogiachi	26/01/2015	A. Palomba	26/01/2015	Consorzio Cociv Via Ivrea, 70 - Torino Dott.Ing. Aldo Giacomello Ordine Ingegneri Prov. TO n. 6271 R
B00	Revisione generale	studiogiachi	05/05/2015	COCIV	05/05/2015	A. Manzanella	05/05/2015	

n. Elab.

Nome File: 9051-00-E-CV-AZ-CA17-01-010-B00

CUP: F81H92000000008

Scala di plot: 1;