PIANTA FONDAZIONI PREFABBRICATO USO LABORATORIO GEOTECNICA

– SCALA 1:100 –

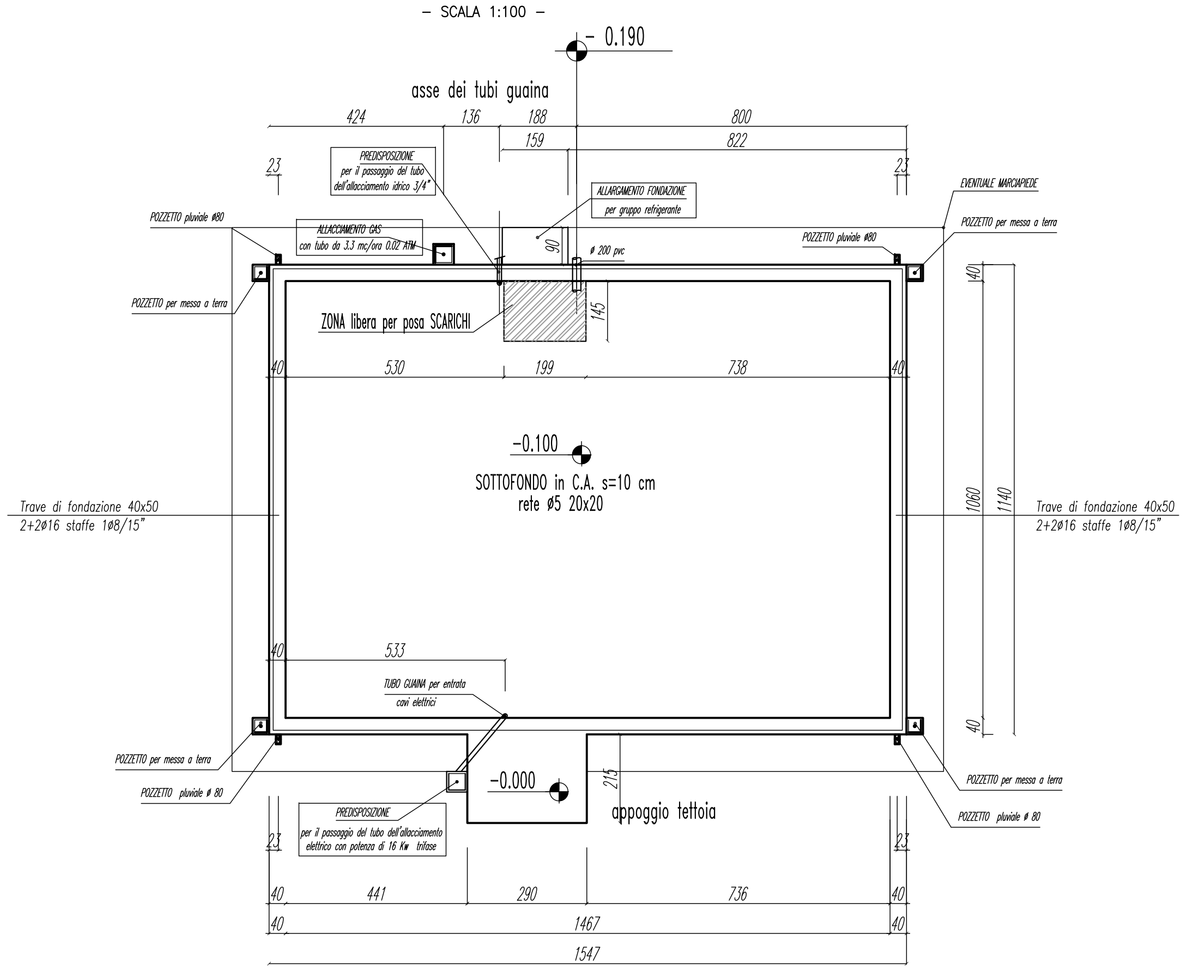

INGRESSO/USCITA TUBAZIONI DI SERVIZIO

PART. B SCALA 1:20

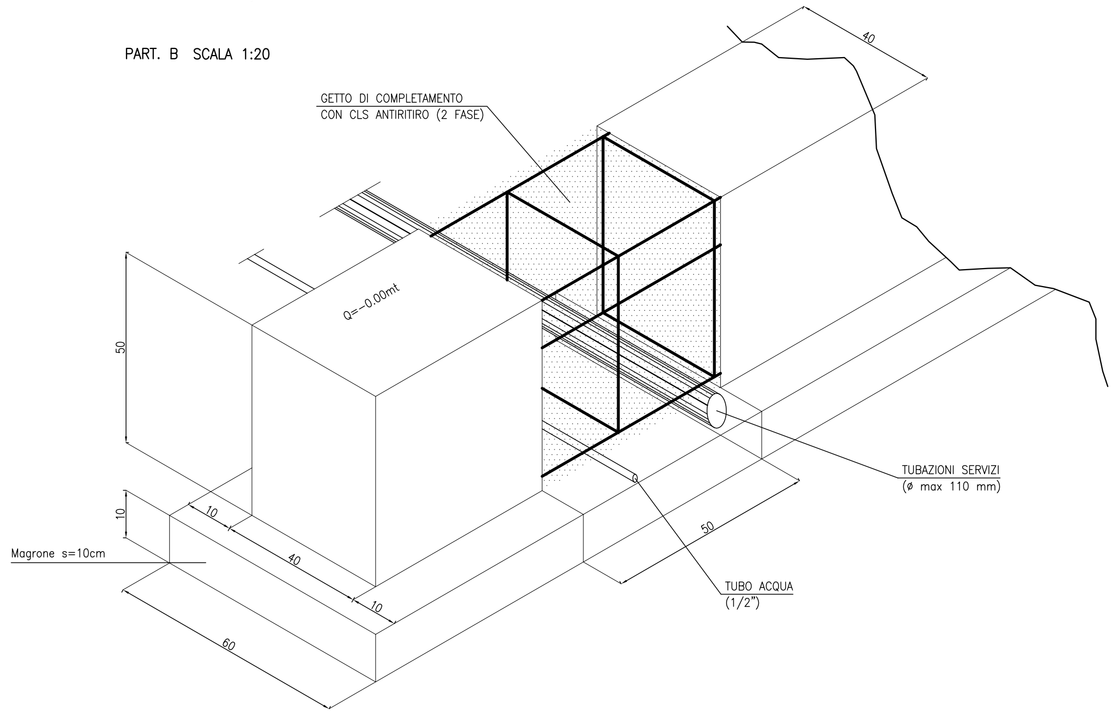

MATERIALI
CLS C30/35
ACCIAIO B450C
MAGRONE C15/20 SPESSORE: 15–20cm
COPRIFERRO MINIMO 3CM
TIRAFONDI: VITE CLASSE 8.8 – DADO 6S
ACCIAIO PER CARPENTERIE: Fe 360
INCIDENZA FERRO: 150 Kg/mc.

N.B.:

sovrapposizioni rete elettrosaldata min. 40 cm
sovrapposizione minima ferri 40 diametri
copriferro minimo 4cm.

SOLUZIONE CON PAVIMENTO RIVESTITO IN MONOCOTTURA POSATA CON COLLANTE

1 FASE GETTO CORDOLO PERIMETRALE + RIEMPIMENTO + SOTTOFONDO ARMATO

– Scala 1:20 –

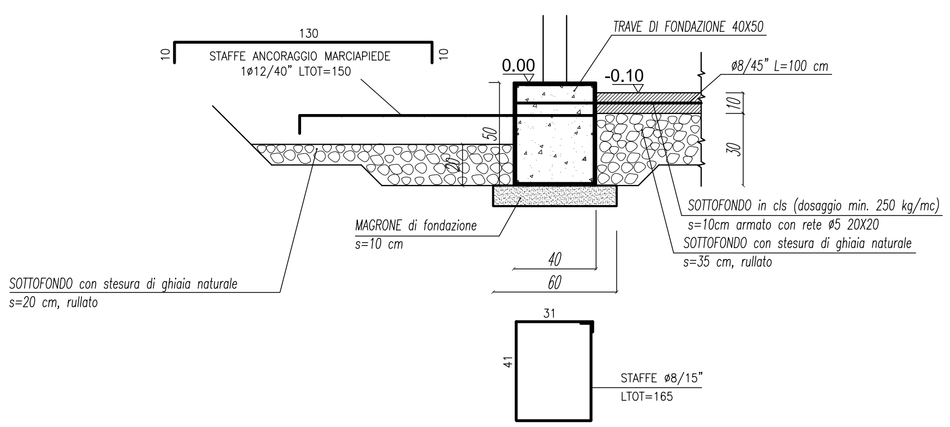

2 FASE POSA ISOLANTE, MASSETTO, PAVIMENTO E MARCIAPIEDE

– Scala 1:20 –

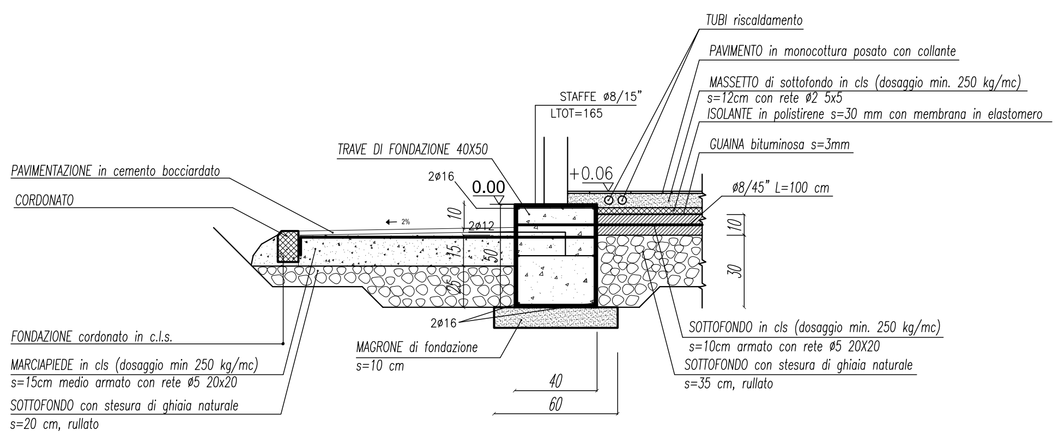

COMMITTENTE:

RFI RETE FERROVIARIA ITALIANA
GRUPPO FERROVIE DELLO STATO ITALIANE

ALTA SORVEGLIANZA:

ITALFERR
GRUPPO FERROVIE DELLO STATO ITALIANE

GENERAL CONTRACTOR:

COCIV
Consorzio Collegamenti Integrati Veloci

INFRASTRUTTURE FERROVIARIE STRATEGICHE DEFINITE DALLA LEGGE OBIETTIVO N.443/01

TRATTA A.V./A.C. TERZO VALICO DEI GIOVI
PROGETTO ESECUTIVO

COP1 - CANTIERE OPERATIVO VAL LEMME - SECONDA FASE
PREFABBRICATO USO LABORATORIO

Carpenteria ed armatura fondazioni

GENERAL CONTRACTOR	DIRETTORE LAVORI	SCALA:
Consorzio **Cociv** Ing. E. Pagani		VARIE

COMMESSA	LOTTO	FASE	ENTE	TIPO DOC.	OPERA/DISCIPLINA	PROGR.	REV.
IG51	00	E	CV	BZ	CA1701	006	B

PROGETTAZIONE

Rev.	Descrizione emissione	Redatto	Data	Verificato	Data	Progettista Integratore	Data	IL PROGETTISTA
A00	Prima Emissione	studiogiachi	26/01/2015	COCIV	26/01/2015	A. Palomba	26/01/2015	COCIV Consorzio Collegamenti Integrati Veloci Dott. Ing. Aldo Mancarella Ordine Ingegneri Prov. TO n. 6271 R
B00	Revisione generale	studiogiachi	05/05/2015	COCIV	05/05/2015	A. Mancarella	05/05/2015	

n. Elab.

Nome File: IG51-00-E-CV-BZ-CA17-01-006-B00

CUP: F81H92000000008

Scala di plot: 1: