POZZETTO DI ISPEZIONE 1:20

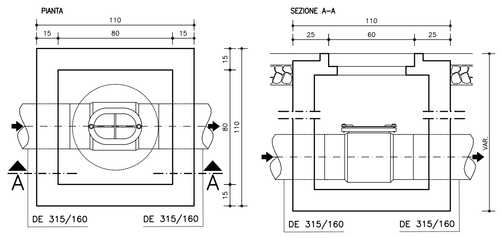

VASCA IMHOFF A TENUTA

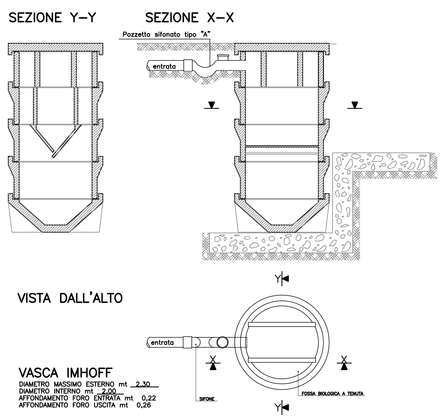

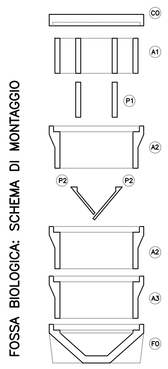

SERVIZIO PERSONE N.	20
ALTEZZA TOTALE (mt)	250
VOLUME	9000

ELEMENTI DI COMPOSIZIONE		
SIGLA	DENOMINAZIONE	ELEMENTI
FO	FONDO	1
A3	ANELLO DI PROLUNGA CAMERA FANGHI	2
A2	ANELLO SEPARATORE	3
P2	LASTRA OBLIQUA CORTA	1
P3	" " LUNGA	1
A2	ANELLO PROLUNGA SEDIMENTAZIONE	1
P1	LASTRE VERTICALI	2
A1	ANELLO CON SIFONI	1
CO	COPERCHIO	1
NUMERO TOTALE ELEMENTI		13

POZZETTO SIFONATO tipo "X" 1:20

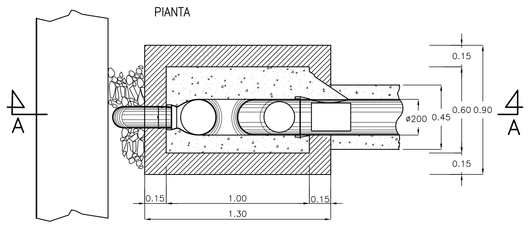

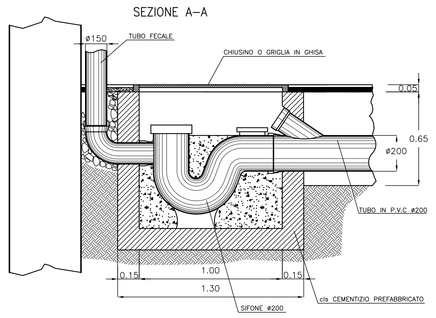

SEZIONE TIPO SU STRADA BIANCA 1:10

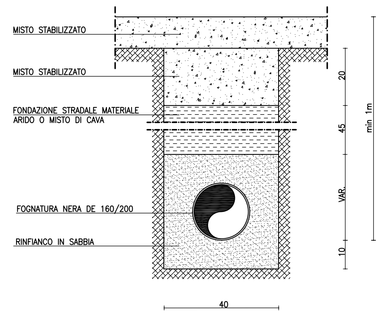

SEZIONE TIPO SU SUPERFICIE CEMENTATA 1:10

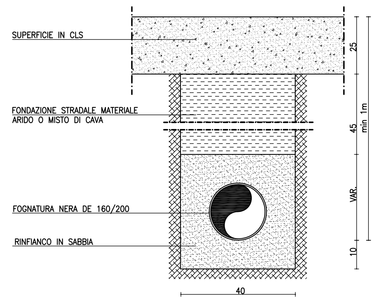

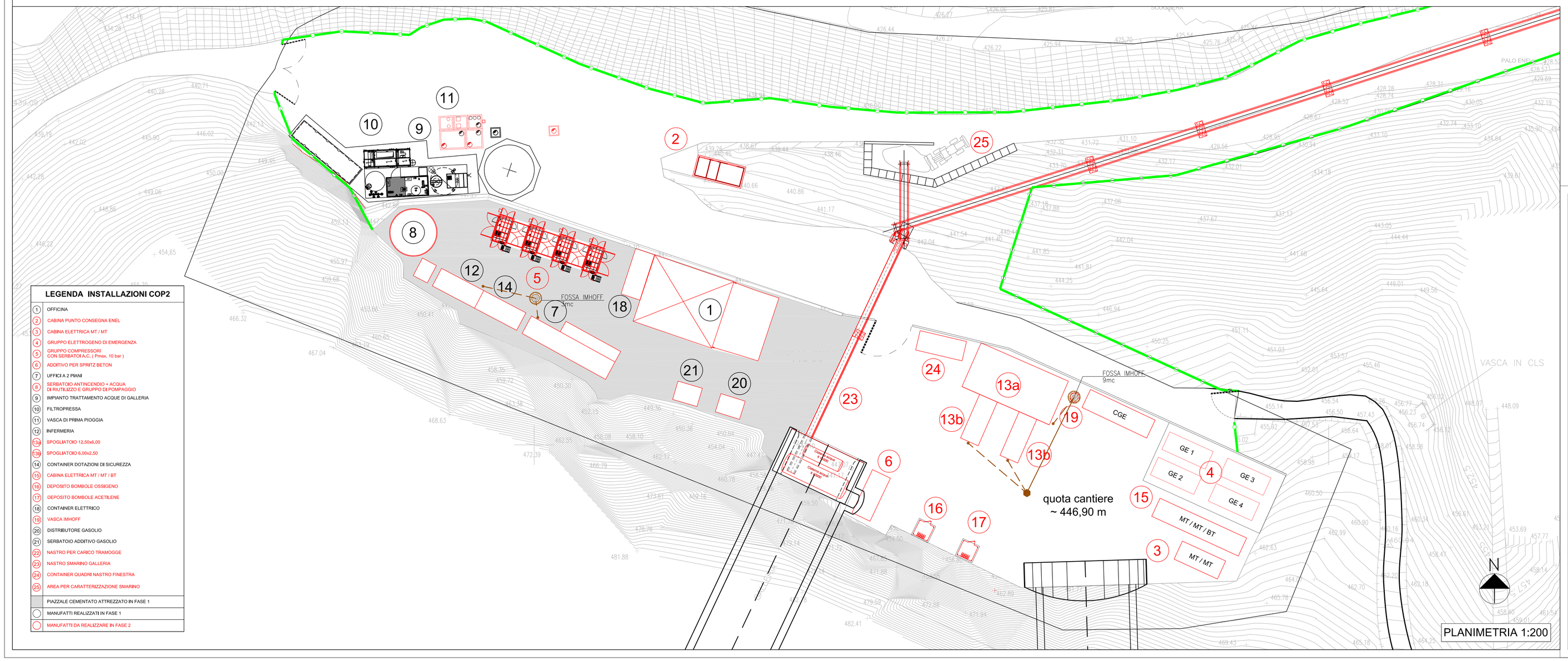

LEGENDA INSTALLAZIONI COP2

1. OFFICINA
2. CABINA PUNTO CONSEGNA ENEL
3. CABINA ELETTRICA MT / MT
4. GRUPPO ELETTROGENO DI EMERGENZA
5. GRUPPO COMPRESSORI CON SERBATOI A.C. (Pmax. 10 bar)
6. ADDITIVO PER SPRITZ BETON
7. UFFICI A 2 PIANI
8. SERBATOIO ANTINCENDIO + ACQUA DI RIUTILIZZO E GRUPPO DI POMPAGGIO
9. IMPIANTO TRATTAMENTO ACQUE DI GALLERIA
10. FILTROPRESSA
11. VASCA DI PRIMA PIOGGIA
12. INFERMERIA
13a. SPOGLIATOIO 12,50x6,00
13b. SPOGLIATOIO 6,00x2,50
14. CONTAINER DOTAZIONI DI SICUREZZA
15. CABINA ELETTRICA MT / MT / BT
16. DEPOSITO BOMBOLE OSSIGENO
17. DEPOSITO BOMBOLE ACETILENE
18. CONTAINER ELETTRICO
19. VASCA IMHOFF
20. DISTRIBUTORE GASOLIO
21. SERBATOIO ADDITIVO GASOLIO
22. NASTRO PER CARICO TRAMOGGE
23. NASTRO SMARINO GALLERIA
24. CONTAINER QUADRI NASTRO FINESTRA
25. AREA PER CARATTERIZZAZIONE SMARINO

PIAZZALE CEMENTATO ATTREZZATO IN FASE 1
MANUFATTI REALIZZATI IN FASE 1
MANUFATTI DA REALIZZARE IN FASE 2

LEGENDA

- FOGNATURA ACQUE NERE DE 200 PEAD SN4
- POZZETTO DI ISPEZIONE FOGNATURA NERA
- SISTEMA DI SMALTIMENTO ACQUE REFLUE CIVILI (W.C.+BAGNI+DOCCE) tipo "X" CON POZZETTO SIFONATO DA VERIFICARE CON PREFABBRICATORE
- POZZETTO DI ISPEZIONE FINALE
- F.100.00 QUOTA FONDO TUBO (SCORRIMENTO)

N.B.-VERIFICARE GLI ALLACCI CON I COSTRUTTIVI FORNITI DAL PREFABBRICATORE

N.B.: LA FOSSA IMHOFF E' PREVESTI A TENUTA CON PRELIEVO PERIODICO DEI LIQUAMI TRAMITE AUTOBOTTE

COMMITTENTE:

RFI RETE FERROVIARIA ITALIANA
GRUPPO FERROVIE DELLO STATO ITALIANE

ALTA SORVEGLIANZA:

ITALFERR
GRUPPO FERROVIE DELLO STATO ITALIANE

GENERAL CONTRACTOR:

COCIV Consorzio Collegamenti Integrati Veloci

INFRASTRUTTURE FERROVIARIE STRATEGICHE DEFINITE DALLA LEGGE OBIETTIVO N.443/01

TRATTA A.V./A.C. MILANO - GENOVA. TERZO VALICO DEI GIOVI

PROGETTO ESECUTIVO

COP2 - CAMPO OPERATIVO CASTAGNOLA - SECONDA FASE

PLANIMETRIA SOTTOSERVIZI:

Rete acque nere e particolari costruttivi

GENERAL CONTRACTOR	DIRETTORE LAVORI	SCALA:
Consorzio Cociv Ing. E. Pagani		VARIE

COMMESSA	LOTTO	FASE	ENTE	TIPO DOC.	OPERA/DISCIPLINA	PROGR.	REV.
IG51	00	E	CV	AZ	CA1801	008	B

PROGETTAZIONE

Rev.	Descrizione emissione	Redatto	Data	Verificato	Data	Progettista Integratore	Data	IL PROGETTISTA
A00	Prima Emissione	studiogiachi	20/02/2015	COCIV	20/02/2015	A. Palomba	10/03/2014	COCIV Consorzio Collegamenti Integrati Veloci Dott. Ing. A. Mancorella Ordine Ingegneri Prov. TO n. 6271 R
B00	Revisione generale	studiogiachi	05/05/2015	COCIV	05/05/2015	A. Mancorella	05/05/2015	

n. Elab.

Nome File: IG51-00-E-CV-AZ-CA1801-008-B00

CUP: F81H92000000008

Scala di plot: 1: