PARTICOLARE POZZETTO CON VALVOLA DI SEZIONAMENTO

SEZIONI 1:20

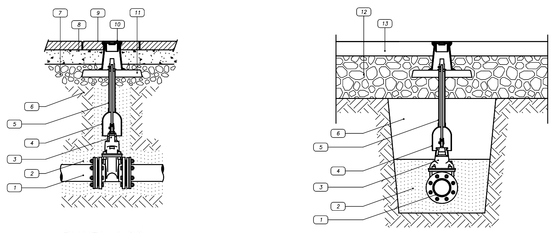

PIANTA 1:20

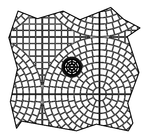

LEGENDA

1. Condotta idrica
2. Sabbia vagliata
3. Saracinesca a cunei gommati
4. Tubo riparatore fi 40 con campana in PVC
5. Asta di manovra
6. Rinterro con materiali provenienti dagli scavi
7. Massicciata marciapide
8. Battuta di sottofondo
9. Pavimentazione marciapiede
10. Chiusino in Ghisa – fi 90 x h 200
11. Piastra in calcestruzzo 40x10 cm
12. Massicciata stradale
13. Binder

IDRANTE TIPO SOTTOSUOLO

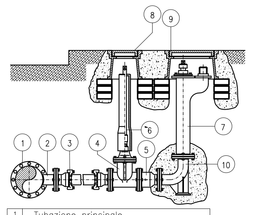

1	Tubazione principale
2	Te flangiato in ghisa
3	Giunzione flangia bicchiere
4	Saracinesca
5	Valvola di ritegno
6	Asta di manovra con tubo riparatore
7	Idrante
8	Chiusino ø 15
9	Chiusino ovale per idrante sotto suolo
10	Curva a flangia con piede

IDRANTE A COLONNA SOPRASUOLO

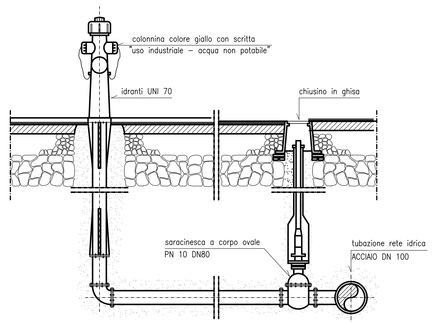

PARTICOLARE STAFFAGGI – TIPOLOGICO

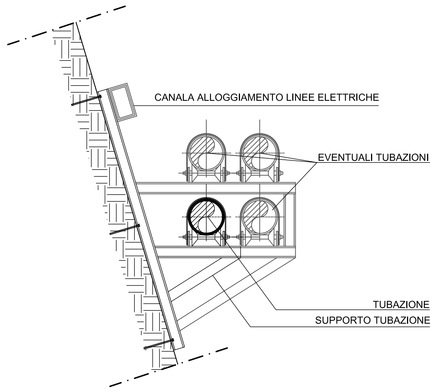

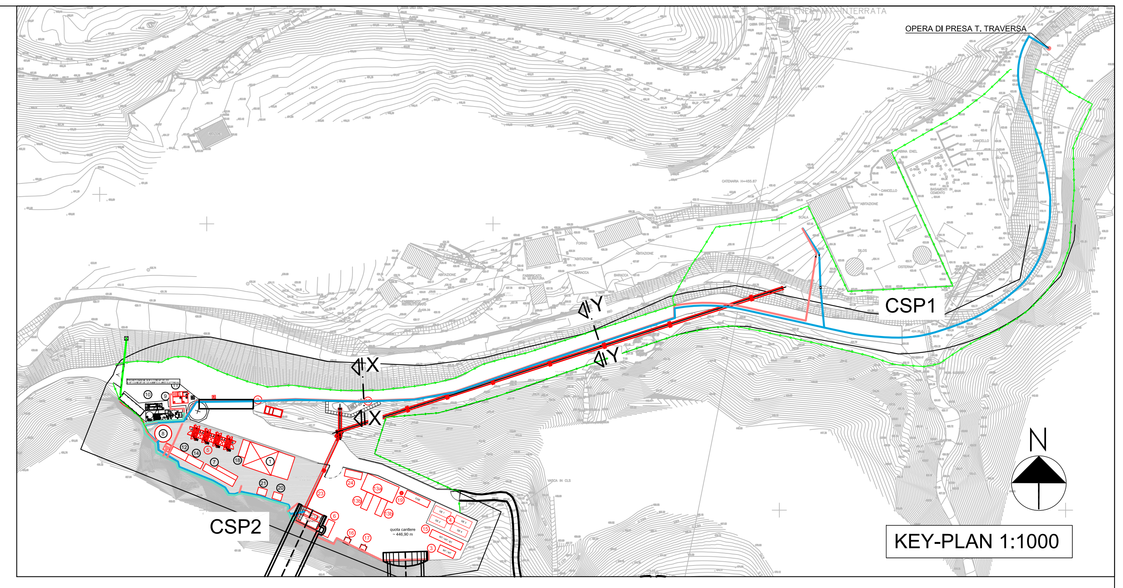

SEZIONE TIPO SU SUPERFICIE CEMENTATA 1:10 (SEZ. X–X)

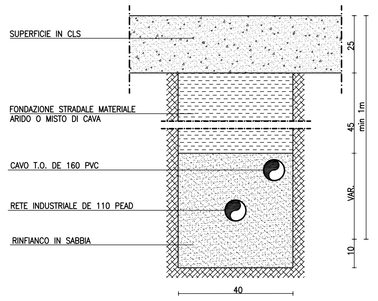

SEZIONE TIPO SU STRADA BIANCA 1:10 (SEZ. Y–Y)

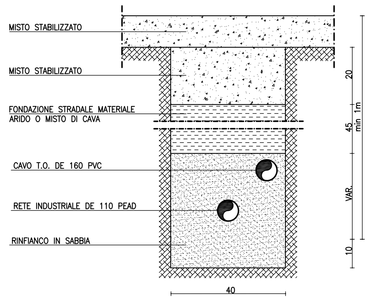

CENTRALE DI RILANCIO ACQUA INDUSTRIALE

PIANTA 1:50

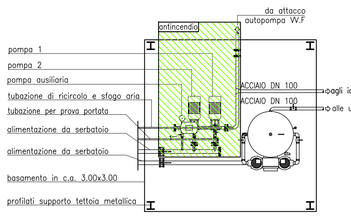

VISTA FRONTALE 1:50

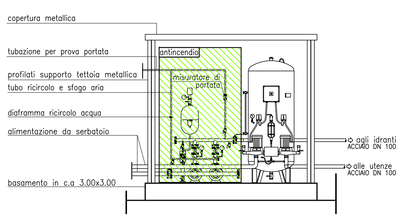

PROSPETTO IMBOCCO
Finestra CASTAGNOLA

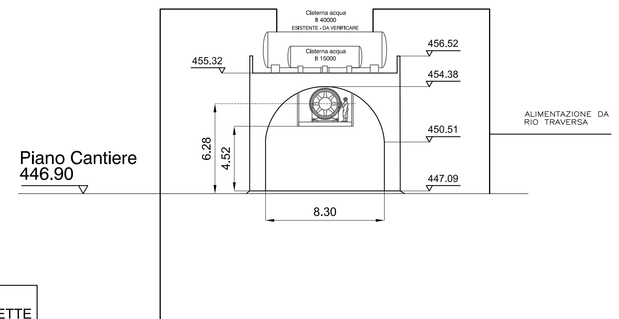

SERBATOIO 100mc ACCUMULO E RILANCIO
RETE INDUSTRIALE

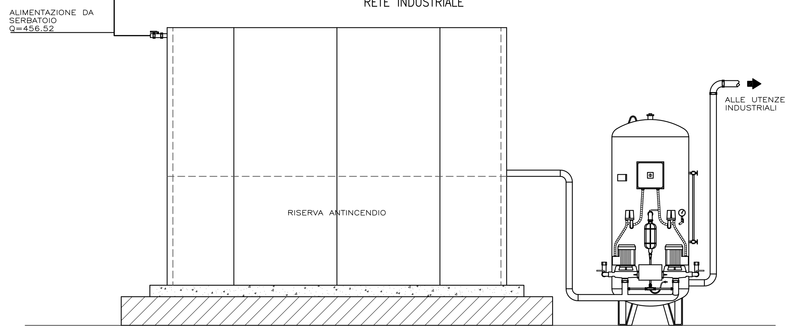

LEGENDA

- RETE INDUSTRIALE PRINCIPALE PEAD 90 PN10 (DISTRIBUZIONE)
- RETE INDUSTRIALE PRINCIPALE ACCIAIO DN 80 (DISTRIBUZIONE)
- SCARICO ACQUE INDUSTRIALE TRATTATE PEAD 200
- MANDATA ALIMENTAZIONE ACQUA INDUSTRIALE PEAD DE 90 PN10
- MANDATA ALIMENTAZIONE ACQUA INDUSTRIALE ACCIAIO DN 80
- ACQUA DI GALLERIA AL TRATTAMENTO ACCIAIO DN 150
- POZZETTO DI ISPEZIONE
- POZZETTO FISCALE
- ALIMENTAZIONE DI UTENZA – (IDRANTI)
- MISURATORE E TRASMETTITORE DI PORTATA
- IMPIANTO DI SOLLEVAMENTO
- IMPIANTO DI PRESSURIZZAZIONE

N.B.–VERIFICARE GLI ALLACCI CON I COSTRUTTIVI FORNITI DAL PREFABBRICATORE

N.B.
-TUTTE LE TUBAZIONI ESTERNE DEVONO ESSERE PROTETTE CONTRO IL GELO CON APPOSITA COIBENTAZIONE
-INSTALLARE LE TUBAZIONI A RIDOSSO DEL LATO DI MONTE

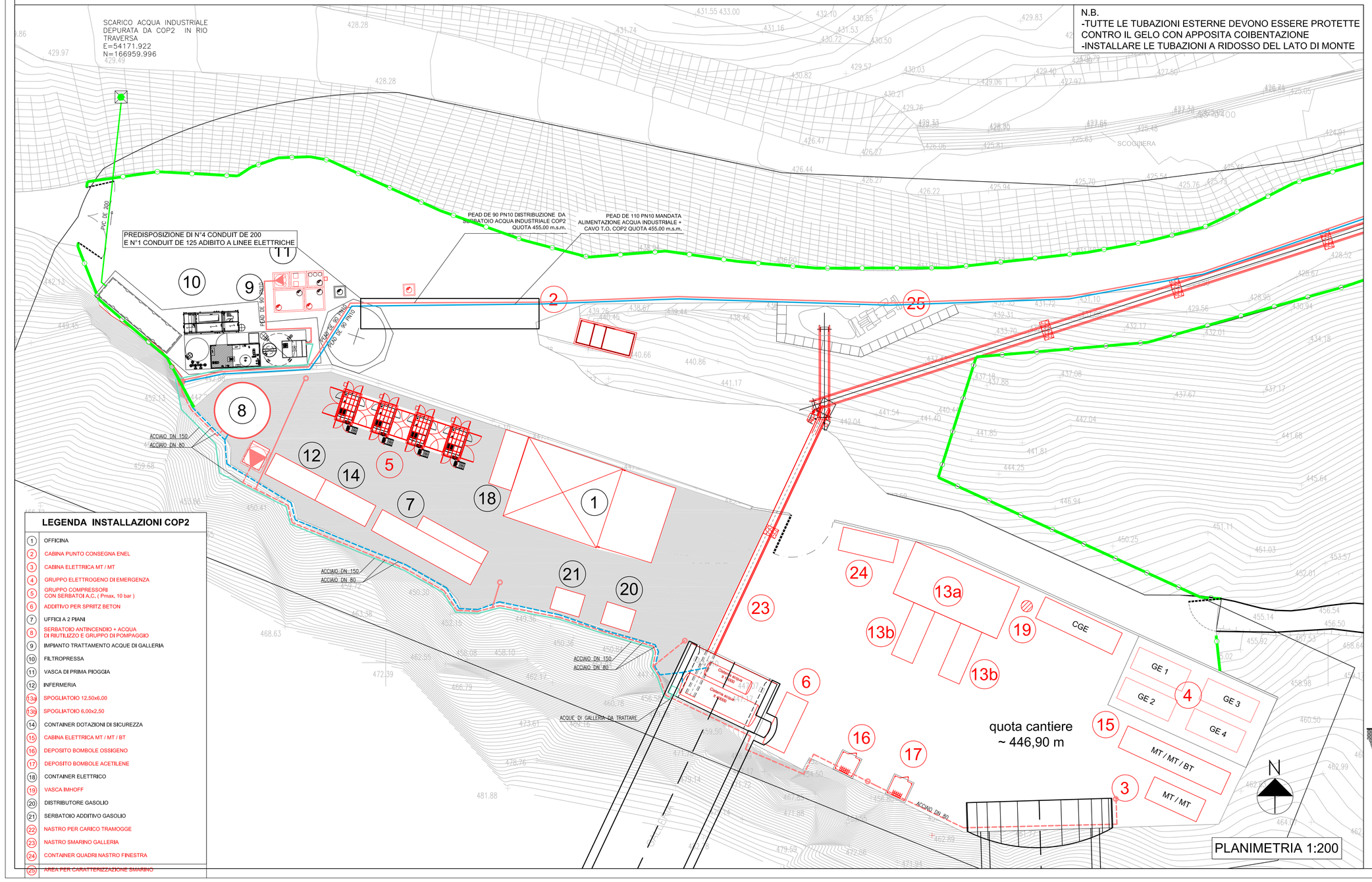

LEGENDA INSTALLAZIONI COP2

1. OFFICINA
2. CABINA PUNTO CONSEGNA ENEL
3. CABINA ELETTRICA MT / MT
4. GRUPPO ELETTROGENO DI EMERGENZA
5. GRUPPO COMPRESSORI CON SERBATOI A.C. (Pmax. 10 bar)
6. ADDITIVO PER SPRITZ BETON
7. UFFICI A 2 PIANI
8. SERBATOIO ANTINCENDIO + ACQUA DI RIUTILIZZO E GRUPPO DI POMPAGGIO
9. IMPIANTO TRATTAMENTO ACQUE DI GALLERIA
10. FILTROPRESSA
11. VASCA DI PRIMA PIOGGIA
12. INFERMERIA
13a. SPOGLIATOIO 12.50x6.00
13b. SPOGLIATOIO 6.00x2.50
14. CONTAINER DOTAZIONI DI SICUREZZA
15. CABINA ELETTRICA MT / MT / BT
16. DEPOSITO BOMBOLE OSSIGENO
17. DEPOSITO BOMBOLE ACETILENE
18. CONTAINER ELETTRICO
19. VASCA IMHOFF
20. DISTRIBUTORE GASOLIO
21. SERBATOIO ADDITIVO GASOLIO
22. NASTRO PER CARICO TRAMOGGE
23. NASTRO SMARINO GALLERIA
24. CONTAINER QUADRI NASTRO FINESTRA
25. AREA PER CARATTERIZZAZIONE SMARINO

SCHEMA IDRAULICO

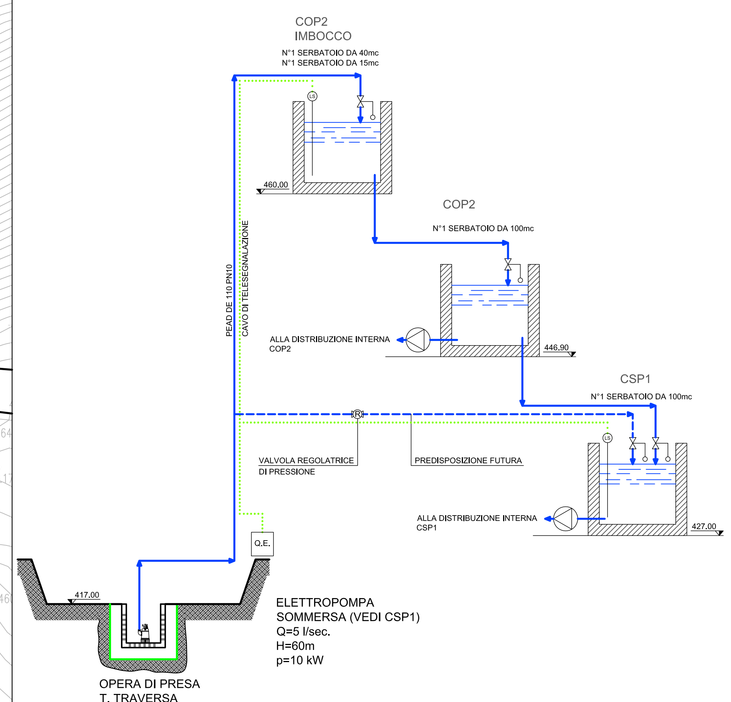

COMMITTENTE:

RFI RETE FERROVIARIA ITALIANA
GRUPPO FERROVIE DELLO STATO ITALIANE

ALTA SORVEGLIANZA:

ITALFERR
GRUPPO FERROVIE DELLO STATO ITALIANE

GENERAL CONTRACTOR:

Consorzio Collegamenti Integrati Veloci

INFRASTRUTTURE FERROVIARIE STRATEGICHE DEFINITE DALLA LEGGE OBIETTIVO N.443/01

TRATTA A.V./A.C. MILANO - GENOVA. TERZO VALICO DEI GIOVI

PROGETTO ESECUTIVO

COP2 - CAMPO OPERATIVO CASTAGNOLA - SECONDA FASE

PLANIMETRIA SOTTOSERVIZI

Rete industriale e particolari costruttivi

GENERAL CONTRACTOR	DIRETTORE LAVORI	SCALA:
Consorzio Cociv Ing. E. Pagani		VARIE

COMMESSA	LOTTO	FASE	ENTE	TIPO DOC.	OPERA/DISCIPLINA	PROGR.	REV.
I G 5 1	0 0	E	C V	A Z	C A 1 8 0 1	0 1 2	B

PROGETTAZIONE

Rev.	Descrizione emissione	Redatto	Data	Verificato	Data	Progettista Integratore	Data	IL PROGETTISTA
A00	Prima Emissione	studiogiachi	20/02/2015	COCIV	20/02/2015	A. Palombi	20/02/2015	
B00	Revisione generale	studiogiachi	05/05/2015	COCIV	05/05/2015	A. Mancarella	05/05/2015	Dott.Ing. Giacomo Giacomelli Ordine degli Ingegneri Prov. TO n. 6271 E

n. Elab.

Nome File: IG51-00-E-CV-AD-CA18-01-01-2-B00

CUP: F81H92000000008

Scala di plot: 1: