CONTAINER QUADRI GRUPPI ELETTROGENI dim. 9000x2500

VISTA FRONTALE

VISTA LATERALE

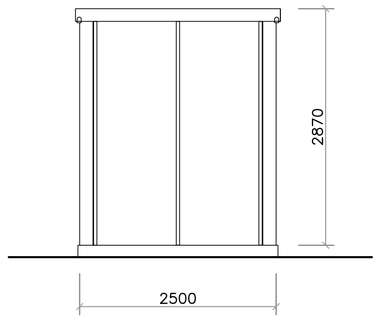

PIANTA

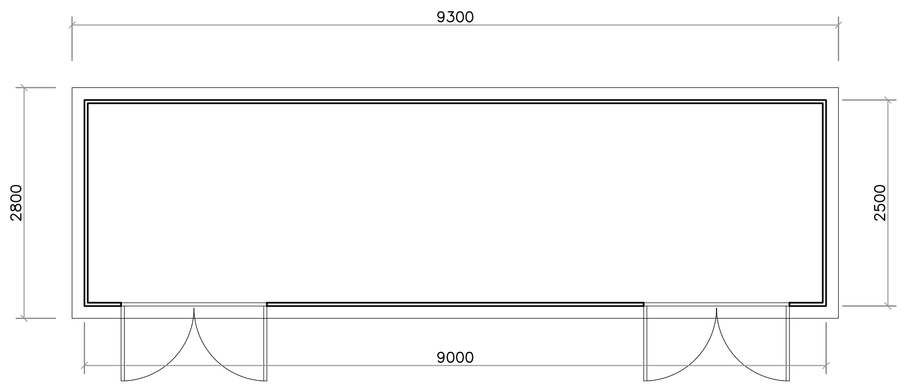

CONTAINER QUADRI NASTRO TRASPORTATORE E ADDITIVO SPRITZ BETON dim. 6000x2500

VISTA FRONTALE

VISTA LATERALE

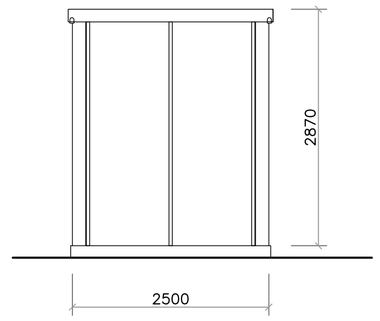

PIANTA

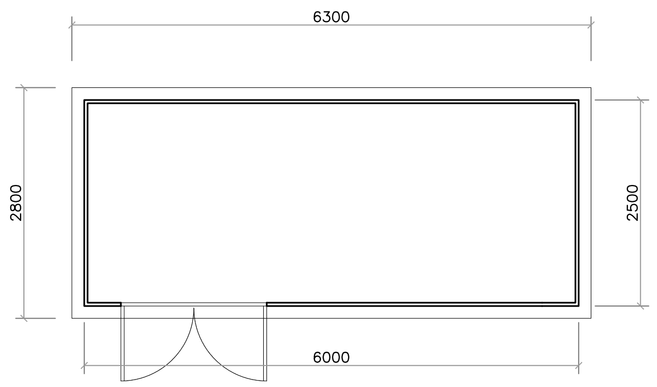

MATERIALI
CLS C30/35
ACCIAIO B450C
MAGRONE C15/20 SPESSORE: 15–20cm
COPRIFERRO MINIMO 3CM
TIRAFONDI: VITE CLASSE 8.8 – DADO 6S
ACCIAIO PER CARPENTERIE: Fe 360
INCIDENZA FERRO: 150 Kg/mc.

NOTA:
LE DIMENSIONI DEI BASAMENTI SONO DA VERIFICARE SULLA BASE DEI COSTRUTTIVI TRASMESSI DAL FORNITORE

BASAMENTO PER CONTAINER 9000x2500

Pianta

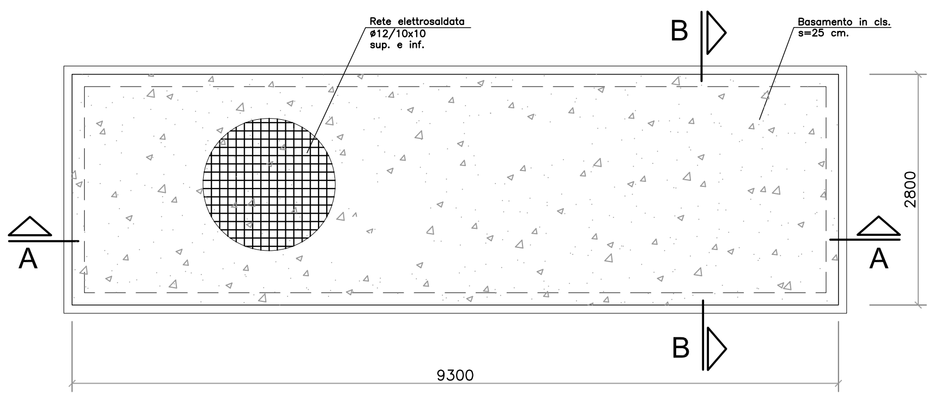

Sezione A–A

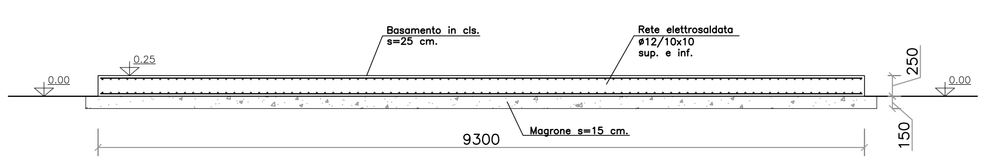

Sezione B–B

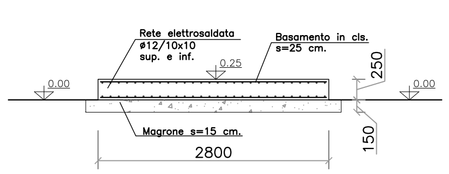

BASAMENTO PER CONTAINER 6000x2500

Pianta

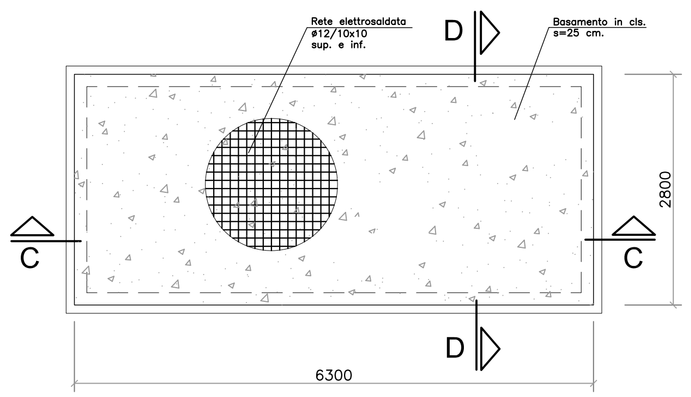

Sezione C–C

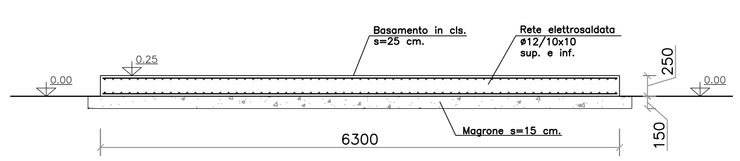

Sezione D–D

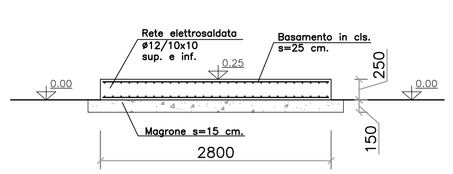

COMMITTENTE:

RFI RETE FERROVIARIA ITALIANA
GRUPPO FERROVIE DELLO STATO ITALIANE

ALTA SORVEGLIANZA:

ITALFERR
GRUPPO FERROVIE DELLO STATO ITALIANE

GENERAL CONTRACTOR:

COCIV
Consorzio Collegamenti Integrati Veloci

INFRASTRUTTURE FERROVIARIE STRATEGICHE DEFINITE DALLA LEGGE OBIETTIVO N.443/01

TRATTA A.V./A.C. MILANO - GENOVA. TERZO VALICO DEI GIOVI

PROGETTO ESECUTIVO

COP2 - CAMPO OPERATIVO CASTAGNOLA - SECONDA FASE
BASAMENTI CONTAINER CABINA GRUPPI ELETTROGENI,
QUADRI NASTRO TRASPORTATORE E ADDITIVO SPRITZ BETON
Carpenteria e armatura fondazioni

GENERAL CONTRACTOR	DIRETTORE LAVORI	SCALA:
Consorzio **Cociv** Ing. E. Pagani		1:50

COMMESSA	LOTTO	FASE	ENTE	TIPO DOC.	OPERA/DISCIPLINA	PROGR.	REV.
I G 5 1	0 0	E	C V	B B	C A 1 8 0 1	0 0 5	B

PROGETTAZIONE

Rev.	Descrizione emissione	Redatto	Data	Verificato	Data	Progettista Integratore	Data	IL PROGETTISTA
A00	Prima Emissione	studiogiachi	20/02/2015	COCIV	20/02/2015	A. Palomba	20/02/2015	COCIV Consorzio Collegamenti Integrati Veloci Dott. Ing. Aldo Mancarella Ordine Ingegneri Prov. TO n. 6271 R
B00	Revisione generale	studiogiachi	05/05/2015	COCIV	05/05/2015	A. Mancarella	05/05/2015	

n. Elab.

Nome File: IG51-00-E-CV-BB-CA18-01-005-B00

CUP: F81H92000000008

Scala di plot: 1: