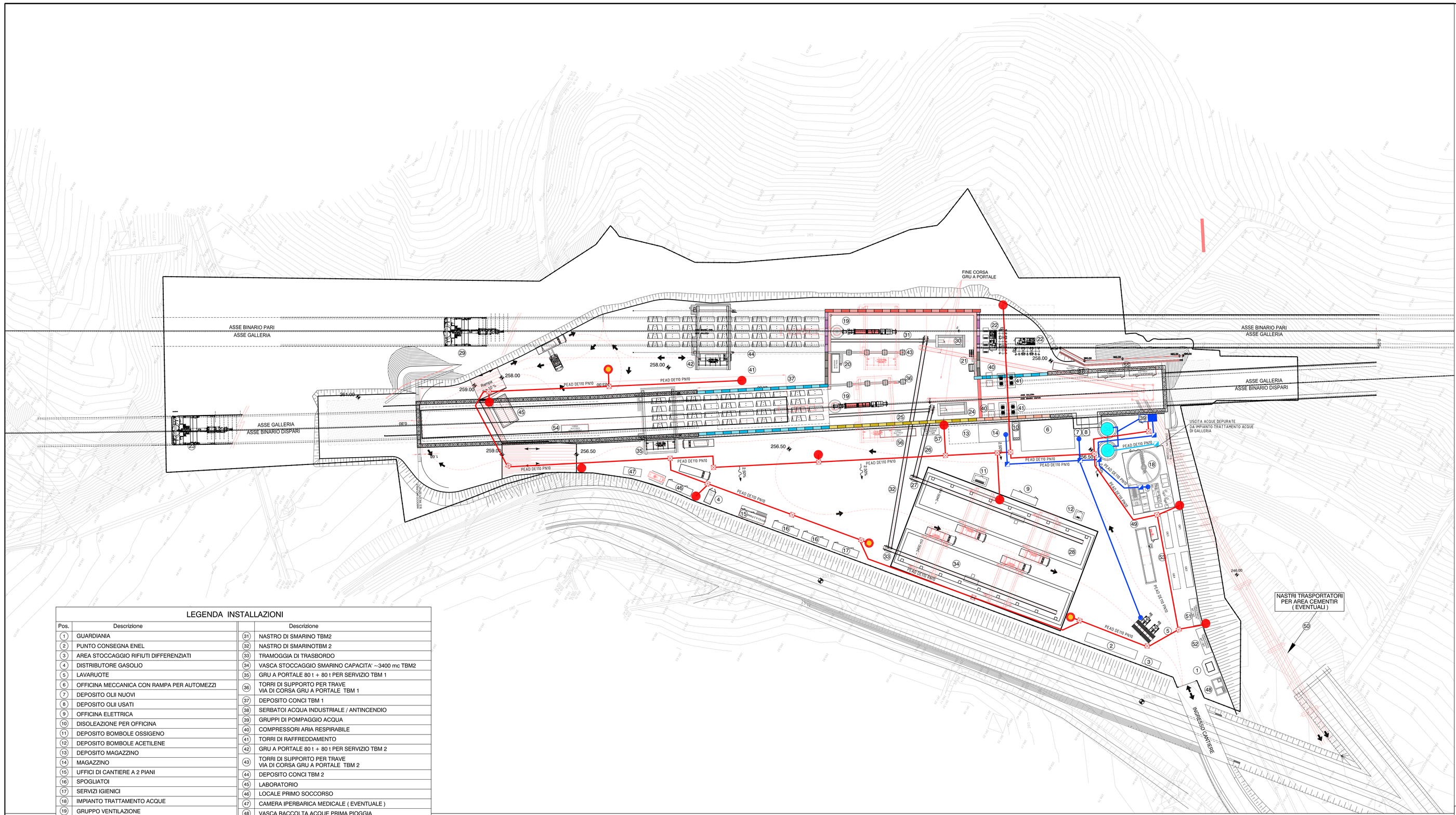

LEGENDA INSTALLAZIONI

Pos.	Descrizione		Descrizione
1	GUARDIANIA	31	NASTRO DI SMARINO TBM2
2	PUNTO CONSEGNA ENEL	32	NASTRO DI SMARINOTBM 2
3	AREA STOCCAGGIO RIFIUTI DIFFERENZIATI	33	TRAMOGGIA DI TRASBORDO
4	DISTRIBUTORE GASOLIO	34	VASCA STOCCAGGIO SMARINO CAPACITA' ~3400 mc TBM2
5	LAVARUOTE	35	GRU A PORTALE 80 t + 80 t PER SERVIZIO TBM 1
6	OFFICINA MECCANICA CON RAMPA PER AUTOMEZZI	36	TORRI DI SUPPORTO PER TRAVE VIA DI CORSA GRU A PORTALE TBM 1
7	DEPOSITO OLII NUOVI	37	DEPOSITO CONCI TBM 1
8	DEPOSITO OLII USATI	38	SERBATOI ACQUA INDUSTRIALE / ANTINCENDIO
9	OFFICINA ELETTRICA	39	GRUPPI DI POMPAGGIO ACQUA
10	DISOLEAZIONE PER OFFICINA	40	COMPRESSORI ARIA RESPIRABILE
11	DEPOSITO BOMBOLE OSSIGENO	41	TORRI DI RAFFREDDAMENTO
12	DEPOSITO BOMBOLE ACETILENE	42	GRU A PORTALE 80 t + 80 t PER SERVIZIO TBM 2
13	DEPOSITO MAGAZZINO	43	TORRI DI SUPPORTO PER TRAVE VIA DI CORSA GRU A PORTALE TBM 2
14	MAGAZZINO	44	DEPOSITO CONCI TBM 2
15	UFFICI DI CANTIERE A 2 PIANI	45	LABORATORIO
16	SPOGLIATOI	46	LOCALE PRIMO SOCCORSO
17	SERVIZI IGIENICI	47	CAMERA IPERBARICA MEDICALE (EVENTUALE)
18	IMPIANTO TRATTAMENTO ACQUE	48	VASCA RACCOLTA ACQUE PRIMA PIOGGIA
19	GRUPPO VENTILAZIONE	49	PESA A PONTE (EVENTUALE)
20	CONTAINER SOVRAPPOSTI PER INVERTER VENTILAZIONE	50	NASTRI TRASPORTATORI PER AREA CEMENTIR (EVENTUALI)
21	SCALE E ASCENSORE	51	CABINA ELETTRICA BT / MT (CGE)
22	IMPIANTO BI-COMPONENTE	52	CABINA ELETTRICA MT / MT
23	TBM1 Øi = 8.60 m	53	GENERATORI ELETTRICI DA 800 kVA (VEDI NOTA)
24	MAGAZZINO NASTRO TBM 1	54	CABINA ELETTRICA GRU A PORTALE
25	NASTRO DI SMARINO TBM1	55	CABINE ELETTRICA NASTRI TRASPORTATORI
26	NASTRO DI SMARINO TBM 1	56	CABINA ELETTRICA TBM 1
27	TRAMOGGIA DI TRASBORDO	57	CABINA ELETTRICA TBM 2
28	VASCA STOCCAGGIO SMARINO CAPACITA' ~3400 mc TBM1	58	FOSSA IMHOFF
29	TBM2 Øi = 8.60 m		
30	MAGAZZINO NASTRO TBM 2		PERIMETRO DI CANTIERE

TUBAZIONE INTERRATA

SEZIONE SU STRADA 1:10

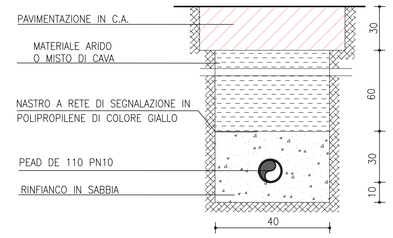

SEZIONE SU PAVIMENTAZIONE DRENANTE 1:10

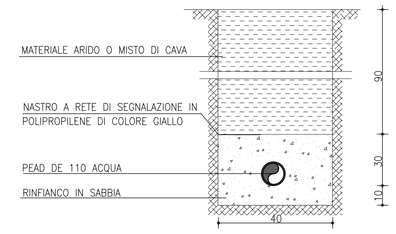

IDRANTE A COLONNA SOPRASUOLO

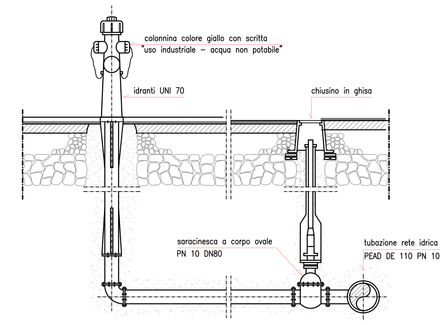

IDRANTE TIPO SOTTOSUOLO

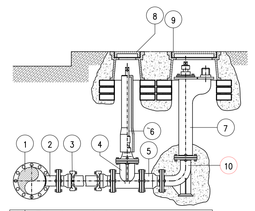

1	Tubazione principale
2	Te flangiato in ghisa
3	Giunzione flangia bicchiere
4	Saracinesco
5	Valvola di ritegno
6	Asta di manovra con tubo riparatore
7	Idrante
8	Chiusino ø 15
9	Chiusino ovale per idrante sotto suolo
10	Curva a flangia con piede

STAZIONE DI PRESSURIZZAZIONE ANTINCENDIO: SCHEMA IDRAULICO

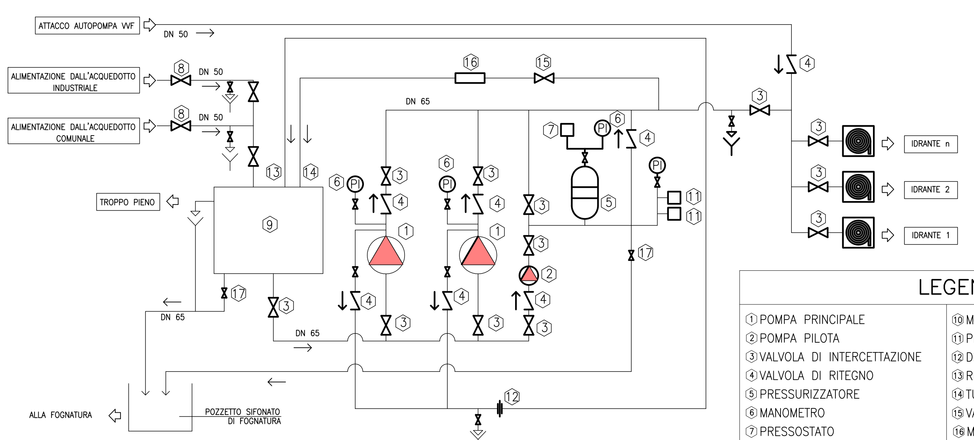

LEGENDA

1 POMPA PRINCIPALE	10 MANOMETRO A GLICERINA
2 POMPA PILOTA	11 PRESSOSTATO DI AVVIAMENTO
3 VALVOLA DI INTERCETTAZIONE	12 DIAFRAMMA RICIRCOLO ACQUA
4 VALVOLA DI RITEGNO	13 RICIRCOLO E SFOGO D'ARIA
5 PRESSURIZZATORE	14 TUBAZIONE PROVA PORTATA
6 MANOMETRO	15 VALVOLA PROVA POMPA
7 PRESSOSTATO	16 MISURATORE DI PORTATA
8 VALVOLA DI INTERCETTAZIONE	17 VALVOLA DI SCARICO
9 SERBATOIO LT. 18000	

LEGENDA

- COLLETTORE RETE ANTINCENDIO
- COLLETTORE RETE IDRICA INDUSTRIALE
- POZZETTO RICIMPITRATTA RETE ANTINCENDIO 50X50
- POZZETTO RICIMPITRATTA RETE IDRICA INDUSTRIALE
- IDRANTE A COLONNA SOPRASSUOLO
- IDRANTE TIPO SOTTOSUOLO
- PUNTO DI CONSEGNA RETE IDRICA INDUSTRIALE
- SERBATOIO ACQUA INDUSTRIALE/ANTINCENDIO
- CENTRALE DI ACCUMULO E RILANCIO ANTINCENDIO E INDUSTRIALE

CENTRALE DI RILANCIO ANTINCENDIO

PIANTA 1:50

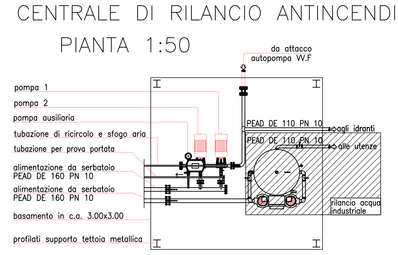

VISTA FRONTALE 1:50

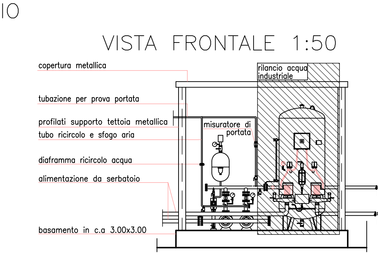

CARATTERISTICHE TECNICHE GRUPPO DI PRESSURIZZAZIONE ANTINCENDIO

2 ELETTROPOMPE PRINCIPALI DI POTENZA 4+4 HP, DI PORTATA Q=240 l/min E PREVALENZA H=43 m

COMMITTENTE:

RFI RETE FERROVIARIA ITALIANA
GRUPPO FERROVIE DELLO STATO ITALIANE

ALTA SORVEGLIANZA:

ITALFERR
GRUPPO FERROVIE DELLO STATO ITALIANE

GENERAL CONTRACTOR:

Consorzio Collegamenti Integrati Veloci

INFRASTRUTTURE FERROVIARIE STRATEGICHE DEFINITE DALLA LEGGE OBIETTIVO N.443/01

TRATTA A.V./A.C. TERZO VALICO DEI GIOVI
PROGETTO ESECUTIVO

CANTIERE OPERATIVO RADIMERO COP20

PLANIMETRIA RETA ANTINCENDIO/INDUSTRIALE
E PARTICOLARI

GENERAL CONTRACTOR	DIRETTORE LAVORI	SCALA:
Consorzio Cociv, Ing. E. Pagani		1:500

COMMESSA	LOTTO	FASE	ENTE	TIPO DOC.	OPERA/DISCIPLINA	PROGR.	REV.
I G 5 1	0 0	E	C V	A 8	C A 2 0 0 1	0 0 6	B

PROGETTAZIONE

Rev.	Descrizione emissione	Redatto	Data	Verificato	Data	Progettista Integratore	Data	IL PROGETTISTA
A00	Prima Emissione	COCIV	16/01/2015	COCIV	16/01/2015	A. Palomba	20/01/2015	Consorzio Cociv, Dott.Ing. A. Mancarella, Ordine Ingegneri Prov. TO n. 6271 R
B00	Revisione Generale	COCIV	05/05/2015	COCIV	05/05/2015	A.Mancarella	05/05/2015	

n. Elab.

Nome File: IG51-00-E-CV-CO-CI-01-006-B00

CUP: F61H92000000008

Scala di plot: 1:

1