PLANIMETRIA 1:500

STAZIONE DI PRESSURIZZAZIONE ANTINCENDIO: SCHEMA IDRAULICO

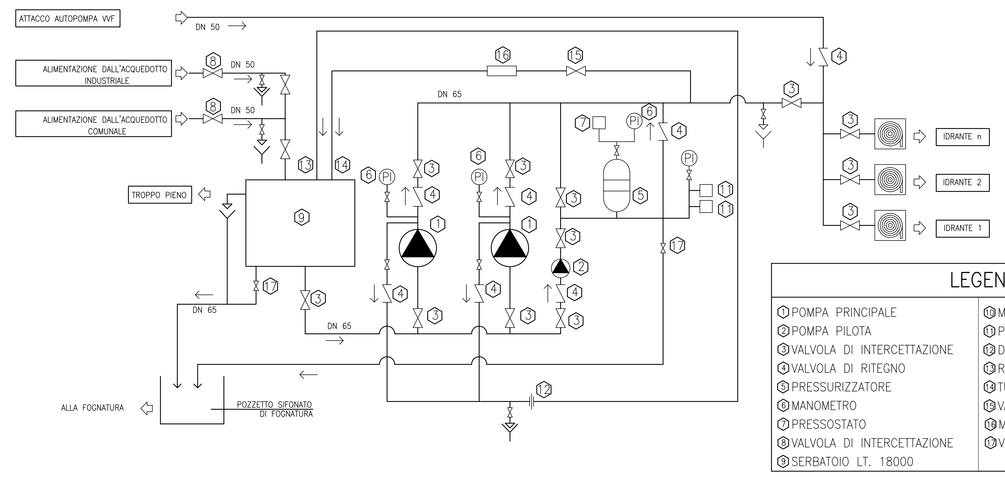

LEGENDA	
1 POMPA PRINCIPALE	8 MANOMETRO A GLICERINA
2 POMPA PILOTA	9 PRESSOSTATO DI AVVIAMENTO
3 VALVOLA DI INTERCETTAZIONE	10 DIAFRAMMA RICIRCOLO ACQUA
4 VALVOLA DI RITEGNO	11 RICIRCOLO E SFOGO D'ARIA
5 PRESSURIZZATORE	12 TUBAZIONE PROVA PORTATA
6 MANOMETRO	13 VALVOLA PROVA POMPA
7 PRESSOSTATO	14 MISURATORE DI PORTATA
8 VALVOLA DI INTERCETTAZIONE	15 VALVOLA DI SCARICO
9 SERBATOIO LT. 18000	

CENTRALE DI ACCUMULO E RILANCIO ANTINCENDIO

PIANTA 1:50

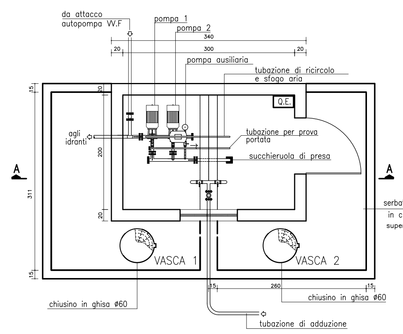

SEZIONE A–A 1:50

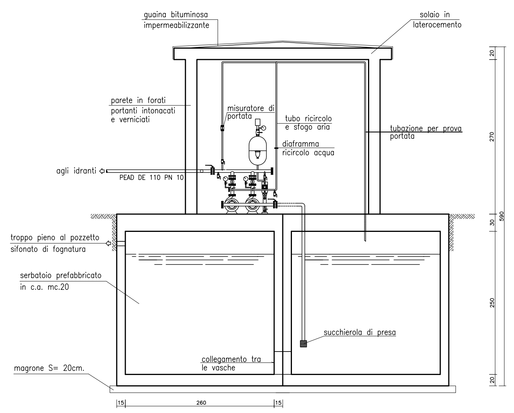

CARATTERISTICHE TECNICHE GRUPPO DI PRESSURIZZAZIONE ANTINCENDIO
2 ELETTROPOMPE PRINCIPALI Di POTENZA 4++ HP, DI PORTATA Q=240 l/min E PREVALENZA H=43 m
1 ELETTROPOMPA PILOTA Di POTENZA 0.75 HP

IDRANTE TIPO SOTTOSUOLO

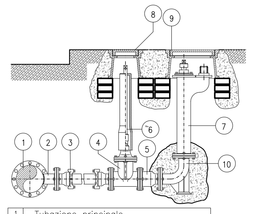

1	Tubazione principale
2	Te flangiato in ghisa
3	Giunzione flangia bicchiere
4	Saracinesca
5	Valvola di ritegno
6	Asta di manovra con tubo riparatore
7	Idrante
8	Chiusino ø 15
9	Chiusino ovale per idrante sotto suolo
10	Curva a flangia con piede

IDRANTE A COLONNA SOPRASUOLO

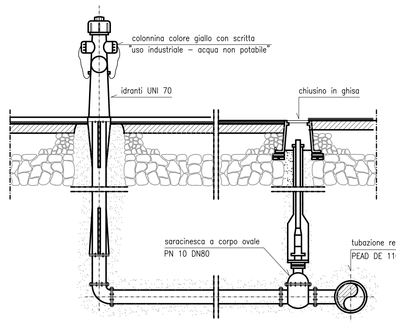

LEGENDA	
1 Officina	19 Spogliatoi e docce
2 Deposito olii nuovi	19 Pesa a raso e cabina operatore
3 Deposito olii usati	19 Lavanuote
4 Magazzino	17 Distributore carburante
5 Uffici	18 Locale primo soccorso
6 Servizi igienici	19 Deposito materiali di servizio
7 Vasca di disoleazione acque di lavaggio officina	20 Area per caratterizzazione terre e rocce da scavo (~ 1700 mc)
8 Deposito bombole ossigeno	21 Guardiania
9 Deposito bombole acetilene	22 Container dotazioni di sicurezza
10 Vasche di laminazione e trattamento per acque meteoriche e di piazzale	23 Fossa biologica Imhoff
11 Cabina punto consegna Enel	24 Serbatoio gasolio per gruppo elettrogeno
12 Cabina di trasformazione	25 Parcheggi
13 Gruppo elettogeno	

SEZIONE TIPO SU STRADA BITUMATA 1:10

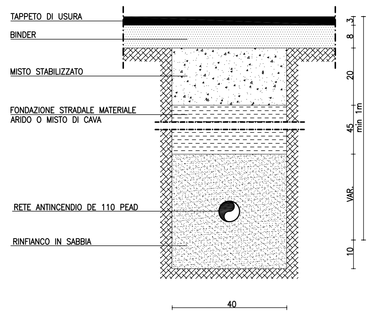

SEZIONE TIPO SU SUPERFICIE CEMENTATA 1:10

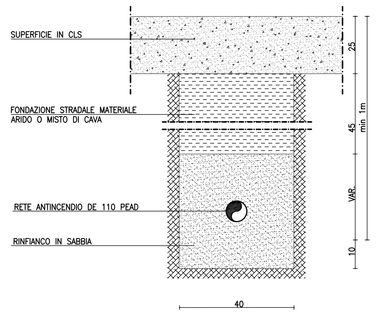

LEGENDA
ALIMENTAZIONE DA GRUPPO ANTINCENDIO
IDRANTE A COLONNA UNI 70
IMPIANTO DI PRESSURIZZAZIONE E ACCUMULO

COMMITTENTE:

RFI RETE FERROVIARIA ITALIANA
GRUPPO FERROVIE DELLO STATO ITALIANE

ALTA SORVEGLIANZA:

ITALFERR
GRUPPO FERROVIE DELLO STATO ITALIANE

GENERAL CONTRACTOR:

COCIV
Consorzio Cdegamenti Integrati Valico

INFRASTRUTTURE FERROVIARIE STRATEGICHE DEFINITE DALLA LEGGE OBIETTIVO N.443/01

TRATTA A.V./A.C. TERZO VALICO DEI GIOVI
PROGETTO ESECUTIVO

CA 24 - CANTIERE OPERATIVO INTERCONNESSIONE TORINO COP8

Planimetria sottoservizi

Rete antincendio e particolari costruttivi

GENERAL CONTRACTOR	DIRETTORE LAVORI	SCALA:
Consorzio Cociv Ing. E. Pagani		VARIE

COMMESSA	LOTTO	FASE	ENTE	TIPO DOC.	OPERA/DISCIPLINA	PROGR.	REV.
IG51	00	E	CV	AZ	CA2401	006	B

PROGETTAZIONE

Rev.	Descrizione emissione	Redatto	Data	Verificato	Data	Progettista Integrazione	Data	IL PROGETTISTA
A01	Aggiornamento layout	studiogiachi	24/11/2014	COCIV	24/11/2014	A. Palomba	24/11/2014	Dott. Ing. Aldo Manzanella Ordine Ingegneri Prov. TO n. 6271 R
B00	Revisione generale	studiogiachi	05/05/2015	COCIV	05/05/2015	A. Mancarella	05/05/2015	

n. Elab.

Nome File: IG51-00-E-CV-CA-AZ-01-006-B

CUP: F81H92000000008

Scala di plot: 1: